RENAULT

Принципиальные электросхемы
Kangoo
1998 модельный год
Техническая нота 8135

Содержание

77 11 194 846 **Русское издание**

«Методы ремонта, рекомендуемые изготовителем в настоящем документе, соответствуют техническим условиям, действительным на момент составления руководства. В случае внесения конструктивных изменений в изготовление деталей, узлов, агрегатов автомобиля данной модели, методы ремонта могут быть также соответственно изменены».

СОСТАВ СБОРНИКОВ ПРИНЦИПИАЛЬНЫХ ЭЛЕКТРОСХЕМ

В сборники принципиальных электросхем включены следующие разделы:

1) Пример принципиальной схемы какой-либо системы с символом: 
2) Алфавитный указатель функций.
3) Список сокращений.
4) Перечень элементов и соединений.
5) Принципиальные схемы, начинающиеся с цепей питания отрицательным и положительным напряжением, затем схемы функций в алфавитном порядке (во французском издании).
6) Иллюстрации расположения предохранителей и перечни защищаемых цепей.
7) Схемы точек соединения с «массой».
8) Пронумерованный перечень разъемов и соединений с их описанием и номерами схем, на которых они показаны
9) Схемы разъемов.
10) Схемы прокладки жгутов проводов

ПРОВЕРКА ЦЕЛОСТНОСТИ И ИЗОЛЯЦИИ ПРОВОДОВ С ПОМОЩЬЮ МУЛЬТИМЕТРА.

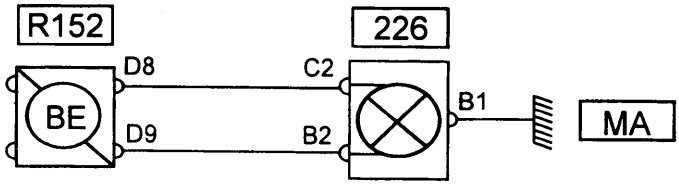

ПРИМЕР:

Отсоедините оба конца проверяемого провода (между точками R152 и 226).

Проверьте целостность цепи между D8 и C2.

ПРИМЕЧАНИЕ
Очень малая величина сопротивления, например, 0.2 Ом, является ненормальной. Ею можно пренебречь.

Для проверки сопротивления изоляции присоедините один из проводов прибора к точке D8 на R152 или C2, а другой провод — к B2 на 226, затем к «массе».

Правильное показание: $R = \infty$

Отклонение от нормы указывает на повреждение изоляции либо на короткое замыкание провода на «массу» или другой провод.

Данная проверка производится для поиска места короткого замыкания или утечки через другой провод.

ОСНОВНЫЕ УСЛОВНЫЕ ОБОЗНАЧЕНИЯ ЭЛЕМЕНТОВ

Точка сращивания проводов: сращивание пайкой нескольких проводов, находящихся под одинаковым напряжением

Клеммная колодка: может иметь несколько соединений, находящихся под разным напряжением (в данном случае 2)

Сигнальная лампа (например, давления масла, температуры охлаждающей жидкости и т. п.)

Лампа (например, плафона, света заднего хода и т. п.)

Механический упор (например, выключателя плафона в стойке двери и т. п.)

Подвижный контакт (выключатель и т. п.)

Подвижный контакт (переключателя, реле и т. п.)

Кнопочный выключатель (звукового сигнала и т. п.)

Выключатель с выдержкой времени (обогрева заднего стекла и т. п.)

Датчики:
- P давления (например, давления масла)
- N уровня (например, уровня масла)
- T температуры
- V скорости
- 0 содержания кислорода
- D расхода

Обмотка реле

Аналоговый датчик (переменный резистор)

Электродвигатель с двумя направлениями вращения

Электродвигатель с одним направлением вращения

Обмотка нереверсивного электродвигателя (генератор и т. п.)

Диод (стрелкой показано направление тока)

Электромагнитный клапан

Обозначение электронного блока

Обозначение электронного блока

ОСНОВНЫЕ УСЛОВНЫЕ ОБОЗНАЧЕНИЯ ЭЛЕМЕНТОВ

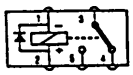
Реле


Электромагнитный клапан

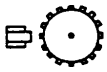
Датчик сигнала (например, датчик ВМТ)


Поворотный выключатель (например, выключатель противоугонной защиты)


Поворотный переключатель (например, системы вентиляции и отопления)


Поворотный переключатель (например, управления кондиционером)

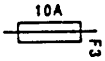

Плавкий предохранитель с указанием номинального тока


Шунтирующая коробка


Аккумуляторная батарея


Нагревательный элемент, нагревательный резистор (например, свечи предпускового подогрева)


Нагревательный элемент, нагревательный резистор (например, свечи предпускового подогрева)


Термовыключатель


Приемник инфракрасного сигнала


Выдержка времени или сигнал

Датчик уровня (например, датчик уровня тормозной жидкости)


Поплавковый датчик уровня (например, датчик уровня тормозной жидкости)


Форсунка


Форсунка или электромагнитный клапан

ОБЩИЕ СВЕДЕНИЯ

После идентификации автомобиля по:

– первым четырем знакам на заводской табличке,
– данным на табличке двигателя,
– уровню комплектации,

в руководстве  выбирается принципиальная схема, соответствующая неисправному прибору или нарушенной функции.

На принципиальных схемах показано внутреннее устройство элементов (выключателей, переключателей, реле и т. п.), что облегчает понимание принципа действия системы и поиск неисправностей.

На схемах показаны:

– Элементы с их номером.

– Разъемы и соединения с буквенно-цифровым обозначением (**например**, **R107**).

– Точки соединения с «массой» с буквенно-цифровым или буквенным обозначением (**например**, **M4 или MG**).

Кроме принципиальных схем в руководстве дается:

– Назначение контактов каждого разъема (с указанием жгута проводов и соединения; см. указатель).

– Схемы прокладки жгутов проводов с указанием расположения элементов на автомобиле.

– Отдельный лист с указанием номеров приборов и разъемов, номеров схем разъемов и номеров схем прокладки жгутов проводов, с помощью которого пользователь может сразу же найти схемы разъемов и прокладки жгутов, не обращаясь к указателям.

ВНИМАНИЕ:
ДАННЫЙ ЛИСТ ДЕЙСТВИТЕЛЕН ТОЛЬКО ДЛЯ НАСТОЯЩЕГО РУКОВОДСТВА. ОН БУДЕТ ОБНОВЛЯТЬСЯ ПРИ КАЖДОМ НОВОМ ИЗДАНИИ.

Список сокращений:
На стр. 13-20 настоящего руководства дан список используемых сокращений.

В каждом руководстве по принципиальным схемам имеется также три отдельных листа с номерами и наименованием приборов.
Данный «Перечень приборов, разъемов, точек соединения с «массой» **действителен для всех автомобилей.**
Он будет обновляться при каждом новом издании схем электрооборудования.

НОВОЕ:
Начиная с 1995 модельного года под рубрикой «Применяемость» модель двигателя указывается напрямую, а не кодом.
Например, для автомобиля «Лагуна» указано Z7X вместо ME.
Поэтому для нахождения соответствующей монтажной схемы по какой-либо отдельной функции обязательно следует использовать данные таблички на двигателе и заводской таблички на автомобиле.

ПРИМЕЧАНИЕ Буква «N» на схемах прокладки жгутов проводов указана также на этикетке жгута.

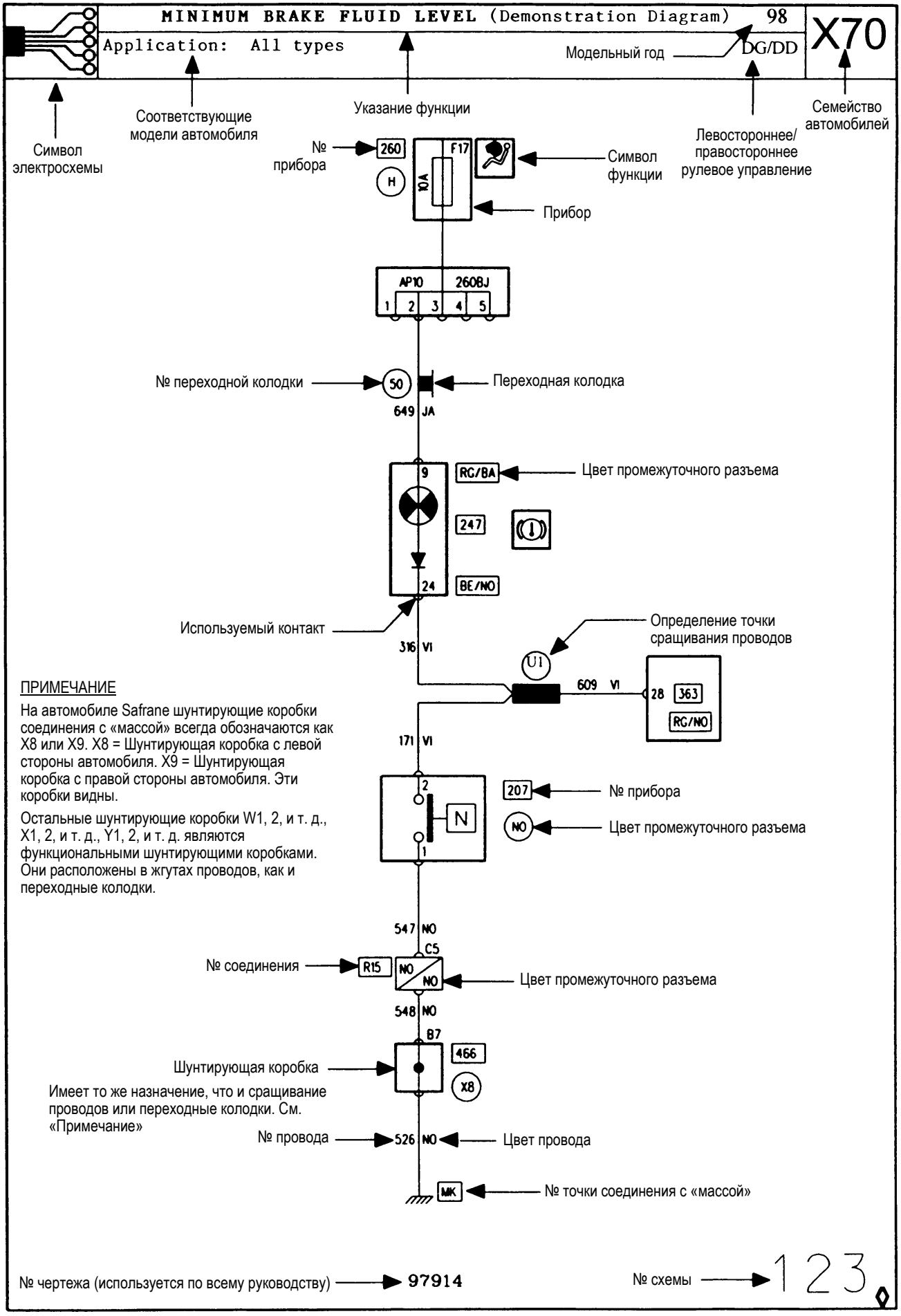

ПРИМЕЧАНИЕ

На автомобиле Safrane шунтирующие коробки соединения с «массой» всегда обозначаются как X8 или X9. X8 = Шунтирующая коробка с левой стороны автомобиля. X9 = Шунтирующая коробка с правой стороны автомобиля. Эти коробки видны.

Остальные шунтирующие коробки W1, 2, и т. д., X1, 2, и т. д., Y1, 2, и т. д. являются функциональными шунтирующими коробками. Они расположены в жгутах проводов, как и переходные колодки.

ОБЩИЕ СВЕДЕНИЯ

Пояснения к схемам разъемов

DASHBOARD HARNESS/ENGINE CONNECTION 98

Application: ALL TYPES

X - -

ИСПОЛЬЗУЕТСЯ ТОЛЬКО НА ЗАВОДЕ-ИЗГОТОВИТЕЛЕ

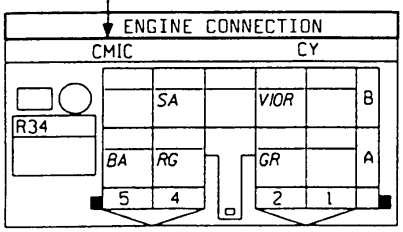

New Heading Symbols

N°	mm²		··· → ···

TR	SEC	COL	DESCRIPTION
A2	1	GR	DIAG SOCKET INJECTION SIGNAL
A4	.6	RG	+ BATT PROT/CLOCK FUSE
A5	2	BA	+ PROT/FUEL PUMP FUSE
B2	.6	VI/OR	DIAG SOCKET AUT TRANS SIGNAL
B4	.6	SA	AUT TRANS SHIFT SPEED SIGNAL

S6 S7 S8 S16 S19

НАИМЕНОВАНИЕ РАЗЪЕМА

ЦВЕТ РАЗЪЕМА

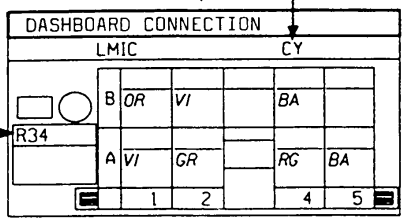

№ РАЗЪЕМА

N°	mm²		··· → ···
A1	.6	VI	- CAT FAULT WARNING LIGHT
A2	1	GR	DIAG SOCKET INJECTION SIGNAL
A4	.6	RG	+ BATT PROT/CLOCK FUSE
A5	2	BA	+ PROT/FUEL PUMP FUSE
B1	.6	OR	BRAKE PEDAL SWITCH SIGNAL
B2	.6	VI	DIAG SOCKET AUT TRANS SIGNAL
B4	.6	BA	AUT TRANS SHIFT SPEED SIGNAL

ЦВЕТ МОДУЛЯ

ЦВЕТ ДЕРЖАТЕЛЯ МОДУЛЯ

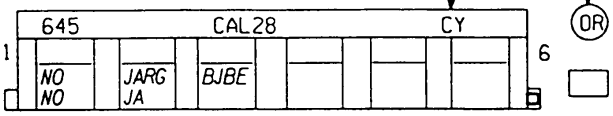

N°	mm²		··· → ···
1	2	NO	EARTH
1	.35	NO	EARTH
2	1.4	JA/RG	+ BATT PROT/SUNROOF SHUNT
2	1.4	JA	+ ACC PROT/SUNROOF FUSE
3	.35	BJ/BE	FRONT & REAR WINDOW WIND UP

96608

СХЕМА № → 162

Пояснения к схемам разъемов (продолжение)

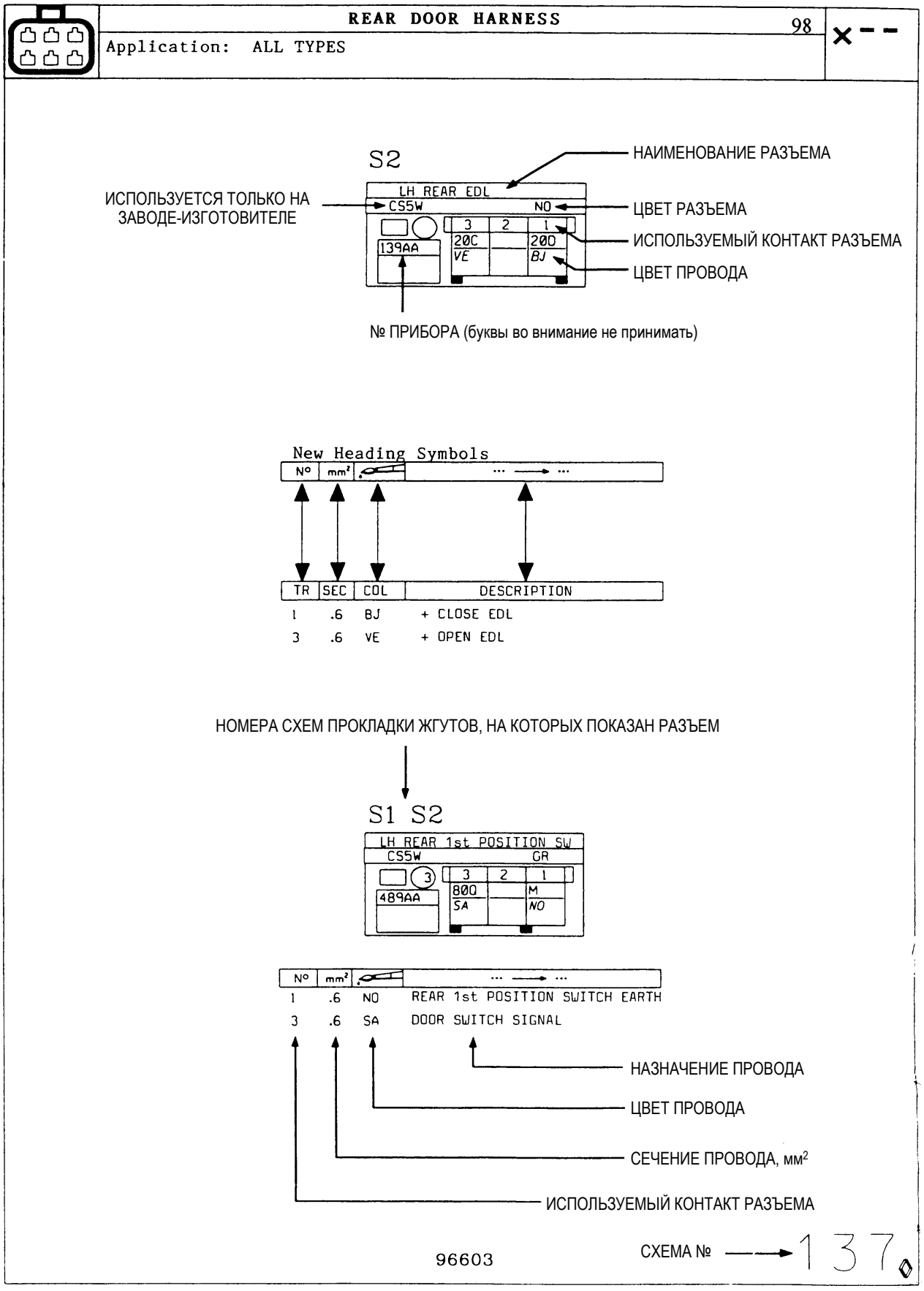

ИСПОЛЬЗУЕМЫЕ НА СХЕМАХ УСЛОВНЫЕ ОБОЗНАЧЕНИЯ СОЕДИНЕНИЙ

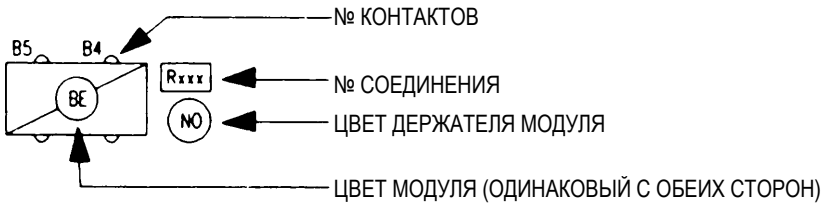

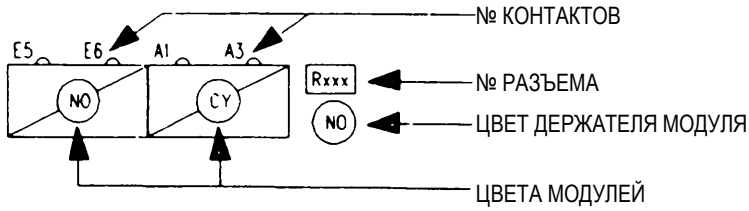

ДЛЯ ДАННОЙ ФУНКЦИИ ИСПОЛЬЗУЮТСЯ ДВА РАЗЛИЧНЫХ МОДУЛЯ

1 ЧЕРНЫЙ В СТОРОНУ 1 ЧЕРНОГО

1 ПРОЗРАЧНЫЙ В СТОРОНУ 1 ПРОЗРАЧНОГО

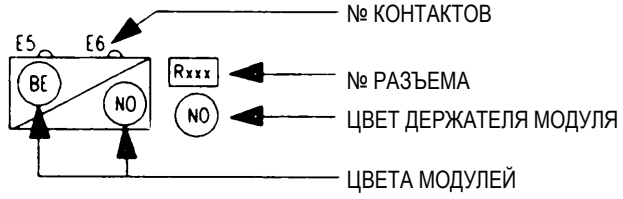

ПОКАЗАННЫЙ МОДУЛЬ (NO) ЗАКРЕПЛЕН И РАСПОЛОЖЕН РЯДОМ СО СЪЕМНЫМ МОДУЛЕМ (BE), КОТОРЫЙ МОЖЕТ ИМЕТЬ ДРУГОЙ ЦВЕТ, например, СОЕДИНЕНИЯ В ДВЕРЯХ

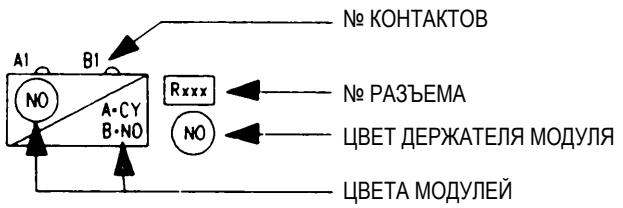

В ЭТОМ СЛУЧАЕ МОДУЛИ ЧЕРНОГО ЦВЕТА НЕСЪЕМНЫЕ И РАСПОЛОЖЕНЫ НАПРОТИВ СЪЕМНЫХ МОДУЛЕЙ. КАЖДЫЙ МОДУЛЬ ИМЕЕТ СОБСТВЕННОЕ БУКВЕННОЕ ОБОЗНАЧЕНИЕ КОНТАКТА.

например, A = CY МОЖЕТ ИМЕТЬ ОБОЗНАЧЕНИЕ A1. A2, A3, и т. д., а B = NO МОЖЕТ ИМЕТЬ ОБОЗНАЧЕНИЕ B1, B2, B3, и т. д.

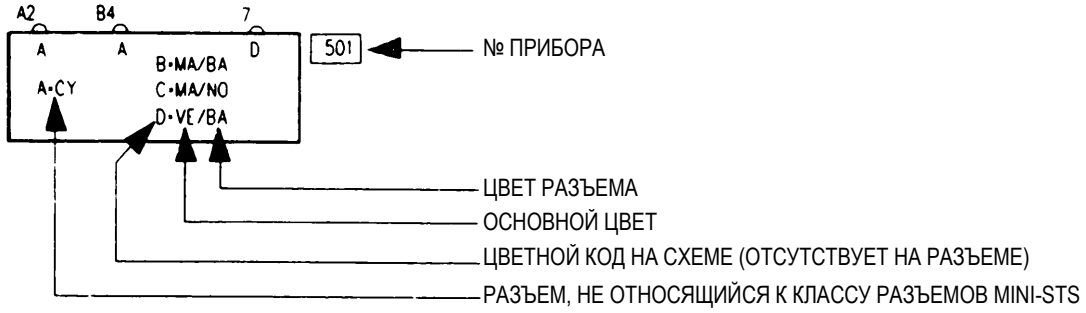

НЕКОТОРЫЕ ЭЛЕКТРОННЫЕ БЛОКИ СНАБЖЕНЫ РАЗЪЕМАМИ «MINI-STS»
НА СХЕМАХ ВО ВСЕХ СЛУЧАЯХ УКАЗАН ЦВЕТ ВИЛОЧНОЙ ЧАСТИ И ЦВЕТ РОЗЕТОЧНОЙ ЧАСТИ ИСПОЛЬЗУЕМОГО РАЗЪЕМА
например, D = VE/BA. VE = ЦВЕТ ВИЛОЧНОЙ ЧАСТИ BA = ЦВЕТ РОЗЕТОЧНОЙ ЧАСТИ ИСПОЛЬЗУЕМОГО РАЗЪЕМА
В ПРИВЕДЕННЫМ ВЫШЕ ПРИМЕРЕ В ОДНОМ И ТОМ ЖЕ ЭЛЕКТРОННОМ БЛОКЕ ИСПОЛЬЗУЮТСЯ РАЗЪЕМЫ «MINI-STS» И РАЗЪЕМ «MIC»
A = CY.

В ЭТОМ СЛУЧАЕ «A» ОБОЗНАЧАЕТ ЦВЕТ РАЗЪЕМА, А ОБЫЧНЫЙ НОМЕР КОНТАКТА УКАЗАН НА СХЕМЕ: A1, A2, B4, B6 и т. д.

ПРИМЕР:

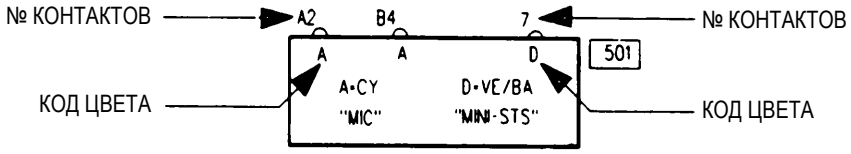

ОБЩИЕ СВЕДЕНИЯ

Цвет проводов и их обозначение

ЦВЕТ ПРОВОДОВ ОСНОВНОГО ЭЛЕКТРИЧЕСКОГО СОСТОЯНИЯ

Красный + 12 В до замка зажигания.
Желтый + 12 В после замка зажигания.
Синий Цепи бокового и заднего света или цепи габаритный огней.
Черный Прямой соединение с «массой»

КОДЫ ЦВЕТОВ ПРОВОДКИ И РАЗЪЕМОВ

BA	BE	BJ	CY	GR	JA	MA
Белый	Голубой	Бежевый	Прозрачный	Серый	Желтый:	Коричневый
NO	OR	RG	SA	VE	VI	
Черный	Оранжевый	Красный	Розовый	Зеленый	Лиловый	

Особые случаи:

– «Плюс» на стартер, прерывистые соединения с «массой», изменение полярности не являются основными электрическими состояниями.

– Наличие в цепях защитных устройств (предохранителей и термовыключателей) не меняют электрического состояния проводов.

– Проводка, входящая в комплект поставки приборов, не всегда включена по этим правилам.

СХЕМА ПОИСКА НЕИСПРАВНОСТЕЙ

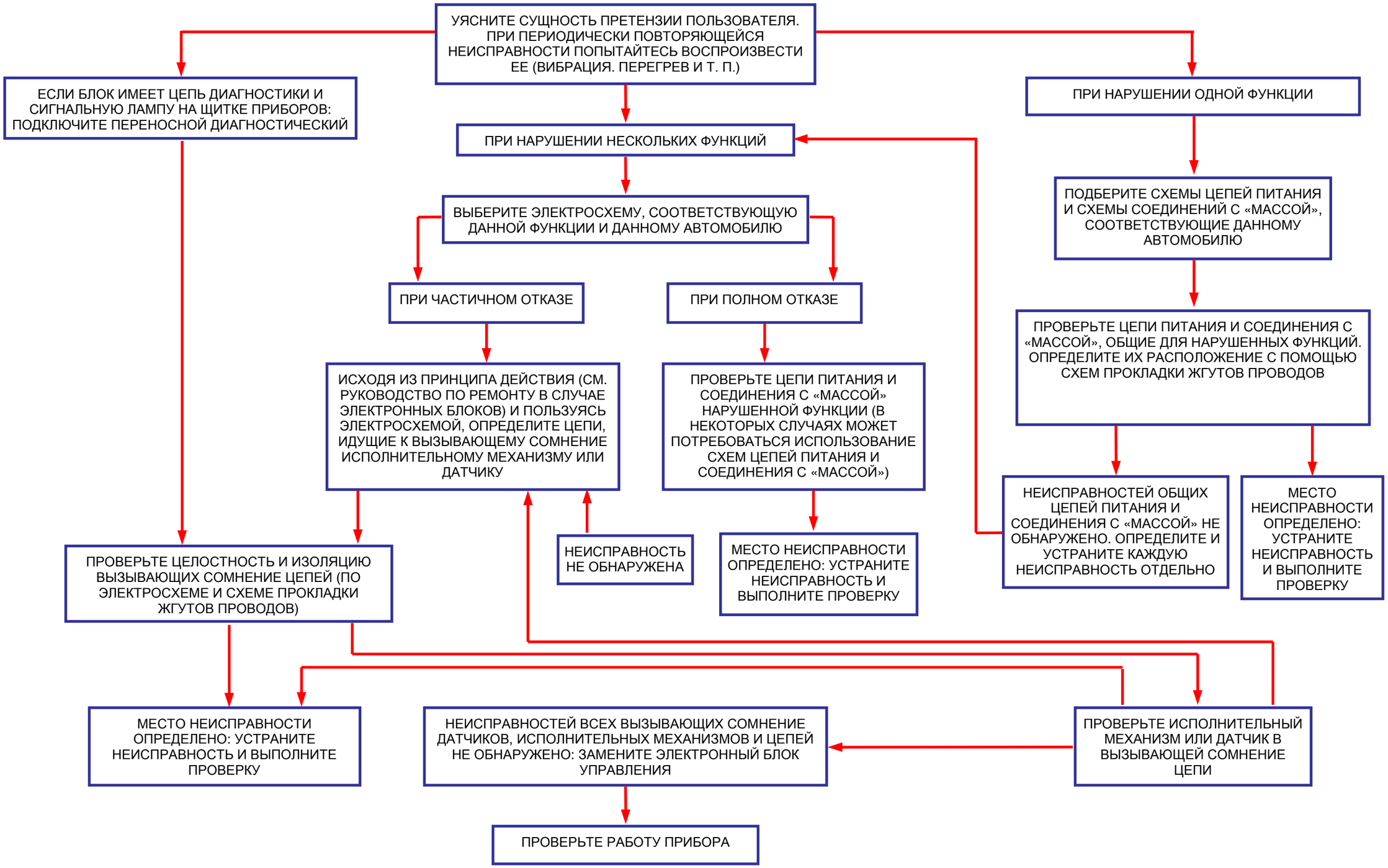

ЭЛЕКТРОМОНТАЖНЫЕ РАБОТЫ

Инструмент и приспособления

ОБЖИМНОЙ ИНСТРУМЕНТ

– Все работы на разъемах выполняются, как указано в Технической ноте **NT 8074**.
  В данном документе указаны различные способы таких работ, в том числе на разъемах нового типа.
  Также приводится перечень необходимого инструмента и приспособлений для правильного выполнения ремонта.

– В Технической ноте **NT 8075** содержатся указания по выполнению операций, связанных с использованием термоусадочных муфт при ремонте проводки.

– Сведения по используемым электротехническим материалам даны в документах **PR 830** и **Технические материалы**.

Существует также электроремонтный комплект с широким набором зажимов, термоусадочных муфт, плавких предохранителей и т. п. и необходимыми инструментами и приспособлениями. Имеется на складе запасных частей. Складской № **00 00 106 802**.

ПЕРЕЧЕНЬ СОКРАЩЕНИЙ

a-e	Учебный автомобиль
a v	Замок зажигания
abp	Аккумуляторная батарея с предохранителем положительного вывода
abr	Антиблокировочная система тормозов
абс	Антиблокировочная система тормозов
ac	Кондиционер
acc	Потребители электроэнергии
acce	Ускоренный
accel	Акселератор или акслерометр и ускоренный
accéléro	Акселерометр
ad	Дополнительный
adac	Бортовой компьютер
add	Дополнительный
adher	Сцепление (с грунтом)
adm	Впуск
admi	Впуск
aei	Полностью электронное зажигание
af	Электромагнитный реверс торможения (стеклоочистители)
airb	Подушка безопасности
al cig	Прикуриватель
al cigar	Прикуриватель
alar	Охранная сигнализация
alfb	Электромагнитный клапан прекращения регулирования угла опережения впрыска в сторону уменьшения
ali	Питание
alim	Питание
all	Зажигание
allum	Зажигание или распределитель зажигания
air	Охранная сигнализация
alt	Генератор
amort	Амортизатор
amv	Амортизатор переменной жесткости
antipar	Подавление радиопомех
antiperc	Система предотвращения перегрева двигателя
antiperco	Система предотвращения перегрева двигателя
apc	После замка зажигания
aperco	Система предотвращения перегрева двигателя
ap/tête	Подголовник
ar	Задний
ard	Правая задняя часть кузова
arg	Левая задняя часть кузова
arr	Задний
ass	Усилитель
atmo	Атмосферный или без наддува
au ec	Учебный автомобиль
auto	Разрешение
aut trans	АКП
av	Передний
avanc	Опережение
avd	Передняя правая часть кузова
avert	Звуковой сигнал автомобиля или звуковая сигнализация
avert em	Электромагнитный звуковой сигнал
avg	Левая передняя часть автомобиля
B	Блок реле-прерыватель
b e	ЭБУ
b e r v	ЭБУ регулятора скорости
b fl	Тормозная жидкость
b g	Базовый уровень комплектации
ba	Белый

ПЕРЕЧЕНЬ СОКРАЩЕНИЙ

bar180	Двери, открывающиеся на 180°
barr	Переходная колодка:
batt	Аккумуляторная батарея
bbn	Катушка, обмотка
be	Голубой
bieau	Двухфункциональный датчик температуры охлаждающей жидкости
bim	Коммутационный блок в моторном отсеке
bj	Бежевый
blind	Экранирование
boit	Блок, реле-прерыватель
br ar	Задний противотуманный фонарь
brav	Противотуманная фара
bt	Коробка, блок, кожух, кнопка, корпус, ЭБУ
bt eau	Ниша воздухозабора, люк воздухозабора, корпус термостата
bva	АКП
bvm	Механическая КП
c	Водитель
c c	Предохранитель, автоматический выключатель
c/t	Тахометр
ca	Кондиционер
cad	Устройство выдержки времени или с выдержкой времени
cal	ЭБУ
calc	ЭБУ
calc inject	ЭБУ системы впрыска
calcu	ЭБУ
capt	Датчик
captr	Датчик
car	Карбюратор или топливо
carb	Топливо
carbu	Карбюратор
carbur	Топливо
cat	Каталитический нейтрализатор отработавших газов
cata	Каталитический
cde	Орган управления, выключатель переключатель
cds a/pr	Помехоподавительный конденсатор
centr	Блок реле-прерыватель
cep	Центральный замок дверей
cfr	Багажное отделение
ch	С обогревом
chau	С обогревом
chauf	Отопитель
chf	Отопитель
chfg	Отопитель
chr	Нагрузка
clig	Указатель поворота
clign	Указатель поворота
clim	Климатическая установка или кондиционер
climat	Кондиционер
cling	Указатель поворота
cliquet	Детонация
clqt	Детонация
cmic	Миниатюрный соединитель
co	Водитель
coa	Система поддержания высоты кузова
col	Впускной трубопровод или выпускной коллектор или цвет
cold clim	Вариант для стран с холодным климатом
collect	Впускной или выпускной коллектор
comb	Щиток приборов или подрулевой переключатель
comp	Компрессор или отсек

ПЕРЕЧЕНЬ СОКРАЩЕНИЙ

con	Консоль или водитель
cond	Водитель или конденсатор
conduc	Водитель
conduct	Водитель
conn	Соединение или разъем
contac	замок зажигания
cool	Охлаждающая жидкость или охлаждение
coul	Цвет
cpe	Центральный замок дверей
cpr	Отключение
cpt	Датчик
cptr	Датчик
cpts	Датчики
cr	Защелка, фиксатор или датчик положения распределительного вала
crab	Устройство блокировки дифференциала
crois	Ближний свет фар
ct	Замок зажигания или тахометр
etc	Переключатель или выключатель зажигания
ctl	Блок реле-прерыватель
ctrl	Центральный
cu+	С повышенной полезной нагрузкой
curs	Подвижный контакт
cy	Прозрачный
d	Правый
d a	Рулевое управление с усилителем
d d	Правостороннее рулевое управление
d g	Левостороннее рулевое управление
dae	Рулевое управление с электроусилителем
dash	Панель (щиток) приборов
dav	Усилитель рулевого управления с переменным усилением
dccv	Система вентиляции и отопления
dde	Диод
def	Неисправность
defil	ЭБУ контроля исправности ламп
dém	Стартер
démar	Стартер
dép	Запуск
depo	Система снижения токсичности отработавших газов
desig	Назначение, обозначение
detect	Датчик
diag	Диагностика
dies	Дизельный двигатель
dir ind	Указатель поворота
dist	Распределитель зажигания
djvrg	Обогрев стекол, с обогревом
doss	Спинка сиденья
dr	Водитель или дверь или правый
dr sch	Учебный автомобиль
driv	Водитель
drt	Правый
dsaf	Устройство нагнетания холодного воздуха
dst	Выдержка времени
dstrbtn	Выдержка времени
dt	Правый
dtctr	Датчик
dz	Дизельный двигатель
dzl	Дизельный двигатель
ec	Габаритный огонь
ecl	Прибор или приборы освещения

ecl ppd/g	Правая, левая лампа освещения номерного знака
eclair	Приборы освещения
eco	Экономичный
ecu	Электронный блок управления (ЭБУ)
edl	Система центральной блокировки замков дверей
ef	Стереть
effa	Стереть
egr	Клапан рециркуляции отработавших газов
el ar	Очиститель заднего стекла
elect	Электрический
electr	Электромагнитный клапан
electr dies	Электромагнитный клапан дизельного двигателя
electro	Электромагнитный клапан
electro ksb	Электромагнитный клапан пускового устройства
electron	Электронный
em	Электромагнитный
emb pil	Автоматическое сцепление
embra	Сцепление
eng	Двигатель
ep	Автоматическое сцепление
epis	Точка сращивания проводов
epp	Фонарь освещения номерного знака
eps	Рулевое управление с электроусилителем
equip	Оборудование
es	С бензиновым двигателем
ev	Стеклоочиститель или электромагнитный клапан
ev av	Очиститель ветрового стекла
eva	Очиститель заднего стекла
evar	Очиститель заднего стекла
evm	Модулирующий электромагнитный клапан
ex	Наружный, внешний
exc	За исключением, кроме
ext	Наружный, внешний
f	Плавкий предохранитель или противотуманный свет или тормоз
f arg/d	Правый/левый задний фонарь
f br ar	Задний противотуманный фонарь
f br av	Противотуманная фара
f b av	Противотуманная фара
f m	Фонарь заднего хода
f mar	Фонарь заднего хода
ferm	Закрытие, закрыть
feu croi d	Правая фара ближнего света
feu croi g	Левая фара ближнего света
feu rd	Правая фара, дальний свет
feu rg	Левая фара. дальний свет
feuil	Выключатель плафона в стойке двери
fl	Жидкость, рабочая среда
flr	Выключатель плафона в стойке двери
fnt	Передний
foncs	Функции или электроприборы
fr	Модификация для стран с холодным климатом
func	Функция
fus	Плавкий предохранитель
g	Левый
gc	Левый
gche	Левый
gep	Электронасос
gfr	Модификация для стран с очень холодным климатом
gmc	Компрессор системы поддержания высоты кузова

ПЕРЕЧЕНЬ СОКРАЩЕНИЙ

gmv	Электровентилятор системы охлаждения
gps	Спутниковая система навигации
gr	Серый
gv	Большая скорость
h g	Высший уровень комплектации
h p	Громкоговоритель
h p p	Громкоговоритель в двери
h r	Подача теплого воздуха в заднюю часть салона, задняя часть салона с отоплением
h s	Большая скорость
hab	Салон
ht	Верх, верхний, высокий
htr	Отопитель
hu	Масло
hyd	Гидравлический
ident	Идентифицировать
immob	Система электронной противоугонной блокировки запуска двигателя
impu	Импульсный (управление)
ine	Инерция, инерционный
inf	Сигнал
info	Сигнал, информация
inj	Впрыск, система впрыска
inje	Впрыск, система впрыска
injec	Форсунка или впрыск
inst	Прибор
int	Внутренний или выключатель
inter	Выключатель, переключатель
inv	Выключатель, переключатель
izlmnt	Изоляция
ja	Желтый
junct	Соединение, точка соединения
ksb	Электромагнитный клапан пускового устройства
l frein	Тормозная жидкость
lar	Заднее стекло
lant	Габаритный огонь
larc	Обогрев заднего стекла
lard	Обогрев заднего стекла
lcd	Жидкокристаллический дисплей
lev	Уровень
lh	Левый
lhd	Левостороннее рулевое управление
lig	Линия, цепь
longi	Продольный
lpg	Левый габаритный фонарь, защищенный предохранителем
ls	Предохранительная защелка или малая скорость
lt	Габаритный огонь
lv	Рычаг или омыватель стекла или стеклоподъемник
lve	Электрический стеклоподъемник
m	«Масса»
m/a	Вкл./выкл.
ма	Коричневый
manif	Впускной или выпускной коллектор
mar	Задний ход, включение заднего хода
mém	Память
mémo	Введено в память
mgb	Механическая КП
min	Минимальный
mini	Минимальный
mirr	Зеркало
mixt	Смесь

mod	Модуль
monomanet	Рычажный переключатель
mont	Часы
mot	Двигатель автомобиля или электродвигатель
mpa	Силовой модуль зажигания
mse	«Масса»
mxg	Смешивание
nav	Выключатель, переключатель или пальчиковая лампа
niv	Уровень
no	Черный или номер
ntre	Нейтраль
o2	Кислород
or	Оранжевый
orient	Положение
ouvert	Открытие, открыто
oxy	Кислород
p	Насос или пассажир или дверь или давление
p carb	Топливный насос
p carbu	Топливный насос
p eau	Водяной насос
p m	Нейтраль
p/n	Стоянка/нейтраль
pa	Пассажир
packt	Пакет оборудования
pan	Щиток приборов
pap	Дроссельная заслонка
papi	Дроссельная заслонка
papil	Дроссельная заслонка
papill	Дроссельная заслонка
pas	Усилитель рулевого управления или пассажир
pass	Пассажир
passa	Пассажир
passag	Пассажир
pbch	Ветровое стекло с обогревом
perco	Перегрев
perf	Рабочие характеристики
pink	Детонация
pke	Пакет оборудования
pl	Плата или шасси
plaf	Плафон
plat	Плата или шасси
plati	Плата или шасси
pmh	Верхняя мертвая точка
pneumat	Шина, пневматический
pom	Масляный картер
port	Дверь или стойка
posit	Положение
pot	Потенциометр
poten	Потенциометр
potent	Потенциометр
pp	Дроссельная заслонка
pp/chf	Пред- и послепусковой подогрев
ppd	Правый фонарь освещения номерного знака
ppe	Насос
ppl	Дроссельная заслонка
ppll	Дроссельная заслонка
pr	Давление
pre	Давление
préch	Предпусковой подогрев

préchauff	Предпусковой подогрев
press	Давление
presso	Реле давления или датчик давления
prgrmtn	Программирование
prkg	Стоянка, парковка
projad	Дополнительная фара
proj d	Правая фара
proj g	Левая фара
prot	Через предохранитель
prs	Давление
prsmn	Ручное управление
prt	Дверь или через предохранитель
psgr	Пассажир
pstn	Положение
pv	Малая скорость
qlight	Окно боковины кузова
r	Соединение или задний
r la proj	Реле омывателя фар
r p	Соединение в двери
r v	Зеркало заднего вида
rac	Соединение
radtél	Радиотелефон
ral	Холостой ход двигателя
rale	Холостой ход двигателя
ralent	Холостой ход двигателя
rard	Правое заднее соединение
ravm	Переднее соединение (в моторном отсеке)
rcl	Реверсирование, включение передачи заднего хода
récept	Приемник
réch	Отопитель
réchau	Отопитель
refroid	Охлаждение
rég vit	Регулятор скорости движения
régl proj	Регулировка светового пучка фар
regsit	Регулировка светового пучка фар
régul	Регулятор
régulat	Регулятор
réhau	Регулировка по высоте
réhaus	Регулировка по высоте
rel	Реле
rer	Регулятор холостого хода
rés	Резистор, сопротивление
résis	Резистор, сопротивление
résist	Резистор, сопротивление
rét	Зеркало заднего вида
rétc	Наружное зеркало заднего вида со стороны водителя
rétro	Зеркало заднего вида
rétro p	Наружное зеркало заднего вида со стороны пассажира
rétros	Зеркала заднего вида
rev	Реверсирование, включение передачи заднего хода
RG	Красный:
RH	Правый
rhéost	Реостат
rhéostat	С реостатной регулировкой
rich	Смесь
RI	Реле
rl inj	Реле впрыска
rle	Реле
rlt	Холостой ход двигателя

ПЕРЕЧЕНЬ СОКРАЩЕНИЙ

rp cond dg	Соединение в двери водителя на автомобиле с левосторонним рулевым управлением
rp pass dg	Соединение в двери пассажира на автомобиле с левосторонним рулевым управлением
rpdb	Соединение приборной панели
rv	Регулятор скорости движения
s	Вспомогательное оборудование/речевой синтезатор/сиденье/стоп-сигнал
s chauf	Сиденье с обогревом
sa	Розовый
sav	Послепродажное обслуживание
scr	Экран
sde	Датчик
sec	Секция, сечение
sécur	Безопасность, защита
sél	Селектор, переключатель
sélec	Селектор, переключатель
sens	Датчик
serv	Потребители электроэнергии
sf	За исключением, кроме
sgpav	Переднее пассажирское сиденье
sh	Шунт
sié	Сиденье
siég	Сиденье
sig	Сигнал
sl	Электромагнитный (клапан) или пороговое значение
so	Звук, звуковой
son	Звук, звуковой
spd	Скорость
spkr	Громкоговоритель
spt	Фонарь направленного света
sus	Подвеска
suspi	Регулируемая подвеска
suspil	Регулируемая подвеска
sw	Выключатель, переключатель
syp	Синтезатор речи
t t	Все модели
ta	АКП
table	Щиток приборов
tacho	Тахометр
tbl	Щиток приборов
tdc	Верхняя мертвая точка
téléph	Телефон
tem	Температура
temp	Устройство выдержки времени
temp air	Температура воздуха
tempo	Устройство выдержки времени или с выдержкой времени
teta	Блок, устройство управления
th	Датчик температуры
thctc	Датчик температуры
the	Датчик температуры
ther	Датчик температуры
therm	Датчик температуры
thermo	Датчик температуры
throtт	Дроссельная заслонка
tim	Устройство выдержки времени или с выдержкой времени
tir	Пульт дистанционного управления
to	Люк крыши
tpp	Реле времени пред- и послепускового подогрева
tprt	Температура
trans	Трансмиссия
transp	Приемоответчик

tres	Разъем с оплеткой
ucbic	Микропроцессор и разъем
uce	Электронный блок управления
us	Ультразвуковой, ультразвук
v	Скорость
v poch	Вещевой ящик
ve	Зеленый
verlog	Система электронной противоугонной блокировки запуска двигателя
verr	Запирание
verro	Запирание
verrou	Запирание
vi	Фиолетовый (лиловый)
vi poche	Вещевой ящик
vid-poches	Вещевой ящик
vide poc	Вещевой ящик
vit	Скорость
vit eng	Включенная передача КП
vntltn	Вентиляция
vo	Грунтовая дорога
vol	Заслонка или рулевое колесо
vpas	Усилитель рулевого управления с переменным усилением
vrb	Переменный
vt	Скорость
vts	Скорость
vyt	Сигнальная лампа
w	Стекло, ветровое стекло, омыватель, провод, сигнализация
w wash	Омыватель ветрового стекла
w wind	Электрический стеклоподъемник

ПЕРЕЧЕНЬ ЭЛЕМЕНТОВ ЭЛЕКТРООБОРУДОВАНИЯ

1 Блок учебного автомобиля
2 Устройство отключения аккумуляторной батареи
3 Тахограф
4 Переключатель блокировки замка правой двери
5 Переключатель блокировки левой двери
6 ЭБУ электровентилятором кондиционера
7 Блок резисторов управления модулем
8 Датчик давления в напорной магистрали АКП
9 Электромагнитный клапан ограничения крутящего момента
10 Выключатель 1-ой передачи
11 Выключатель полного привода
12 Реле «массы» фар дневного движения
13 Выключатель отмены сигнализации
14 Выключатель блокировки задних дверей
15 Сигнальная лампа блокировки задних дверей
16 Реле электромагнитного клапана регулирования момента опережения впрыска
17 Термовыключатель электромагнитного клапана регулирования момента опережения впрыска
18 Датчик температуры нагнетаемого воздуха
19 Электронный термостат
20 Лампа освещения передней пепельницы
21 Сигнальная лампа охранной сигнализации
22 Газонаполненный упор двери задка
23 Реле разблокировки открывающихся элементов кузова
24 Датчик бокового ускорения (АБС)
25 Электродвигатель привода замка правой двери
26 Электродвигатель привода замка левой двери
27 Реле выключения электровентиляторов системы охлаждения двигателя
28 Реле правого замка
29 Реле левого замка
30 Сигнальная лампа незакрытых открывающихся элементов кузова
31 Сигнальная лампа противотуманных фар
32 Сигнальная лампа адсорбера
33 Реле времени электронного блока датчика уровня топлива
34 Фонарь на крыше
35 Датчик высоты кузова
36 Компрессор системы поддержания высоты кузова
37 Электрический модуль управления вспомогательным электрооборудованием
38 ЭБУ убирающихся фар
39 Электродвигатель привода правой убирающейся фары
40 Электродвигатель привода левой убирающейся фары
41 ЭБУ системы поддержания высоты кузова
42 ЭБУ электромагнитным клапаном рециркуляции отработавших газов
43 Сигнальная лампа запуска холодного двигателя
44 Сигнальная лампа сидений с обогревом
45 ЭБУ пускового устройства
46 Электромагнитный клапан пускового устройства (подача дизельного топлива)
47 Электронный блок указателя уровня масла
48 Правая фара дальнего света
49 Левая фара дальнего света
50 Правая фара ближнего света
51 Левая фара ближнего света
52 Электронный ключ охранной сигнализации
53 Диод группы электровентиляторов системы охлаждения двигателя
54 Помехоподавительный фильтр электродвигателя стеклоочистителя
55 Реле убирающихся фар
56 Реостат освещения приборов
57 Реле включения электровентилятора через центральный коммутационный блок в салоне (ЦЭКБС)
58 Концевой выключатель
59 Электродвигатель системы распределения воздуха
60 Электродвигатель системы антиобледенения
61 Соединительная колодка системы впрыска
62 Микровыключатель 1 СРОГ для послепускового подогрева 1
63 Микровыключатель 2 СРОГ для послепускового подогрева 2
64 Термовыключатель прекращения подачи топлива 110/115
65 Электромагнитный клапан рециркуляции воздуха
66 Реле люка крыши
67 Реле питания системы управления вентиляцией салона
68 Реле 4-ой скорости вентилятора системы вентиляции салона
69 Датчик забортной температуры
70 Электронный блок датчика наличия воды в дизтопливе
71 Электродвигатель блокировки распашной двери
72 Электродвигатель блокировки сдвижной двери
73 Светодиод системы электронной противоугонной блокировки запуска двигателя
74 Реле плафонов освещения
75 Устройство для смены компакт-дисков
76 Контрольный разъем
77 Главное реле системы дизельного впрыска
78 Электромагнитный клапан высокого давления
79 Триггерное реле кислородного датчика
80 Реле запуска холодного двигателя
81 Кнопка запуска холодного двигателя
82 Переключатель видов топлива бензин/газ
83 Выключатель обогрева ветрового стекла
101 Прикуриватель
102 Распределитель зажигания
103 Генератор
104 ВЫКЛЮЧАТЕЛЬ ЗАЖИГАНИЯ
105 Электромагнитный звуковой сигнал
106 Электропневматический звуковой сигнал
107 Аккумуляторная батарея
108 Катушка зажигания
109 Бортовой компьютер
110 Блок контроля давления в тормозной системе
111 Силовой модуль зажигания
112 Реле-прерыватель очистителя заднего стекла
113 Реле-прерыватель переднего стеклоочистителя
114 Блок двухтонального звукового сигнала
115 Блок регулирования узла электронасоса
116 Реле времени омывателя фары
117 Сигнализатор о невыключенном наружном освещении
118 ЭБУ АБС
119 ЭБУ АКП
120 ЭБУ системы впрыска
121 Выключатель задних противотуманных фонарей
122 Выключатель противотуманных фар
123 Выключатель блокировки электрозамка двери
124 Выключатель отопителя
125 Выключатель аварийной сигнализации
126 Переключатель вентилятора нагнетания холодного воздуха
127 Переключатель стеклоочистителя заднего стекла
128 Выключатель обогрева заднего стекла
129 Переключатель выбора программ движения
130 Переключатель электростеклоподъемника правого заднего стекла
131 Переключатель электростеклоподъемника левого заднего стекла
132 Переключатель электростеклоподъемника двери водителя
133 Переключатель электростеклоподъемника двери пассажира
134 Переключатель наружного зеркала заднего вида
135 Выключатель блокировки электростеклоподъемника задней двери
136 Выключатель пускового устройства
137 Реле-прерыватель указателей поворота и аварийной сигнализации
138 Электродвигатель привода замка правой задней двери
139 Электродвигатель привода замка левой задней двери
140 Электродвигатель привода замка двери водителя
141 Электродвигатель привода замка двери пассажира
142 Электродвигатель привода замка крышки багажника
143 Датчик уровня жидкости в бачке омывателя ветрового стекла
144 Датчик аварийного уровня охлаждающей жидкости
145 Переключатель стеклоочистителя и стеклоомывателя
146 Датчик детонации 1
147 Датчик атмосферного давления
148 Датчик давления масла
149 Датчик ВМТ
150 Датчик скорости вращения правого заднего колеса
151 Датчик скорости вращения левого заднего колеса
152 Датчик скорости вращения правого переднего колеса
153 Датчик скорости вращения левого переднего колеса
154 Выключатель крышки багажника
155 Выключатель света заднего хода
156 Выключатель стояночного тормоза
157 Выключатель педали тормоза
158 Датчик полного открытия дроссельной заслонки
159 Датчик закрытого положения дроссельной заслонки
160 Выключатель стоп-сигнала
161 Выключатель освещения вещевого ящика
162 Расходомер

ПЕРЕЧЕНЬ ЭЛЕМЕНТОВ ЭЛЕКТРООБОРУДОВАНИЯ

163 Стартер
164 Вентилятор нагнетания холодного воздуха
165 Фонарь освещения багажного отделения
166 Фонарь освещения номерного знака, правый
167 Фонарь освещения номерного знака, левый
168 Фонарь освещения вещевого ящика
169 Электромагнитный клапан рециркуляции отработавших газов
170 Электромагнитный клапан рулевого управления с усилителем
171 Муфта включения компрессора кондиционера
172 Правый задний фонарь
173 Левый задний фонарь
174 Правый задний противотуманный фонарь
175 Левый задний противотуманный фонарь
176 Правая противотуманная фара
177 Левая противотуманная фара
178 Концевой выключатель правой задней двери
179 Концевой выключатель левой задней двери
180 Концевой выключатель двери водителя
181 Концевой выключатель двери пассажира
182 Правый задний фонарь заднего хода
183 Левый задний фонарь заднего хода
184 Правый габаритный фонарь
185 Левый габаритный фонарь
186 Электронасос гидроусилителя рулевого управления
187 Электровентилятор отопителя
188 Электровентилятор системы охлаждения
189 Правый задний громкоговоритель
190 Левый задний громкоговоритель
191 Громкоговоритель в правой передней двери
192 Громкоговоритель в левой передней двери
193 Форсунка 1-го цилиндра
194 Форсунка 2-го цилиндра
195 Форсунка 3-го цилиндра
196 Форсунка 4-го цилиндра
197 Форсунка 5-го цилиндра
198 Форсунка 6-го цилиндра
199 Указатель уровня топлива
200 Заднее стекло с обогревом
201 Электродвигатель привода стеклоподъемника задней правой двери
202 Электродвигатель стеклоподъемника стекла левой задней двери
203 Электродвигатель привода стеклоподъемника стекла двери водителя
204 Электродвигатель привода стеклоподъемника двери пассажира
205 Датчик давления
206 Трехфункциональный датчик давления кондиционера
207 Датчик уровня тормозной жидкости
208 Модуль электронного зажигания
209 Рычажный переключатель
210 Часы
211 Электродвигатель очистителя заднего стекла
212 Электродвигатель очистителя ветрового стекла
213 Передний плафон освещения
214 Правый задний плафон освещения
215 Левый задний плафон освещения
216 Датчик износа тормозных колодок на правом переднем колесе
217 Датчик износа тормозных колодок на левом переднем колесе
218 Топливный насос
219 Насос омывателя фары
220 Насос омывателя заднего стекла
221 Насос омывателя ветрового стекла
222 Потенциометрический датчик положения дроссельной заслонки
223 Потенциометр регулирования холостого хода
224 Реле давления гидроусилителя рулевого управления
225 Диагностический разъем
226 Правая фара
227 Левая фара
228 Регулятор холостого хода
229 Реле звукового сигнала
230 Реле задних противотуманных фонарей
231 Реле противотуманных фар
232 Реле стартера
233 Реле нагнетания холодного воздуха
234 Реле включения электровентилятора системы охлаждения
235 Реле включения обогрева заднего стекла
236 Реле топливного насоса
237 Реле включения сдвоенных фар
238 Реле блокировки впрыска
239 Наружное зеркало заднего вида с электроприводом и электрообогревом со стороны водителя
240 Наружное зеркало заднего вида с электроприводом и электрообогревом со стороны пассажира
241 Реостат или шунт регулировки яркости освещения
242 Кислородный датчик содержания кислорода в отработавших газах
243 Датчик уровня масла
244 Датчик температуры охлаждающей жидкости
245 Датчик наружной температуры
246 Электромагнитный клапан останова двигателя
247 Щиток приборов
248 Датчик включения электровентилятора системы охлаждения двигателя
249 Инфракрасный передатчик
250 Датчик скорости
251 Двухфункциональный датчик температуры охлаждающей жидкости
252 Фильтр радиотелефона
253 Правый передний громкоговоритель
254 Левый передний громкоговоритель
255 Сигнальная лампа указателя правого поворота
256 Сигнальная лампа указателя левого поворота
257 ЭБУ системы предпускового подогрева
258 Свечи предпускового подогрева
259 Датчик температуры
260 Коробка предохранителей
261 Аудиосистема
262 Электровентилятор кондиционера
263 Переключатель очистителя и обогрева заднего стекла
264 Реле времени центрального замка
265 Консоль фонаря направленного освещения
266 Датчики полного открытия и закрытого положения дроссельной заслонки
267 Повторитель указателя поворота, правый
268 Повторитель указателя поворота, левый
269 Выключатель холостого хода
270 Термодатчик изменения УОЗ на 8°
271 Терморезистор
272 Датчик температуры всасываемого воздуха
273 Датчик предельной скорости
274 Электромагнитный клапан кондиционера
275 Реле времени подкачивающего топливного насоса
276 Переключатель импульсного электростеклоподъемника
277 ЭБУ контроля исправности ламп
278 Датчик детонации No 2
279 Реле системы предотвращения перегрева двигателя после остановки
280 Реле отключения электронной системы зажигания со статическим распределением высоковольтного напряжения
281 Реле ближнего света фар
282 Электрозамок крышки люка наливной горловины
283 Дополнительный топливный насос
284 Электродвигатель правого фароочистителя
285 Электродвигатель левого фароочистителя
286 Выключатель омывателя заднего стекла
287 Реле балластной обмотки
288 Главное реле света дневного движения
289 Реле габаритных огней дневного движения
290 Реле постоянного ближнего света фар
291 Электромагнитный клапан карбюратора
292 Реле реостата освещения приборов
293 Источник питания основного оборудования
294 Блок временной задержки системы обогрева заднего стекла
295 Блок сигнальных ламп
296 Реле шунтирования цепи противотуманных фар
297 Шунт цепи противотуманных фар
298 Отопитель
299 Плата вспомогательных реле
300 Плафон освещения на задней балке
301 Реле узла электронасоса АБС
302 Реле рулевого управления с адаптивным усилителем
303 Фонарь освещения рычага селектора АКП
304 Люк крыши
305 Электромагнитный регулятор момента опережения
306 Датчик температуры
307 Шунт замыкания на «массу» платы вспомогательных реле
308 Реле времени дегазации
309 Многофункциональный звуковой сигнал
310 Силовой модуль зажигания
311 Реле времени плафонов освещения
312 Реле отключения потребителей электроэнергии
313 Реле включения топливного насоса
314 Реле очистителя фар
315 Реле 2-ой скорости очистителя ветрового стекла
316 Реле изменения угла опережения зажигания на 4
317 Переключатель люка крыши
318 Обогреватель основания карбюратора
319 Панель управления кондиционером
320 Главный вентилятор кондиционера
321 Регулирующий резистор электровентилятора кондиционера
322 Диод кондиционера и рулевого управления с усилителем
323 Диод электромагнитного клапана кондиционера и рулевого управления с усилителем
324 Реле сигнализатора о превышении предельной скорости движения
325 ПДУ аудиосистемы

ПЕРЕЧЕНЬ ЭЛЕМЕНТОВ ЭЛЕКТРООБОРУДОВАНИЯ

326 Звуковой сигнализатор превышения скорости
327 ЭБУ датчика уровня топлива
328 Левый передний плафон освещения
329 Правый передний плафон освещения
330 Задний прикуриватель
331 Выключатель регулятора скорости движения
332 Переключатель импульсного стеклоподъемника
333 Выключатель сигнализатора о незастегнутом ремне безопасности
334 Термовыключатель
335 Реле 1-ой скорости группы электровентиляторов системы охлаждения двигателя
336 Реле 2-ой скорости группы электровентиляторов системы охлаждения двигателя
337 Реле 3-ой скорости группы электровентиляторов системы охлаждения двигателя
338 Регулятор давления наддува
339 Пусковая форсунка запуска холодного двигателя
340 Термовыключатель с временной задержкой
341 Электромагнитный клапан регулирования холостого хода
342 Защитное реле давления наддува
343 Датчик температуры масла
344 Пневмонасос регулятора
345 Предохранительный электромагнитный клапан системы регулирования
346 Электромагнитный клапан насоса регулирования
347 Разъем электропитания аудиосистемы
348 Верхняя плата переключателя импульсного стеклоподъемника
349 Распределитель зажигания
350 Датчик износа тормозных колодок левого заднего колеса
351 Датчик износа накладок тормозных колодок на правом заднем колесе
352 Электродвигатель 1 наклона спинки левого переднего сиденья
353 Электродвигатель 2 регулировки наклона спинки левого переднего сиденья
354 Электродвигатель регулировки по высоте левого переднего сиденья
355 Электродвигатель регулировки в продольном направлении левого переднего сиденья
356 Электродвигатель 1 наклона спинки правого переднего сиденья
357 Электродвигатель 2 регулировки наклона спинки правого переднего сиденья
358 Электродвигатель подъема правого переднего сиденья
359 Электродвигатель подъема правого переднего сиденья
360 Выключатель речевого синтезатора
361 Гидравлический блок АБС
362 Плата с зажимами + аккумуляторной батареи
363 Компьютер речевого синтезатора
364 Громкоговоритель речевого синтезатора
365 Правый высокочастотный громкоговоритель
366 Левый высокочастотный громкоговоритель
367 Правый концевой выключатель капота
368 Левый концевой выключатель капота
369 Водяной насос охлаждения подшипников турбокомпрессора
370 Резистор двухтонального звукового сигнала
371 Электромагнитный клапан продувки адсорбера системы улавливания паров топлива
372 ЭБУ открыванием/закрыванием багажного отделения
373 ЭБУ регулятора скорости движения
374 Переключатель регулировки спинки левого переднего сиденья
375 Переключатель регулировки спинки правого переднего сиденья
376 Переключатель регулировки левого переднего сиденья
377 Переключатель регулировки правого переднего сиденья
378 Переключатель регулировки по высоте подушки левого переднего сиденья
379 Реле ускоренного холостого хода
380 Преобразователь бортового компьютера
381 Карбюратор
382 Реле впускного коллектора
383 Датчик температуры воздуха на впуске
384 Подогреватель коллектора
385 Сиденье водителя с подогревом
386 Сиденье пассажира с подогревом
387 Датчик давления масла на 2 бар
388 Сигнальная лампа включения полного привода
389 Центральный громкоговоритель
390 Шунт цепи задних противотуманных фонарей
391 Реле-прерыватель очистителя заднего стекла
392 Переключатель вывода информации на дисплей бортового компьютера
393 Электромагнитный клапан кондиционера и рулевого усилителя с усилителем
394 Антенна с электроприводом
395 Выключатель стоп-сигнала АКП
396 Датчик закрытого положения дроссельной заслонки
397 Электровентилятор системы предотвращения перегрева двигателя
398 Электромагнитный клапан рециркуляции отработавших газов
399 Реле контроля токсичности отработавших газов
400 Диод системы контроля уплаты налоговых сборов
401 Электромагнитный клапан контроля уплаты налоговых сборов
402 Датчик температуры масла
403 Вспомогательный электромагнитный звуковой сигнал
404 Электромагнитный клапан регулирования опережения впрыска ТНВД
405 Выключатель рычага нагрузки на ТНВД
406 Датчик температуры предпускового подогрева
407 Электродвигатель привода заслонки рециркуляции воздуха
408 Датчик испарителя
409 Реле включения насоса гидроусилителя рулевого управления
410 Реле принудительного холостого хода
411 Реле давления кондиционера
412 Электромагнитный клапан ускоренного холостого хода
413 Блок идентификации сидений с обогревом
414 Датчик обнаружения воды в дизтопливе
415 Электромагнитный клапан очистителей фар
416 Конденсатор принудительного холостого хода
417 Реле рециркуляции системы кондиционирования воздуха
418 Электровентилятор обдува датчика температуры в салоне
419 ЭБУ кондиционера
420 Смесительная заслонка
421 Концевой выключатель педали сцепления
422 Выключатель 1 скорости движения под рулевым колесом
423 Выключатель 2 скорости движения под рулевым колесом
424 Реле превышения заданной частоты вращения коленчатого вала регулятора скорости движения
425 Плата АБС
426 Электромагнитный клапан ограничения давления наддува
427 ЭБУ охранной сигнализации
428 Главное реле АБС
429 Вспомогательное реле АБС
430 Блок диодов АБС Bosch
431 Выключатель инициализации бортового компьютера
432 Главный электромагнитный клапан АБС
433 Ультразвуковой датчик системы охранной сигнализации
434 Реле давления отсечки АБС
435 Блок электромагнитных клапанов АБС
436 Блок регулирования АБС
437 Подогреватель блока дроссельной заслонки
438 Концевой выключатель капота
439 Реле ЭБУ АБС
440 Выключатель обогрева сидений
441 АКП
442 Сирена охранной сигнализации с автономным питанием
443 ЭБУ АКП
444 Лампа для чтения карты
445 Балластный резистор топливного насоса
446 Лампа подсветки ручки корректора фар
447 Реле включения заднего противотуманного света
448 Соединительная колодка цепи «+» после замка зажигания
449 Нагревательный резистор подогревателя дизельного топлива
450 Реле подогревателя дизтоплива
451 Датчик температуры подогревателя дизтоплива
452 ЭБУ датчика периметрической защиты
453 ЭБУ датчика объемной защиты
454 Передатчик/приемник сигналов объемной защиты
455 Диод электромагнитного клапана системы снижения токсичности отработавших газов
456 Балластное реле топливного насоса
457 Однопозиционный выключатель двери
458 Фонарь заднего противотуманного света и света заднего хода
459 Реле-прерыватель очистителя заднего стекла
460 Выключатель заднего моста
461 Реле защиты цепи АБС от броска напряжения
462 Фонарь освещения номерного знак
463 Плафон на боковине кузова
464 Выключатель освещения
465 Реле времени водяного насоса охлаждения подшипников турбокомпрессора
466 Шунтирующая коробка

ПЕРЕЧЕНЬ ЭЛЕМЕНТОВ ЭЛЕКТРООБОРУДОВАНИЯ

467 Реле ближнего света/габаритных огней
468 Диод ближнего света фар учебного автомобиля
469 Выключатель монитора
470 Реле большой скорости работы стеклоочистителя учебного автомобиля
471 Реле управления электростеклоподъемником
472 Реле отключения аудиосистемы
473 Выключатель проверки речевого синтезатора
474 Реле включения компрессора кондиционера
475 Электродвигатель привода заслонки рециркуляции
476 ЭБУ полноприводной трансмиссией
477 Выключатель 1-ой передачи
478 Насос ускоренного подогрева
479 Датчик температуры охлаждающей жидкости системы ускоренного подогрева
480 Датчик включения электровентилятора нагнетания горячего воздуха
481 Вытяжной вентилятор горячего воздуха
482 Электромагнитный клапан включения полного привода
483 Датчик ускорения
484 Электромагнитный клапан полноприводной трансмиссии
485 Многофункциональный переключатель
486 Выключатель сигнальной лампы незастегнутого ремня безопасности пассажира
487 Электромагнитный клапан экономайзера мощностных режимов
488 Датчик температуры
489 Однопозиционный выключатель левой задней двери
490 Однопозиционный выключатель правой передней двери
491 Однопозиционный выключатель левой передней двери
492 Радиотелефон
493 Левое заднее сиденье
494 Правое заднее сиденье
495 Правое переднее сиденье
496 Левое переднее сиденье
497 ×Датчик продольного ускорения АБС на полноприводных автомобилях
498 Датчик вертикального ускорения
499 Датчик углового ускорения
500 Датчик поперечного ускорения
501 ЭБУ системы запоминания положения сидений/наружных зеркал заднего вида
502 ЭБУ адаптивного усилителя рулевого управления
503 Компьютер декодера
504 Правый задний плафон направленного освещения
505 Левый задний плафон направленного освещения
506 Розетка для подключения дополнительного оборудования
507 Переключатель переднего и заднего противотуманного света и аварийной сигнализации
508 Правый фонарь освещения багажного отделения
509 Левый фонарь освещения багажного отделения
510 Датчик запоминания положения сиденья
511 Центральный выключатель освещения салона
512 Выключатель плафона направленного освещения
513 Выключатель наддува камер эргономического сиденья
514 Насос наддува камер эргономического сиденья
515 ЭБУ системы запоминания положения сиденья
516 ЭБУ системы запоминания положения сиденья
517 Панель программирования и запоминания положения сиденья
518 Генераторный датчик управляющих импульсов
519 Лампа подсветки передней левой двери
520 Лампа подсветки передней правой двери
521 Лампа подсветки задней правой двери
522 Лампа подсветки задней левой двери
523 Лампа освещения двери водителя
524 Лампа освещения передней двери пассажира
525 Лампа освещения задней правой двери
526 Лампа освещения задней левой двери
527 Переключатель электростеклоподъемника левой задней двери на двери водителя
528 Переключатель электростеклоподъемника правой задней двери на двери водителя
529 Центральный плафон
530 Выключатель регулятора скорости движения
531 Концевой выключатель педали сцепления регулятора скорости движения
532 Переключатель электростеклоподъемника двери переднего пассажира на двери водителя
533 Выключатель системы поддержания высоты кузова
534 Переключатель изменения жесткости подвески
535 Сигнальная лампа экономичной/спортивной программы переключения передач
536 Розетка для подключения наушников
537 Электродвигатель корректора левой фары
538 Электродвигатель корректора правой фары
539 Выключатель лампы освещения моторного отсека
540 Электродвигатель рулевого управления с адаптивным усилителем
541 Лампа подсветки зеркала в пртивосолнечном щитке
542 ЭБУ системы поддержания высоты кузова
543 ЭБУ амортизаторов с изменяемым усилием
544 Реле системы поддержания высоты кузова
545 Реле защиты системы поддержания высоты кузова
546 Узел компрессора системы поддержания высоты кузова
547 Электромагнитный клапан левого заднего амортизатора
548 Электромагнитный клапан правого заднего амортизатора
549 Электромагнитный клапан левой передней амортизаторной стойки
550 Электромагнитный клапан правой передней амортизаторной стойки
551 Правый передний датчик высоты кузова
552 Левый передний датчик высоты кузова
553 Правый задний датчик высоты кузова
554 Левый задний датчик высоты кузова
555 Электромагнитный клапан системы поддержания высоты кузова
556 Датчик положения двери задка
557 Электродвигатель закрытия двери задка
558 Выключатель закрытия двери задка
559 ЭБУ системы закрытия двери задка
560 Выключатель открытия двери задка
561 Компрессор звукового сигнала
562 Корректор фар
563 Электровентилятор воздухомасляного охладителя
564 Реле включения вентилятора охладителя масла
565 Блок дроссельной заслонки
566 Тепловое реле времени системы предотвращения перегрева двигателя
567 Водяной электронасос
568 Реле времени водяного электронасоса
569 Выключатель режима «кик-даун» 4-ступенчатой АКП
570 Релелектромагнитного клапана 1-й ступени
571 Реле электромагнитного клапана 2-й ступени
572 Диод рулевого управления с усилителем
573 Блокирующее реле времени
574 Диод водяного электронасоса
575 Разъем регулировки двигателя
576 Реле разрешения включения системы предотвращения перегрева двигателя
577 ЭБУ радиотелефона
578 Электромагнитный клапан системы снижения токсичности отработавших газов
579 Выключатель электромагнитного клапана системы рециркуляции отработавших газов
580 Реле разрешения включения водяного насоса охлаждения подшипников турбокомпрессора
581 Разделительный диод кондиционера и водяного насоса
582 Датчик температуры водяного насоса
583 Датчик угла поворота рулевого колеса
584 Реле включения электромагнитной муфты компрессора кондиционера
585 Датчик давления в шинах
586 Выключатель аварийной сигнализации
587 Датчик продольного ускорения АБС
588 Лампа подсветки зеркала в противосолнечном козырьке водителя
589 ТНВД
590 Выключатель охранной сигнализации
591 Датчик температуры каталитического нейтрализатора
592 ЭБУ температуры каталитического нейтрализатора отработавших газов
593 Реле защиты рулевого управления с адаптивным усилителем
594 Диод сигнальной лампы температуры каталитического нейтрализатора
595 Реле включения электронасоса
596 Разделительный диод АБС
597 Коробка предохранителей в моторном отсеке
598 Электромагнитный клапан уменьшения крутящего момента
599 Самоудерживающееся реле водяного насоса
600 Электродвигатель регулятора отопителя
601 Датчик температуры охлаждающей жидкости в радиаторе отопителя
602 Реле света заднего хода
603 Выключатель регулировки рулевой колонки с запоминанием положения
604 Электродвигатель рулевой колонки с запоминанием положения

ПЕРЕЧЕНЬ ЭЛЕМЕНТОВ ЭЛЕКТРООБОРУДОВАНИЯ

605 Реле разрешения включения подогрева основания карбюратора
606 Реле включения подогрева основания карбюратора
607 Датчик температуры подогрева основания карбюратора
608 Датчик электровентилятора системы предотвращения перегрева двигателя
609 ЭБУ температурой охлаждающей жидкости
610 Разъем диагностики АБС
611 Левое ветровое стекло с электрообогревом
612 Реле обогрева левого ветрового стекла
613 ЭБУ обогрева ветрового стекла
614 Переключатель импульсного электростеклоподъемника
615 Выключатель обогрева водительского сиденья
616 Выключатель обогрева пассажирского сиденья
617 Ослабляющий резистор
618 Кнопка ввода кода транспондера
619 Пульт инфракрасного дистанционного управления с ультразвуковым датчиком
620 Двухдорожечный потенциометрический датчик положения дроссельной заслонки
621 Реле шунта выключателя системы охлаждения двигателя
622 Реле времени системы предотвращения перегрева двигателя
623 Электромагнитный клапан дегазации
624 Разъем спинки правого заднего сиденья
625 Разъем спинки левого заднего сиденья
626 Блок ламп подсветки АКП
627 Выключатель регулятора скорости
628 Датчик скорости движения рулевого управления с адаптивным усилителем
629 Реле обогрева правого ветрового стекла
630 Правое ветровое стекло с электрообогревом
631 Модуль температуры наружного воздуха
632 Свечи предпускового подогрева 1-го и 3-го цилиндров
633 Свечи предпускового подогрева 2-го и 4-го цилиндров
634 Датчик положения педали сцепления
635 Реле времени запрещения включения компрессора кондиционера
636 Разделяющий диод стоп-сигнала
637 Разъединяющий диод стоп-сигнала/сцепления
638 Реле звукового сигнала/сигнальная лампа (учебный автомобиль)
639 Дополнительный стоп-сигнал
640 Усилительное реле тягового реле стартера
641 Разъединяющий диод/система охлаждения/цепь временной задержки
642 Разъединяющий диод/кондиционер/система предварительного подогрева
643 Резистор системы предотвращения перегрева
644 ЭБУ регулируемой подвески
645 ЦЭКБС
646 Реле обогрева ветрового стекла
647 Обогреватель ветрового стекла
648 Диод системы впрыска
649 Шаговый электродвигатель
650 Сигнальная лампа обогрева сидений
651 Щиток приборов
652 Реле включения кондиционера через ЭБУ
653 Объединенный дисплей часов, температуры наружного воздуха и радиотелефона
654 Ключ аварийной сигнализации/ключ блокировки оборудования
655 Датчик частоты вращения коленчатого вала двигателя
656 Электромагнитный клапан ограничения крутящего момента
658 Узел пневмопривод — электромагнитный клапан регулятора скорости движения
659 Разделяющий диод кондиционера/системы охлаждения
660 Датчик температуры отключения кондиционера
661 Реле времени управления выключением кондиционера
662 ЭБУ навигационной системы
663 Сдвоенная катушка зажигания № 1
664 Сдвоенная катушка зажигания № 2
665 Сдвоенная катушка зажигания № 3
666 Силовой модуль № 2
667 Датчик хода педали тормоза
668 Левый передний датчик вертикального ускорения
669 Правый передний датчик вертикального ускорения
670 Левый задний датчик вертикального ускорения
671 Правый задний датчик вертикального ускорения
672 Блок резисторов
673 Выключатель блокировки электростеклоподъемников
674 Сдвоенный выключатель заднего противотуманного света и обогрева заднего стекла
675 Концевой выключатель педали сцепления
676 Концевой выключатель педали акселератора
677 Двуходовой насос омывателя
678 Термовыключатель системы рециркуляции отработавших газов
679 Помехоподавительный конденсатор
680 Свеча предпускового подогрева 1-го цилиндра
681 Свеча предпускового подогрева 2-го цилиндра
682 Свеча предпускового подогрева 3-го цилиндра
683 Свеча предпускового подогрева 4-го цилиндра
684 Лазерный проигрыватель
685 Электромагнитные клапаны регулятора скорости движения
686 Реле электромагнитного клапана рулевого управления с усилителем
687 Блок диодов
688 Датчик уровня и датчик температуры масла
689 Выключатель питания подушек безопасности и регулятора скорости движения
690 Реле электронного термостата
691 Дисплей навигационной системы
692 Трубка радиотелефона
693 Громкоговоритель радиотелефона
694 Левый жиклер омывателя ветрового стекла с обогревом
695 Правый жиклер омывателя ветрового стекла с обогревом
696 Шунт
697 Изолирующий диод цепей «+» после замка зажигания/потребителей электроэнергии
698 Изолирующий диод цепей потребителей электроэнергии/«+» после замка зажигания
699 Шунт регулятора скорости на автомобилях с АКП
700 Реле малой скорости электровентилятора/система предотвращения перегрева двигателя
701 Самоблокирующееся реле насоса системы предотвращения перегрева двигателя
702 Реле 18-минутной временной задержки выключения водяного насоса системы предотвращения перегрева двигателя
703 Реле электростеклоподъемника
704 Звуковой сигнал охранной сигнализации складной крыши
705 Реле электровентилятора обдува заднего стекла складной крыши
706 Выключатель складной крыши
707 Выключатель системы уборки складной крыши
708 Электровентилятор обдува заднего стекла складной крыши
709 Диод системы противодействия крену в цепи насоса гидроусилителя рулевого управления
710 Отдельный предохранитель
711 Топливный насос дизельного двигателя
712 Радиатор системы охлаждения двигателя в сборе с конденсором
713 Разъем для подключения электрооборудования жилого прицепа
714 Разделительный диод кондиционера/системы снижения токсичности отработавших газов на автомобиле с двигателем F8Q
715 Интерфейс связи радиотелефона
716 Правая передняя амортизаторная стойка
717 Левая передняя амортизаторная стойка
718 Правый задний амортизатор
719 Левый задний амортизатор
720 Реле отключения кондиционера
721 ЭБУ и гидроблок АБС в сборе
722 Сдвоенный выключатель ветрового и заднего стекол
723 Диод автоматического сцепления
724 Узел электронасоса автоматического сцепления
725 Электромагнитный клапан автоматического сцепления
726 Датчик включенной передачи
727 Датчик положения сцепления
728 Датчик положения рычага переключения передач
729 Датчик положения педали акселератора
730 ЭБУ автоматического сцепления
731 Реле времени обогрева ветрового стекла 732. Выключатель ограничителя скорости движения
733 ЭБУ звукового сигнализатора превышения заданной скорости и невыключенного наружного освещения
734 Переключатель импульсного стеклоподъемника со стороны водителя
735 Звуковой сигнализатор о незастегнутых ремнях безопасности
736 Магнитометр
737 Датчик сигнализации скорости движения (Volvo)
738 Датчик подъема иглы форсунки
739 Датчик уровня жидкости в бачке омывателя фар
740 Разделительный диод цепей «+» до замка зажигания/«+» потребителей электроэнергии
741 Высотный корректор
742 Электромагнитный клапан прекращения регулирования опережения впрыска в сторону уменьшения
743 Барометрическое реле

ПЕРЕЧЕНЬ ЭЛЕМЕНТОВ ЭЛЕКТРООБОРУДОВАНИЯ

744 Электромагнитный клапан рециркуляции отработавших газов/реле питания ЭБУ системы пред- и послепускового подогрева
745 Реле управления подогревом дизтоплива
746 Датчик положения распределительного вала
747 Переключатель левого заднего сиденья
748 Переключатель правого заднего сиденья
749 Переключатель подголовника левого переднего сиденья
750 Реле системы обеспечения безопасности детей
751 Реле № 1 после замка зажигания.
752 Реле № 2 после замка зажигания.
753 Реле насоса омывателя фар
754 Интерфейс электро- и гидравлической систем
755 Выключатель противобуксовочной системы
756 ЭБУ подушек безопасности
757 Преднатяжитель ремня безопасности водителя
758 Преднатяжитель ремня безопасности пассажира
759 Однопозиционный выключатель крышки багажника
760 Выключатель обогрева заднего и ветрового стекол
761 Реле разгрузки генератора
762 Реле электронасоса автоматического сцепления
763 Звуковой сигнализатор неисправности автоматического сцепления
764 Реле питания поршневого компрессора и электромагнитного клапана поршневого компрессора
765 Электродвигатель поршневого компрессора
766 Электромагнитный клапан поршневого компрессора
768 Электромагнитный клапан регулирования длины впускного трубопровода
769 Датчик температуры отключения кондиционера
771 Модуль сигнализации о незакрытых открывающихся элементах кузова и непристегнутых ремнях безопасности
772 Реле подогревателя
773 Отопитель
774 Блок питания преднатяжителя
775 Автоматическая коробка передач (Volvo)
776 Вспомогательное реле реле блокировки
777 Плата предохранителей защиты цепей питания
778 Модуль катушки зажигания с четырьмя выводами
779 Многофункциональный переключатель АКП
780 Датчик скорости вращения турбины (АКП) или датчик скорости движения
781 Датчик давления в напорной магистрали
783 Блок 2-х силовых реле
784 Блок 2-х реле управления
799 Датчик расхода воздуха системы впрыска топлива
800 Реле управления импульсного модулятора
804 Реле защиты (X54)
805 Реле обогрева ветрового стекла
806 Система охлаждения автомобиля с однообъемным кузовом
807 Реле времени системы рециркуляции отработавших газов
809 Подушка безопасности пассажира
810 Правое заднее обогреваемое окно боковины кузова
811 Левое заднее обогреваемое окно боковины кузова
813 Каскад усиления мощности системы зажигания № 1
814 Каскад усиления мощности системы зажигания № 2
815 Левое устройство включения левой подушки безопасности пассажира
817 Плата 2-х реле обогрева ветрового стекла
818 Реле разрешения включения водяного насоса системы ускоренного подогрева
819 Электромагнитный клапан пускового устройства
821 Электродвигатель открытия заднего стекла
822 Выключатель распашной двери
825 Выключатель противобуксовочной системы и программ переключения передач экономичная/спортивная
826 Аудиосистема
831 Панель управления климатической установкой со стороны водителя
832 Панель управления климатической установкой со стороны пассажира
833 Топливный насос и датчик уровня в сборе
834 ЭБУ компрессора системы поддержания высоты кузова
835 Реле давления автоматического сцепления
837 Реле отключения сигнальной лампы зарядки аккумуляторной батареи
838 Реле отключения обмотки возбуждения регулятора напряжения
839 Выпрямительный диод ЭБУ системы впрыска, автоматического сцепления, электродвигателя регулятора холостого хода
840 Реле времени отключения сигнальной лампы заряда аккумуляторной батареи
841 Электродвигатель привода левого заднего бокового стекла
842 Электродвигатель привода правого заднего бокового стекла
843 Выключатель обогрева стекол боковины кузова
845 Подушка безопасности пассажира № 2
850 Датчик крутящего момента электроусилителя рулевого управления
852 Реле времени электрических стеклподъемников
853 Реле «+» после замка зажигания, «+» до замка зажигания
854 Одновременное управление электростеклоподъемниками
855 Электромагнитный клапан отсечки подачи топлива с кодом электронной системы противоугонной блокировки запуска двигателя 858 Реостат регулировки яркости освещения
860 Поворотный диск под рулевым колесом
861 Подушка безопасности пассажира
863 Реле питания двухфункциональной антенны
866 ЭБУ системы впрыска дизельного двигателя
869 Изолирующий диод в левой передней двери
870 Изолирующий диод в правой передней двери
871 Разделительный диод системы поддержания высоты кузова и выключателя задней двери
873 Электродвигатель привода правой заслонки распределения потоков воздуха
874 Электродвигатель привода левой заслонки распределения потоков воздуха
875 Электродвигатель правого вентилятора подачи воздуха
876 Электродвигатель левого вентилятора подачи воздуха
877 Электродвигатель привода правой заслонки смешения воздушных потоков
878 Электродвигатель привода левой заслонки смешения воздушных потоков
879 Плата реле стеклоподъемника левой задней двери
880 Плата реле стеклоподъемника правой задней двери
881 Плата реле стеклоподъемника двери переднего пассажира
882 Выключатель блокировки крышки отделения для уборки складной крыши
883 Замок крышки отделения для уборки складной крыши
884 Модуль устанавливаемого по заказу багажника
885 ЭБУ складной крыши
886 Антенный усилитель
890 Реле включения электромагнитного клапан горелки
891 Реле включения горелки
892 Электромагнитный клапан горелки
893 Форсунка
897 Резистор противотуманной фары
898 Дополнительная свеча подогрева
899 Подушка безопасности водителя
900 Электровентилятор отсека аккумуляторных батарей
901 ЭБУ прибора для проверки изоляции
902 Контактный выключатель крышки контейнера для аккумуляторных батарей
903 Электромагнитный переключатель
904 Тяговый электродвигатель
905 Электровентилятор обдува тягового электродвигателя
906 Выключатель сигнальной лампы минимального остатка топлива в баке отопителя
907 Вакуумный насос
908 Датчик падения тормозного усилия 0,5 бар
909 Дозирующий насос отопителя
910 Реле электровентиляторов контейнера для аккумуляторных батарей
911 Реле отключения цепи зарядки
912 Термовыключатель зарядки цепи
913 Датчик температуры в контейнере для аккумуляторных батарей
914 Реле управления электромагнитными выключателями
915 Реле неисправности в контейнере для аккумуляторных батарей
916 Зарядная вилка
917 Преобразователь переменного тока в переменный
918 Выключатель аварийной остановки
919 Переключатель направления движения вперед/назад
920 Потенциометр торможения
921 Потенциометр акселератора
922 Реле электровентилятора обдува тягового электродвигателя
923 Выключатель отопителя
924 Сигнальная лампа отопителя
925 Автономный отопитель
926 Дисплей электрического модуля управления

ПЕРЕЧЕНЬ ЭЛЕМЕНТОВ ЭЛЕКТРООБОРУДОВАНИЯ

927 Датчик удара
928 Датчик тока аккумуляторных батарей
929 Бортовое вентилируемое зарядное устройство
930 Статический преобразователь
931 Громкоговоритель блока проверки электрооборудования
932 Потенциометр цепи управления направлением движения
933 Реле давления в цепи управления вакуумным насосом
934 Реле принудительного включения на малую скорость электровентилятора салона
935 Реле программирования режима обогрева
936 Кронштейн зарядной вилки
937 Электровентилятор преобразователя
938 Тяговая аккумуляторная батарея
939 ЭБУ автономным отопителем
940 Интерфейс датчика уровня топлива
941 Высоковольтный предохранитель
942 Микровыключатель высоковольтного предохранителя
943 Реле тестирования сигнальных ламп
944 Термовыключатель тягового двигателя
945 Датчик температуры автономного отопителя
946 Блок проверки электрооборудования
947 Сигнальная лампа зарядки
948 Выключатель гидроцилиндра уборки складной крыши
949 Выключатель гидроцилиндра привода последней дуги складной крыши
950 Выключатель главного гидроцилиндра привода складной крыши
951 Узел электронасоса складной крыши с электроприводом
952 Электромагнитный клапан остановки дизеля и электромеханизм регулирования опережения впрыска
957 Приемоответчик
958 Выпрямительный диод звуковой сигнализации через реле с электронным возвратом заднего противотуманного света
959 Выпрямительный диод звуковой сигнализации через щиток приборов
960 Реле повторной инициализации задних противотуманных фонарей
970 Замок ремня безопасности
972 Пульт управления навигационной системой «Carminat»
973 Блок спутниковой системы навигации
974 Антенна спутниковой системы навигации
975 Проигрыватель компакт-дисков
976 Устройство управления интерфейсом пользователя (блок MMI)
977 Цепь включения водяного насоса от аккумуляторной батареи
978 Электродвигатель блокировки лючка зарядного разъема
979 Подогреватель трубопровода системы вентиляции картера
980 Коробка реле свечей предпускового подогрева дизельного двигателя
981 Форсунка с встроенным датчиком подъема иглы
983 Реле питания ЭБУ системы впрыска дизельного топлива
984 ЭБУ уровня нагрузки
989 ЭБУ регулировки фар с газоразрядными лампами
990 Правый передний потенциометрический датчик
991 Правый задний потенциометрический датчик
992 Селектор АКП
993 Сигнальный светодиод (электрического) состояния
994 Выключатель отключения объемной защиты
995 Электронный тахометр
996 Имитатор форсунок двигателя, работающего на сжиженном газе
997 ЭБУ системы питания сжиженным газом
998 Серводвигатель управления расходом газа системы питания сжиженным газом
999 Переходник системы зажигания для работы на сжиженном газе
1000 Регулятор давления системы питания сжиженным газом
1001 Указатель уровня сжиженного газа
1002 Электромагнитный клапан системы питания сжиженным газом на баллоне
1003 Переключатель питания двигателя газ/бензин
1004 Реле управления сигналом кислородного датчика
1006 Переходник системы питания сжиженным газом
1015 Реле времени системы предупреждения остановки двигателя
1024 Указатель уровня топлива (автомобиль с системой питания сжиженным газом)

ПЕРЕЧЕНЬ ПРОМЕЖУТОЧНЫХ РАЗЪЕМОВ СОЕДИНЕНИЯ ЖГУТОВ ПРОВОДОВ

RI Приборная панель/правая задняя часть автомобиля
R2 Приборная панель/левая задняя часть автомобиля
R3 Приборная панель/дверь водителя
R4 Приборная панель/дверь пассажира
R5 Приборная панель/воздуховод системы отопления
R6 Приборная панель/скоба
R7 Приборная панель/аудиоустановка
R8 Приборная панель/правая часть крыши
R9 Приборная панель/передняя панель кузова
R10 Приборная панель/правый лонжерон
R11 Приборная панель/левый лонжерон
R12 Правая задняя часть кузова/правая задняя дверь
R13 Левая задняя часть кузова/левая задняя дверь
R14 Правая задняя часть кузова/правая дверь задка
R15 Левая задняя часть автомобиля/левая часть двери задка
R16 Левая задняя часть кузова/задняя поперечина
R17 Воздуховод системы отопления/двигатель
R18 Воздуховод системы отопления/+ аккумуляторной батареи
R19 Воздуховод системы отопления/«масса» двигателя
R20 Двигатель/система зажигания
R21 Двигатель/электровентилятор системы охлаждения
R22 Двигатель/АКП
R23 Двигатель/система снижения токсичности отработавших газов
R24 Двигатель/система впрыска
R25 Двигатель/«+» аккумуляторной батареи
R26 Двигатель/«масса» двигателя
R27 Двигатель/правый лонжерон
R28 Двигатель/левый лонжерон
R29 Система предотвращения перегрева двигателя после остановки
R30 Скоба/правое переднее сиденье
R31 Скоба/левое переднее сиденье
R32 Передняя панель/омыватель-очиститель фар
R33 Передняя панель/бампер
R34 Двигатель/панель приборов
R35 Педальный узел/приборная панель
R36 АБС/приборная панель
R37 Двигатель/система впрыска
R38 Приборная панель/левая часть крыши
R39 Левая задняя часть кузова/задняя поперечина
R40 Правая задняя часть кузова/задняя поперечина
R41 Задняя поперечина/дверь задка
R42 Передняя панель/указатель правого поворота
R43 Передняя панель/указатель левого поворота
R44 Приборная панель/«массовая» шина правой стороны кузова
R45 Приборная панель/«массовая» шина левой стороны кузова
R46 Двигатель/«масса» кузова
R47 Передняя панель/«массовая» шина правой стороны кузова
R48 Передняя панель/массовая шина левой стороны кузова
R49 Правая задняя часть кузова/«масса» правой задней части кузова
R50 Правая задняя часть кузова/«масса» левой задней части кузова
R51 Двигатель/«масса» двигателя
R52 Кузов/«масса» двигателя
R53 Кузов/«масса» кузова
R54 Воздуховод системы отопления/механическая КП
R55 Концевой выключатель капота/ воздуховод системы отопления
R56 Капот/двигатель
R57 Основание кузов/панель приборов
R58 Электровентилятор системы охлаждения двигателя/правый лонжерон
R59 Воздуховод системы отопления/система впрыска
R60 АБС/правый лонжерон
R61 Регулятор скорости движения/правый лонжерон
R62 Система впрыска/регулятор скорости
R63 Левый лонжерон/система впрыска
R64 Система впрыска/плата АКП
R65 Система впрыска/воздуховод системы отопления
R66 Система впрыска/правый лонжерон
R67 Передняя часто автомобиля/двигатель
R68 Система впрыска/датчики температуры
R69 Кузов автомобиля/АБС
R70 Система впрыска/водяной насос охлаждения подшипников турбокомпрессора
R71 Регулятор скорости движения/воздуховод системы отопления
R72 Приборная панель/антенна с электроприводом
R73 Электровентилятор системы охлаждения двигателя полностью/электронная система зажигания
R74 Двигатель/двухфункциональный датчик давления масла
R75 «Масса» электровентилятора системы охлаждения двигателя/электровентилятор
R76 Левый боковой повторитель указателя поворота/левая фара
R77 Правый боковой повторитель указателя поворота/правая фара
R78 Дополнительная фара/левый лонжерон
R79 Форсунки/система впрыска
R80 Воздуховод системы отопления/АБС
R81 Воздуховод системы отопления/левый лонжерон
R82 Двигатель/кондиционер
R83 Дополнительная фара/правый лонжерон
R84 Система вентиляции салона/система впрыска
R85 Двигатель/фонари заднего хода
R86 Воздуховод системы отопления/балластная катушка
R87 Воздуховод системы отопления/очистители фар
R88 Левый лонжерон/диод стартера
R89 Приборная панель/датчик износа тормозных колодок
R90 Воздуховод системы отопления/система вентиляции салона
R91 Воздуховод системы отопления/отопитель
R92 Воздуховод системы отопления/нагнетательный вентилятор системы вентиляции салона
R93 Воздуховод системы отопления/кондиционер
R94 Воздуховод системы отопления/реле балластной катушки
R95 Воздуховод системы отопления/АКП
R96 Правая задняя часть кузова/подкачивающий топливный насос
R97 Кожух отопителя/очиститель ветрового стекла
R98 Правый лонжерон/омыватель-очиститель фар
R99 Приборная панель/отопитель
R100 АБС/левый лонжерон
R101 Правый лонжерон/правая фара
R102 Левый лонжерон/левая фара
R103 Крышка багажника/цепь управления крышкой багажника
R104 Воздуховод системы отопления/катушка зажигания
R105 Шунт обогревателя заднего стекла/кузов автомобиля
R106 Передняя часть двигателя/бампер
R107 Приборная панель/передняя часть двигателя
R108 Приборная панель/консоль
R109 Правая задняя часть кузова/фонарь освещения номерного знака
R110 Двигатель/навесное оборудование передней части двигателя
R111 Приборная панель/навесное оборудование передней части двигателя
R112 Передняя часть двигателя/кузов
R113 Кузов, аккумуляторная батарея, проводка соединения двигателя с «массой»/кузов
R114 Массовая шина: двигатель — аккумуляторная батарея — кузов/двигатель
R115 Двигатель/электропроводка двигателя
R116 Двигатель/топливный насос
R117 Правая задняя часть кузова/левая задняя дверь
R118 Правая задняя часть кузова/кузов автомобиля
R119 Передняя левая часть кузова/охранная сигнализация люка крыши
R120 Ниша воздухозабора/охранная сигнализация такси
R121 Передняя правая часть кузова/люк крыши
R122 Приборная панель/противотуманные фары
R123 Скоба/аудиоустановка
R124 Приборная панель/шунт аудиоустановки
R125 Радиоустановка/шунт аудиосистемы
R126 Электровентилятор системы охлаждения двигателя/реле отключения кондиционера
R127 Система впрыска/реле отключения кондиционера
R128 Кузов/«масса» электровентилятора системы охлаждения двигателя
R129 Кузов/компрессор звукового сигнала
R130 Левый лонжерон/компрессор
R131 Электропроводка двигателя/компрессор
R132 Приборная панель/постоянный ближний свет фар
R133 Левая передняя часть кузова/электромагнитный клапан продувки адсорбера
R134 Приборная панель/дополнительная электропроводка для прицепа
R135 Дополнительная электропроводка в задней правой части кузова/приборная панель
R136 Задняя левая дверь/дополнительная электропроводка в правой задней части кузова
R137 Правая задняя дверь/дополнительная электропроводка в правой задней части кузова
R138 Воздуховод системы отопления/АБС
R139 Двигатель/АБС

ПЕРЕЧЕНЬ ПРОМЕЖУТОЧНЫХ РАЗЪЕМОВ СОЕДИНЕНИЯ ЖГУТОВ ПРОВОДОВ

R140 Плата АКП/АКП
R141 Плафон освещения/передняя часть двигателя
R142 Двигатель/ТНВД
R143 Правый боковой повторитель указателя поворота/правый лонжерон
R144 Левый боковой повторитель указателя поворота/левый лонжерон
R145 Плата АКП/балластная катушка
R146 Приборная панель/переднее сиденье
R147 Бампер/левое переднее крыло
R148 Электровентилятор системы охлаждения/левое переднее крыло
R149 Двигатель/левое переднее крыло
R150 Салон/левое переднее крыло
R151 Двигатель/правое переднее крыло
R152 Салон/левое переднее крыло
R153 Салон/дверь водителя
R154 Салон/дверь пассажира
R155 Салон/левая задняя дверь
R156 Салон/правая задняя дверь
R157 Салон/дверь задка
R158 Салон/правая часть крыши
R159 Салон/скоба
R160 Разъем АКП/система впрыска
R161 Система впрыска/масляно-воздушный охладитель
R162 Сиденье с запоминанием положения/датчики
R163 Система впрыска топлива/промежуточный разъем выключателя дроссельной заслонки
R164 Электровентилятор системы охлаждения двигателя/приборная панель
R165 Электровентилятор системы охлаждения двигателя/топливный насос
R166 Двигатель/датчик износа тормозных колодок
R167 Воздуховод системы отопления/система зажигания
R168 Двигатель/фонари заднего хода
R169 Задние фонари/регулятор тормозных сил
R170 Фонари заднего хода/фонари освещения номерного знака
R171 Стояночный тормоз/воздуховод системы отопления
R172 Стеклоомыватель/приборная панель
R173 Приборная панель/консоль
R174 Воздуховод системы отопления/аудиоустановка
R175 Кожух отопителя/разъем АКП
R176 Панель приборов/вещевой ящик.
R177 Левая задняя часть кузова/разъем воздуховода системы отопления
R178 Разъем кожуха отопителя/дверь багажного отделения
R179 АБС/левое переднее крыло
R180 Салон/электропроводка рулевого управления с усилителем и регулируемой подвески
R181 Салон/педальный узел
R182 Салон/аудиоустановка
R183 Салон/АБС
R184 Система регулирования обогащения смеси на холостом ходу/двигатель
R185 Фонари освещения номерного знака/промежуточная электропроводка к фонарям освещения номерного знака
R186 Приборная панель/разъем противотуманных фар
R187 Салон/центральный плафон
R188 Карбюратор/двигатель
R189 Бампер/левое переднее крыло
R190 Правое переднее крыло/регулятор скорости движения
R191 Передняя панель/омыватели фар
R192 Разъем электровентилятора системы предотвращения закипания охлаждающей жидкости/двигатель
R193 Разъем дверь багажного отделения/правое заднее крыло
R194 Подкачивающий топливный насос/правое заднее крыло
R195 Разъем очистителя заднего стекла (L)
R196 Разъем датчика уровня тормозной жидкости
R197 Выключатели обогрева сидений/панель приборов
R198 Разъем потолочной консоли
R199 Передняя поперечина/правое крыло
R200 Дверь задка/электродвигатель привода двери задка
R201 Салон/фонарь освещения вещевого ящика
R202 Правая задняя часть кузова/разъем третьего стоп-сигнала
R203 Салон/прикуриватель
R204 Двигатель/шунт кислородного датчика
R205 Шунт насоса омывателя фар/передняя поперечина
R206 Салон/лампа освещения моторного отсека
R207 Левая фара/дополнительная фара
R208 Левое переднее крыло/ветровое стекло с электрообогревом
R209 Разъем электромагнитного клапана управляемой подвески
R210 Приборная панель/бампер
R211 Педальный узел/воздуховод системы отопления
R212 Двигатель/салон (автомобиль с однообъемным кузовом)
R213 Датчик скорости рулевого управления с адаптивным усилителем/салон
R214 Скоба/разъем скобы
R215 Разъем скобы/сиденья с обогревом
R217 Разъем датчика уровня топлива/салон
R218 Топливный насос/разъем топливного насоса
R219 Приборная панель/левая задняя дверь
R220 Приборная панель/правая задняя дверь
R221 Приборная панель/салон объемного кузова
R222 Правая задняя часть кузова/амортизаторы с изменяемой жесткостью
R223 Разъем датчика положения дроссельной заслонки
R224 Соединение с «массой» цепи регулирования УОЗ по признаку детонации
R225 Приборная панель/педальный узел инструктора учебного автомобиля
R226 Разъем электромагнитного клапана рециркуляции отработавших газов и пускового устройства дизельного двигателя
R227 Передняя панель/разъем омывателей фар
R228 Салон/выключатель режима «кик-даун»
R229 Панель приборов/промежуточный разъем обогрева сопел омывателя ветрового стекла
R230 Разъем радиотелефона
R231 Плафоны освещения/зеркало в потивосолнечном козырьке
R232 Левая задняя часть кузова/правая задняя часть кузова
R233 Разъем для подключения электрооборудования жилого прицепа
R234 Приборная панель/датчики ускорения
R237 АБС в моторном отсеке/АБС под днищем автомобиля
R240 Ветровое стекло с электрообогревом/приборная панель
R243 Правая задняя дверь/электропроводка в задней левой части кузова
R244 Левая задняя часть кузова/крышка багажника
R245 Дверь задка/заднее стекло с электрообогревом
R249 АКП А4/датчик давления в магистрали
R250 Дверь задка/фонарь освещения номерного знак
R251 Приборная панель/радиотелефон
R254 Приборная панель/шина воздухозабора
R255 АБС/шина воздухозабора
R256 Ветровое стекло с электрообогревом/ниша воздухозабора
R259 Салон/задний бампер
R261 Салон/панель приборов
R262 Салон/фонарь освещения моторного отсека
R263 Салон/АКП
R264 Салон/правая дверь задка
R265 Салон/передняя панель
R266 Салон/дополнительная фара
R267 Салон/система поддержания высоты кузова
R269 АБС/указатель уровня топлива
R270 Салон/пассажирское кресло с подогревом
R271 Салон/водительское кресло с подогревом
R275 Салон/электровентилятор
R276 Салон/прицеп
R277 Салон/преднатяжитель ремня безопасности водителя
R278 Салон/преднатяжитель ремня безопасности пассажира
R279 Салон/разъем дисплея аудиоустановки
R280 Задняя часть автомобиля/складная крыша
R281 Дверь задка/электродвигатель привода двери задка
R282 Тяговый электродвигатель/автономный отопитель
R283 Тяговый электродвигатель/отсек аккумуляторной батареи
R284 Тяговый электродвигатель/розетка заряда аккумуляторной батареи
R285 Приборная панель/переключатель направления движения
R286 Промежуточный разъем датчика температура каталитического нейтрализатора/панель приборов
R288 Питание высоким напряжением/блок проверки электрооборудования
R289 Распределение высоковольтного напряжения/преобразователь
R291 Салон/триггер
R292 Панель приборов/подушка безопасности
R298 Салон/дополнительное радиооборудование
R301 Приборная панель/плафон освещения
R442 Сирена/правое переднее крыло
R495 Салон/преднатяжитель ремня безопасности пассажира
R496 Салон/сигнальная лампа незастегнутого ремня безопасности
R620 Левая задняя часть автомобиля/разъем левой двери задка
R621 Разъем левой двери задка/левая дверь задка
R757 Салон/преднатяжитель ремня безопасности водителя
R758 Салон/преднатяжитель ремня безопасности пассажира
R900 Приборная панель/воздуховод дополнительной системы отопления
R981 Салон/регулятор скорости движения
R982 Регулятор скорости движения/задние датчики
RA Передняя часть двигателя/приборная панель

ПЕРЕЧЕНЬ ПРОМЕЖУТОЧНЫХ РАЗЪЕМОВ СОЕДИНЕНИЯ ЖГУТОВ ПРОВОДОВ

RB Передняя часть двигателя/датчик положения распределительного вала
RC Передняя панель/омыватели фар
RD Передняя часть двигателя/ЭБУ двухтонального звукового сигнала
RE Приборная панель/электровентилятор
RF Пульт управления/электровентилятор
R6 Приемник инфракрасного излучения/дополнительная электропроводка охранной сигнализации
RH Двигатель/электромагнитный клапан регулирования опережения впрыска
RI Левый лонжерон/электропроводка электромагнитного клапана продувки адсорбера
RJ Правый лонжерон/дополнительная проводка охранной сигнализации
RK Приборная панель/охранная сигнализация
RL ЭБУ системой поддержания высоты кузова/узел компрессора
RM Панель приборов/дополнительная проводка в правой части салона (системы поддержания высоты кузова)
RN Левая задняя часть кузова/разъем третьего стоп-сигнала
RP Салон/система впрыска
RQ Салон/двигатель
RS Передняя панель/правая фара
RT Передняя панель/левая фара
RU Двигатель/генератор
RV Топливный насос/датчик уровня топлива
RW Правая сторона салона/крышка лючка наливной горловины
RX Моторный отсек/разъем правого датчика износа тормозных колодок
RY Моторный отсек/промежуточный разъем датчика износа тормозных колодок левого колеса
RZ Моторный отсек/дополнительный разъем проводки прицепа
RBA Потолочная консоль/люк крыши
RBC Автономный отопитель/двигатель
RBD Передняя часть кузова/крышка зарядного разъема
RBE Корпус дроссельной заслонки/двигатель
RBF Кислородный датчик/двигатель
RBG Силовой модуль зажигания/двигатель

ТОЧКИ СОЕДИНЕНИЯ С «МАССОЙ»

M1 «Масса» правой передней стороны автомобиля
M2 «Масса» левой передней стороны автомобиля
M3 «Масса» коробки передач
M4 «Масса» кузова автомобиля
M5 «Масса» двери задка
M6 «Масса» правого заднего фонаря
M7 «Масса» левого заднего фонаря
M8 «Масса» системы впрыска
M9 «Масса» правой передней стойки
M10 «Масса» левой передней стойки
M11 «Масса» приборной панели
M12 «Масса» кронштейна крепления рулевого механизма
M13 «Масса» скобы
M14 «Масса» кронштейна звукового сигнала
M15 «Масса» воздуховода системы отопления
M16 Двигатель/«масса» кузова
M17 Кузов/«масса» двигателя
M18 «Масса» АБС
M19 Электронная «масса» АБС
M20 «Масса» элемента обогрева заднего стекла
M21 Электронная «масса» электронной системы зажигания со статическим распределением высокого напряжения при увеличении УОЗ в сторону опережения
MAA Электрическая «масса» корпуса ЭБУ
MAC «Масса» верхнего кронштейна крепления КП
MAD «Масса» датчика уровня топлива и топливного насоса
MAH «Масса» АБС
MA Электрическая «масса» правой передней стороны автомобиля
MB Электрическая «масса» левой передней стороны автомобиля
MC «Масса» АКП
MD Электрическая «масса» задней полки
ME «Масса» каркаса кузова
MF Электрическая «масса» правой задней стороны автомобиля
MG Электрическая «масса» задней левой стороны автомобиля
MH Электрическая «масса» двигателя
MJ Электрическая «масса» передней правой стойки
MK Электрическая «масса» передней левой стойки
ML Электрическая «масса» аккумуляторной батареи
MM Электрическая «масса» кронштейна крепления рулевой колонки
MN Электрическая «масса» скобы
MP Электрическая «масса» держателя звукового сигнала
MQ Электрическая «масса» воздуховода системы отопления
MR Электронная «масса» КП
MS «Масса» кронштейна крепления узла электронасоса
MT Электрическая «масса» аудиосистемы
MU «Масса» решетки
MV «Масса» аудиосистемы
MW Электрическая «масса» передней части автомобиля
MX «Масса» радиотелефона
MY Электрическая «масса» заднего багажного отделения
MZ Электрическая «масса» левой задней панели задка
NA Электронная «масса» правой передней стойки
NB Электронная «масса» воздуховода системы отопления
NC Электронная «масса» левой передней стойки
ND Электронная «масса» АБС
NE Электронная «масса» левой задней стороны автомобиля
NF Электронная «масса» двигателя
NH Электронная «масса»
NJ Электронная «масса» правой передней стойки
NQ Электронная «масса» воздуховода системы отопления
NR Электронная «масса» двигателя

ФУНКЦИЯ ИЛИ ЭЛЕКТРОПРИБОР	№ СХЕМЫ
АБС	38, 39
ЦЕПЬ ПИТАНИЯ «+» ПОСЛЕ ЗАМКА ЗАЖИГАНИЯ	13-21, 36, 37
ПОДУШКА БЕЗОПАСНОСТИ	40, 41
КОНДИЦИОНЕР	52-54
ОХРАННАЯ СИГНАЛИЗАЦИЯ	42, 43
ЦЕПЬ ПИТАНИЯ «+» ДО ЗАМКА ЗАЖИГАНИЯ	22-31
ОСВЕЩЕНИЕ БАГАЖНОГО ОТДЕЛЕНИЯ	75, 76
ДАТЧИК УРОВНЯ ТОРМОЗНОЙ ЖИДКОСТИ	175
РАЗЪЕМ ДЛЯ ПОДКЛЮЧЕНИЯ ЭЛЕКТРООБОРУДОВАНИЯ ЖИЛОГО ПРИЦЕПА	46
ЦЕПЬ ЗАРЯДА АККУМУЛЯТОРНОЙ БАТАРЕИ	56-58
ПРИКУРИВАТЕЛЬ	47
ЧАСЫ	166-173
ДАТЧИК АВАРИЙНОЙ ТЕМПЕРАТУРЫ ОХЛАЖДАЮЩЕЙ ЖИДКОСТИ	103-105
ЭЛЕКТРОВЕНТИЛЯТОР СИСТЕМЫ ОХЛАЖДЕНИЯ ДВИГАТЕЛЯ	156-163
ПЛАФОН	77-82
ДИАГНОСТИЧЕСКИЙ РАЗЪЕМ	140-147
ПОДОГРЕВАТЕЛЬ ДИЗЕЛЬНОГО ТОПЛИВА	153-155
СИСТЕМА ПРЕД- И ПОСЛЕПУСКОВОГО ПОДОГРЕВА ДИЗЕЛЬНОГО ДВИГАТЕЛЯ	148, 149
БЛИЖНИЙ СВЕТ ФАР	95-98
УКАЗАТЕЛИ ПОВОРОТА И АВАРИЙНАЯ СИГНАЛИЗАЦИЯ	101,102
СИГНАЛЬНАЯ ЛАМПА НЕЗАКРЫТЫХ ДВЕРЕЙ	44,45
ЦЕПИ СОЕДИНЕНИЯ С «МАССОЙ»	1-12
СИСТЕМА ЦЕНТРАЛЬНОЙ БЛОКИРОВКИ ЗАМКОВ ДВЕРЕЙ	59-62
РУЛЕВОЕ УПРАВЛЕНИЕ С ЭЛЕКТРОУСИЛИТЕЛЕМ	74
ЗЕРКАЛА ЗАДНЕГО ВИДА С ЭЛЕКТРОПРИВОДОМ	64, 65, 67, 165
ЭЛЕКТРОСТЕКЛОПОДЪЕМНИКИ	113
КОРОБКА ПРЕДОХРАНИТЕЛЕЙ В МОТОРНОМ ОТСЕКЕ	118-130
ПРОТИВОТУМАННЫЕ ФАРЫ	88
УКАЗАТЕЛЬ УРОВНЯ ТОПЛИВА	114
СИГНАЛЬНАЯ ЛАМПА СТОЯНОЧНОГО ТОРМОЗА	175
КОРРЕКТОР ФАР	164
ЗЕРКАЛА ЗАДНЕГО ВИДА С ЭЛЕКТРОПРИВОДОМ	64, 65, 67, 165
ЭЛЕМЕНТ ОБОГРЕВА ЗАДНЕГО СТЕКЛА	63-66

ФУНКЦИЯ ИЛИ ЭЛЕКТРОПРИБОР	№ СХЕМЫ
ОТОПИТЕЛЬ	51-55
ЗВУКОВОЙ СИГНАЛ	50
СИСТЕМА ЭЛЕКТРОННОЙ ПРОТИВОУГОННОЙ БЛОКИРОВКИ ЗАПУСКА ДВИГАТЕЛЯ	48, 49
СИСТЕМА ВПРЫСКА ТОПЛИВА	106-112
ЩИТОК ПРИБОРОВ	166-173
ОСВЕЩЕНИЕ САЛОНА	77-82
ДАЛЬНИЙ СВЕТ ФАР	95-98
«+» ПИТАНИЯ НАРУЖНОГО ОСВЕЩЕНИЯ	32-35
ДАТЧИК УРОВНЯ МАСЛА	115-117
ДАТЧИК ДАВЛЕНИЯ МАСЛА	176-178
АУДИОСИСТЕМА	150-152
ЗАДНИЕ ПРОТИВОТУМАННЫЕ ФОНАРИ	86,87
РЕЛЕ	131-138
СВЕТ ЗАДНЕГО ХОДА	89-94
ПРЕДНАТЯЖИТЕЛИ РЕМНЕЙ БЕЗОПАСНОСТИ	40, 41, 139
ГАБАРИТНЫЕ ОГНИ	95-98
ЦЕПЬ СТАРТЕРА	68-73
СТОП-СИГНАЛ	99, 100
ТЕЛЕФОН	174
ПРИЕМОТВЕТЧИК	48, 49
ОЧИСТИТЕЛИ И ОМЫВАТЕЛИ ВЕТРОВОГО И ЗАДНЕГО СТЕКОЛ	83-85

PASSENGER COMPARTMENT EARTH CIRCUITS (1) 98

APPLICATION: F / K
LHD

X76

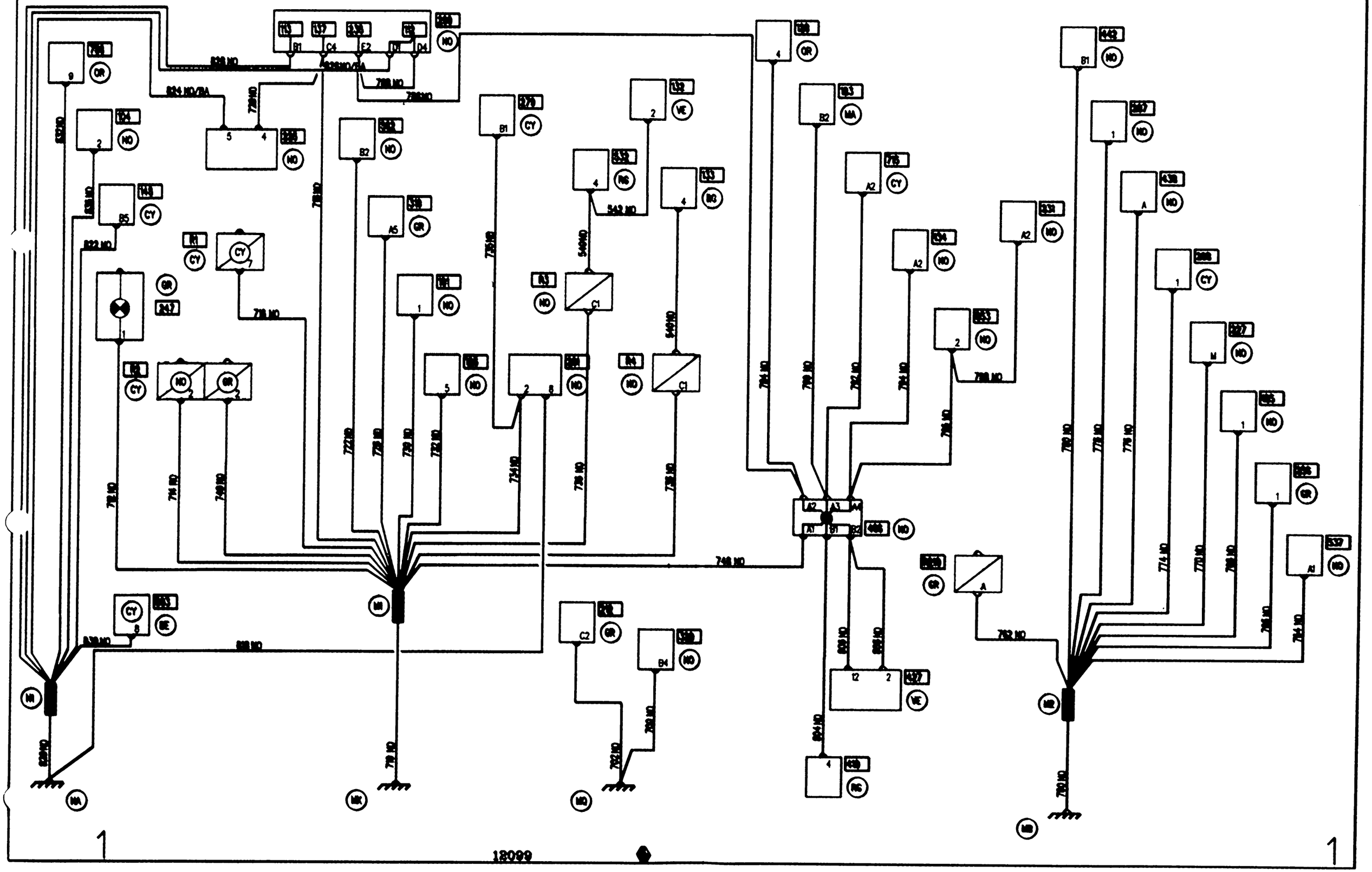

12099

PASSENGER COMPARTMENT EARTH CIRCUITS (1) 98

APPLICATION: F / K
RHD

X76

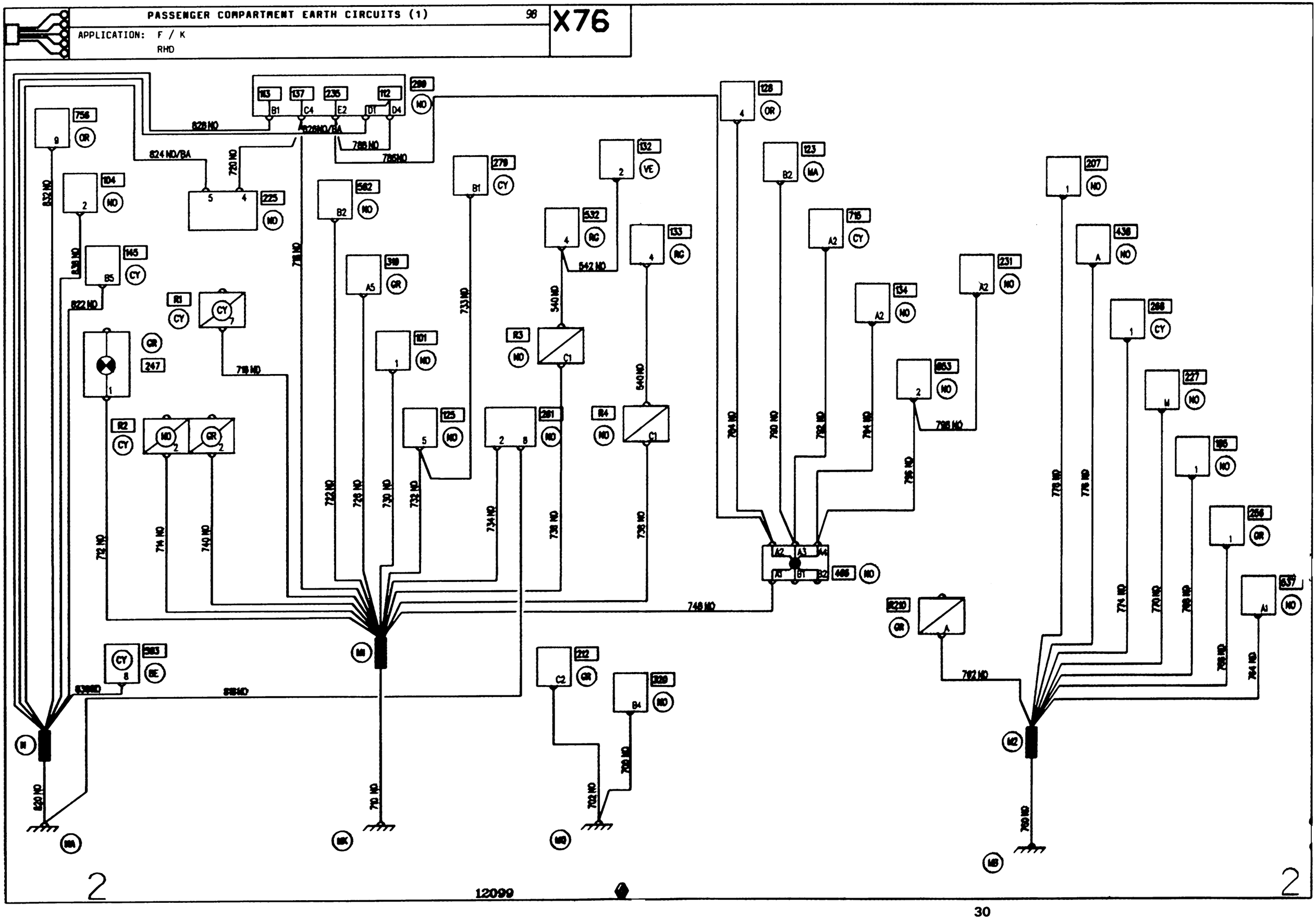

APPLICATION: F / K / TAILGATE

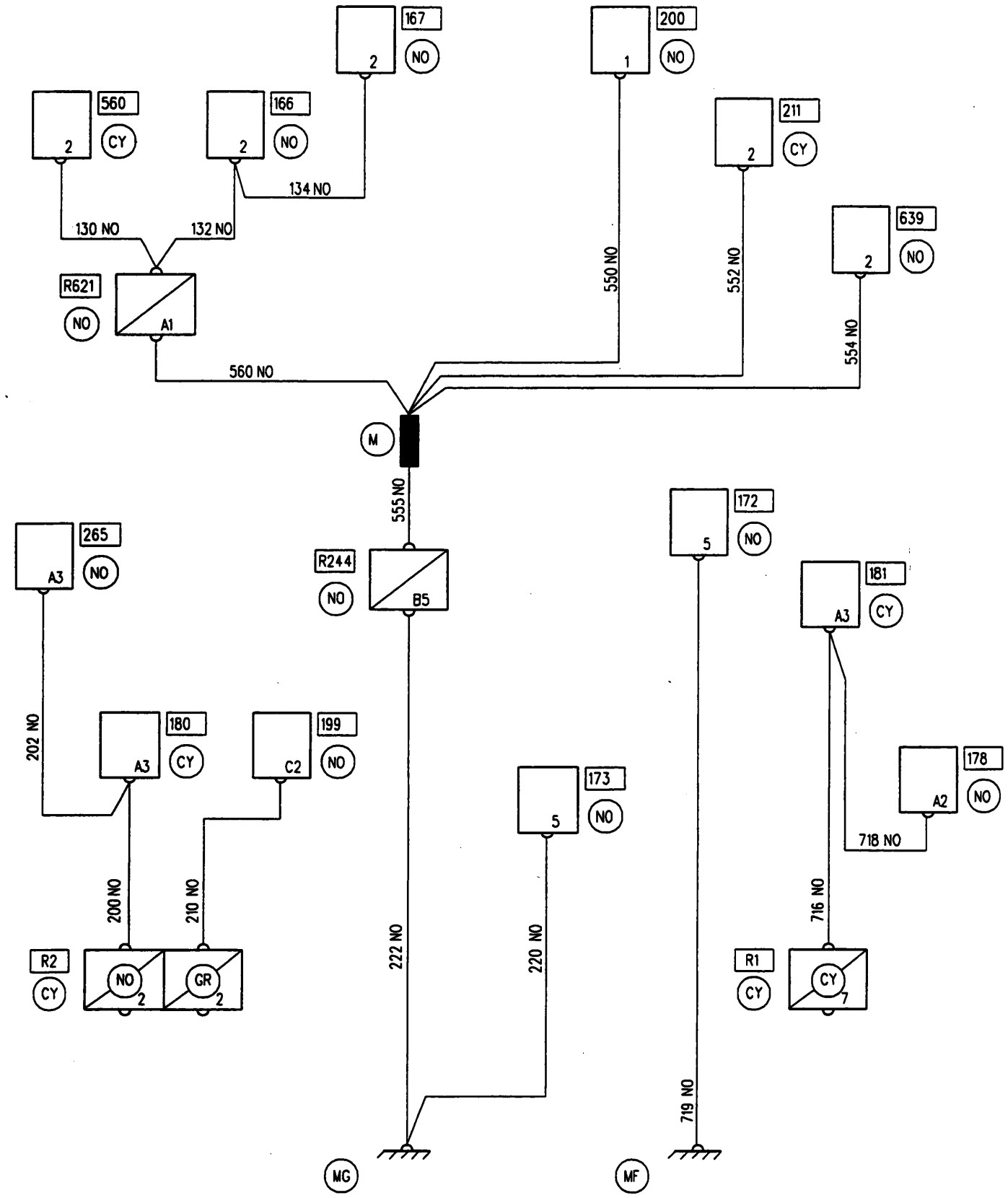

12099

3

APPLICATION: F / K / 180° HINGED DOORS

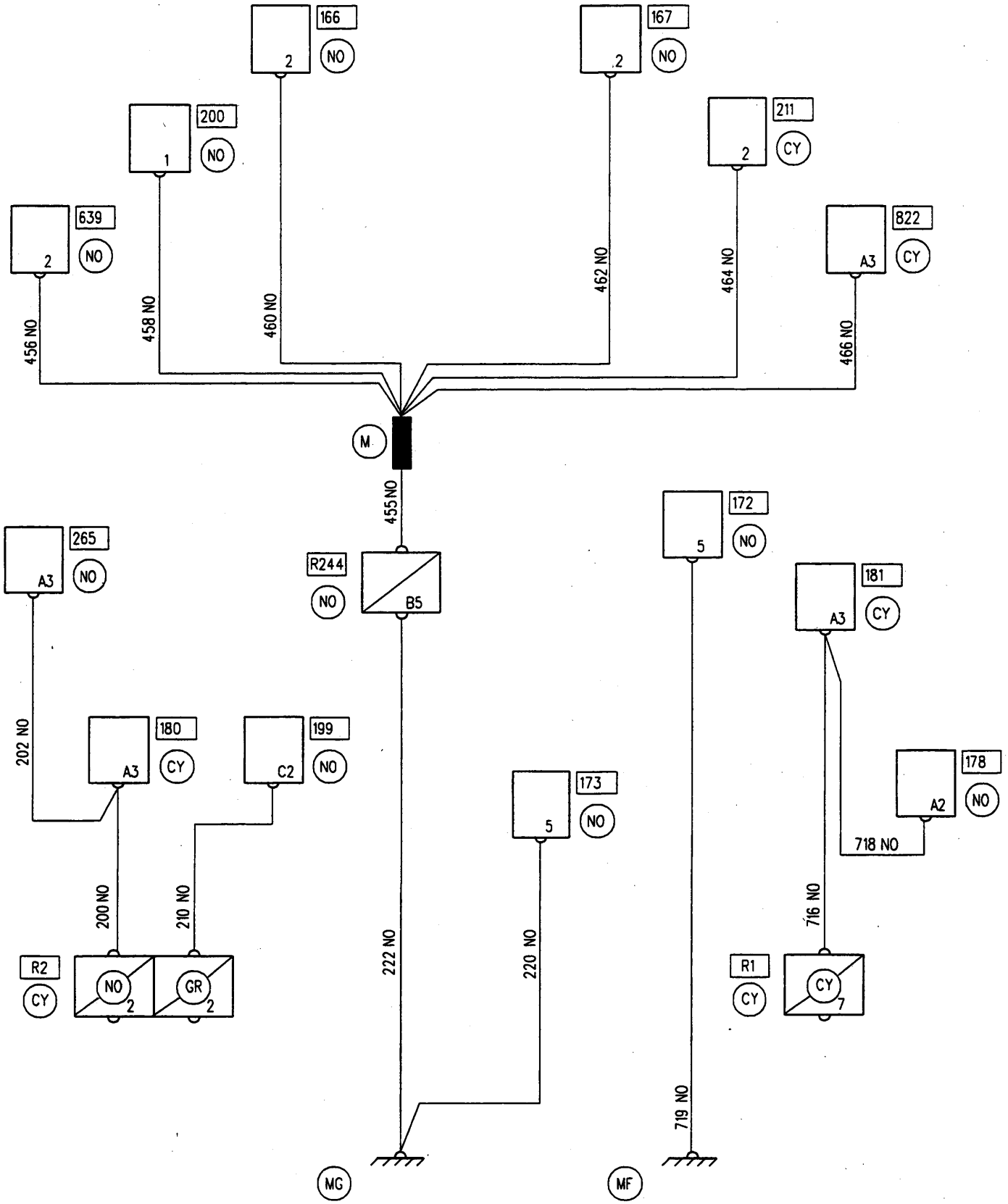

12099

4

APPLICATION: F / K
D7F 710 / MANUAL GEARBOX / AC / PAS / MANUAL STEERING

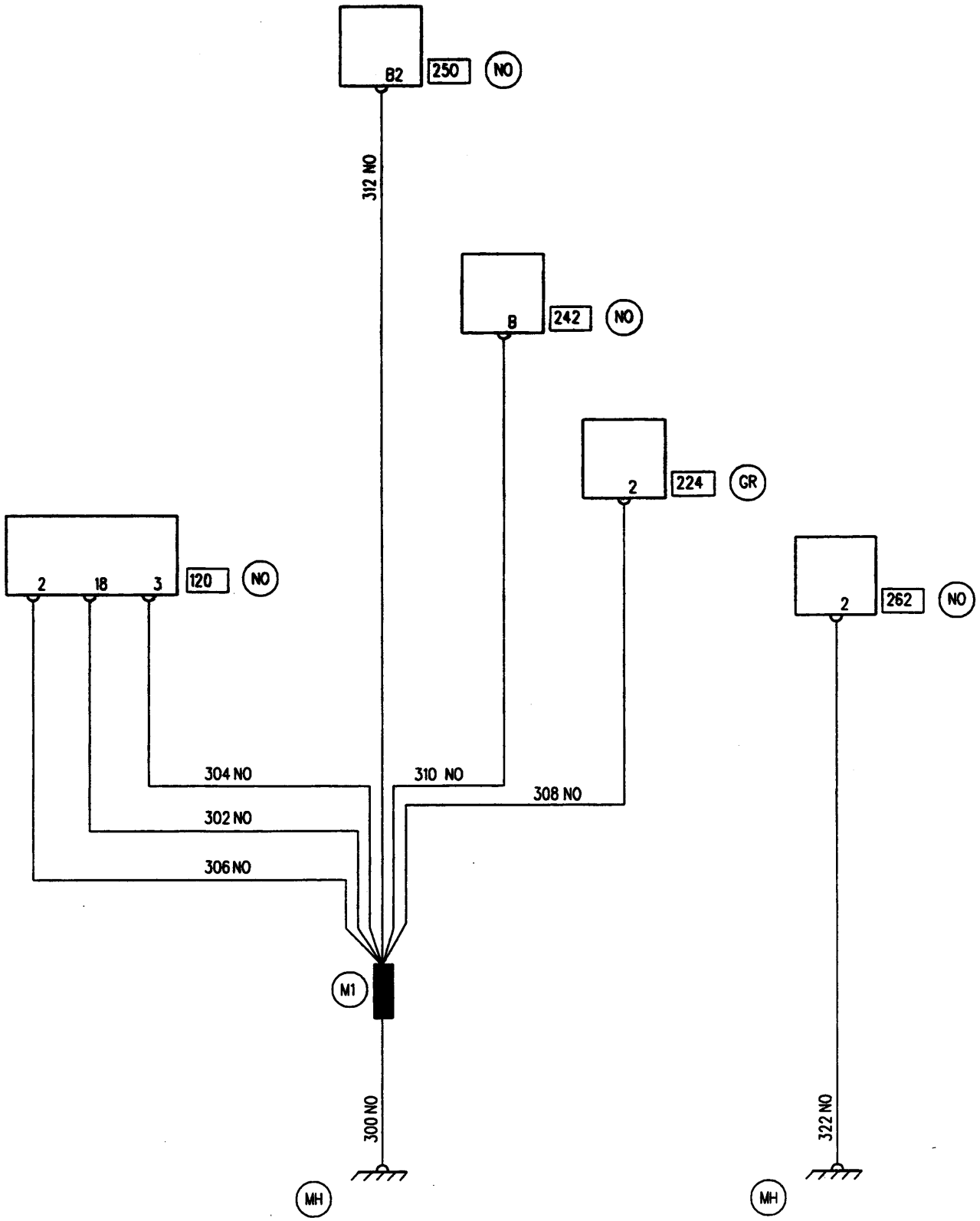

12099

5

APPLICATION: F / K
D7F 710 / MANUAL GEARBOX / BASIC HEATER / PAS / MANUAL STEERING

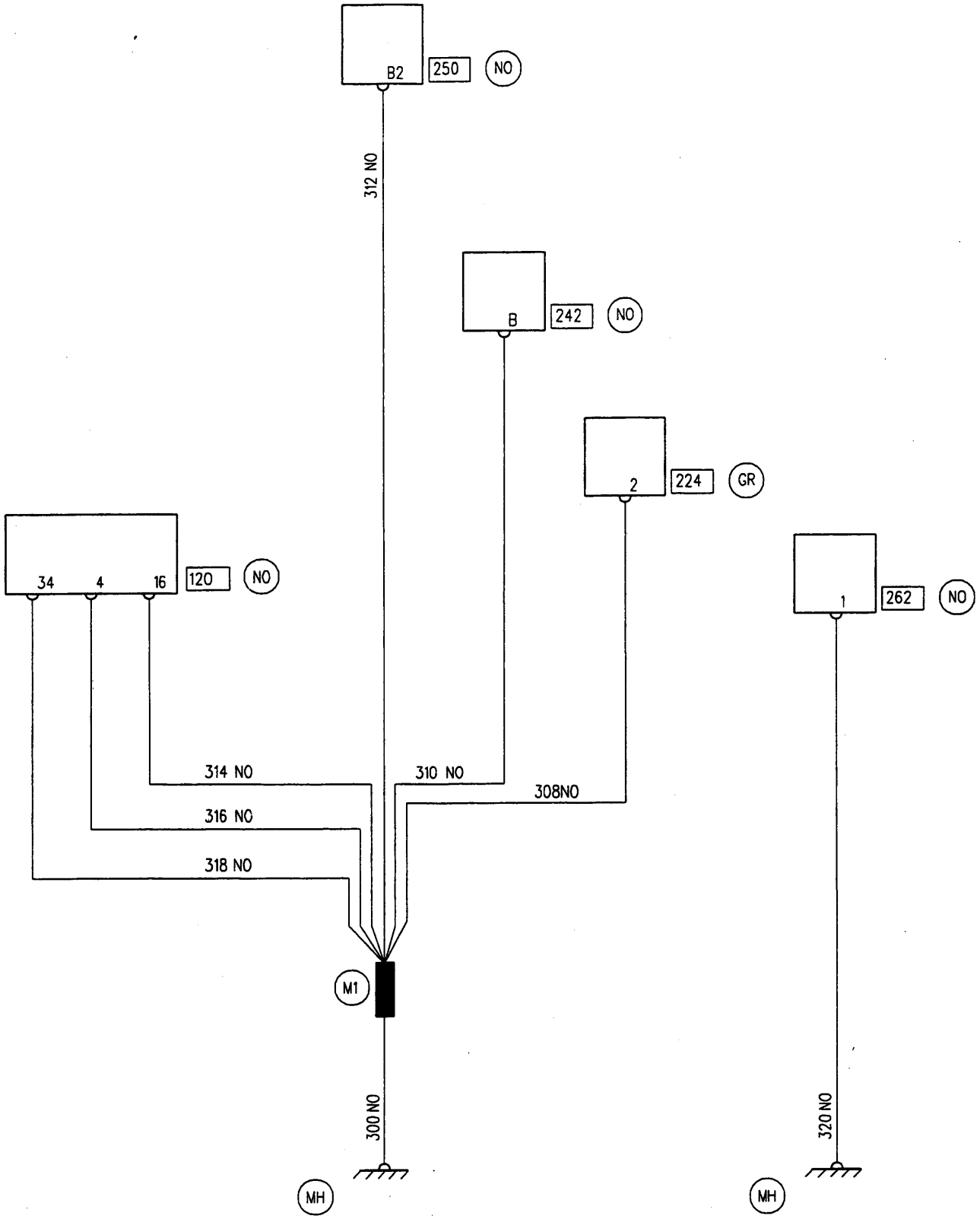

12099

6

APPLICATION: F / K
E7J 632 / MANUAL GEARBOX / AIR CONDITIONING

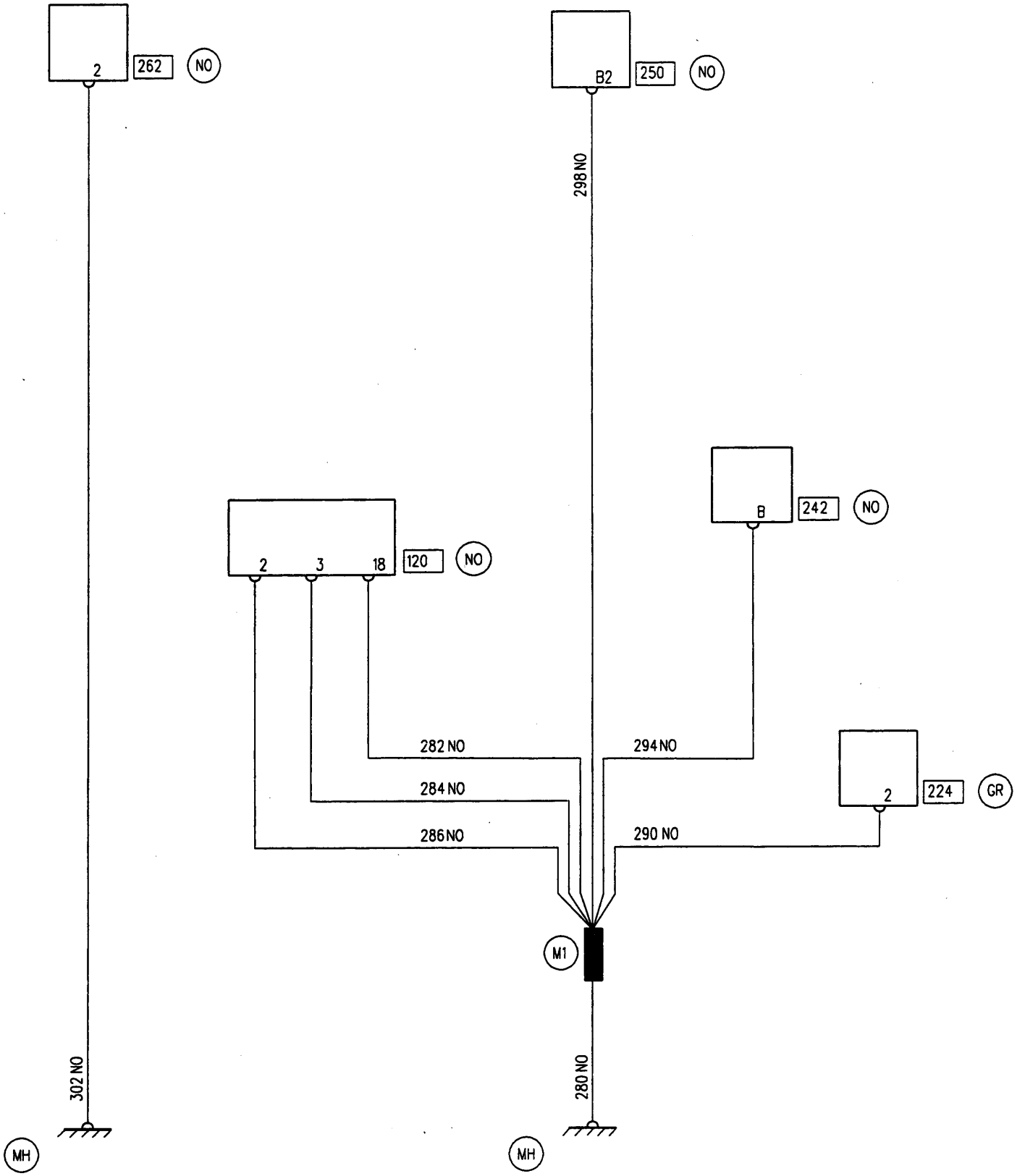

12099

APPLICATION: F / K
E7J 632 / MANUAL GEARBOX / BASIC HEATER

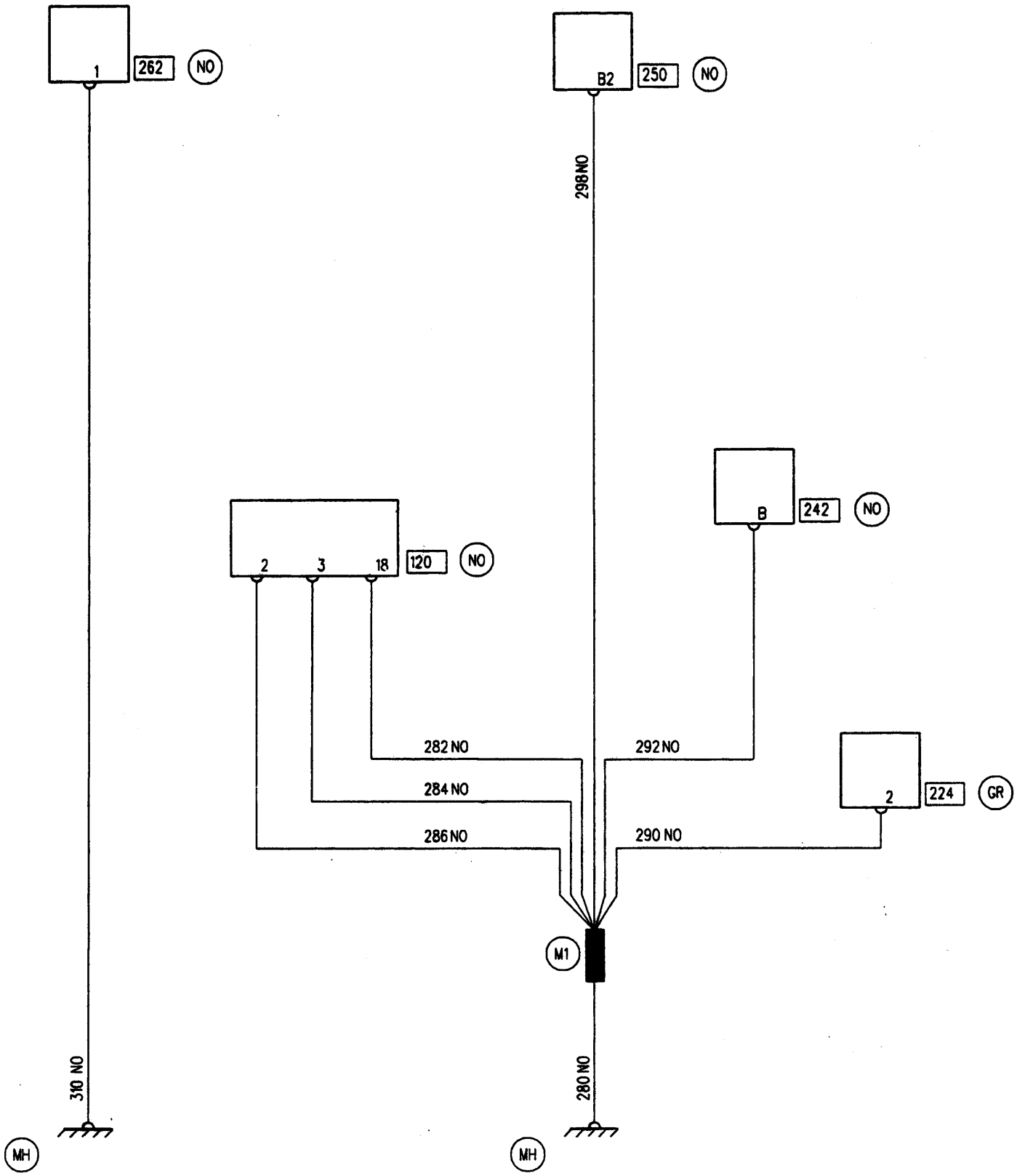

APPLICATION: F / K
E7J 780 / MANUAL GEARBOX / BASIC HEATER / INCREASED PAYLOAD

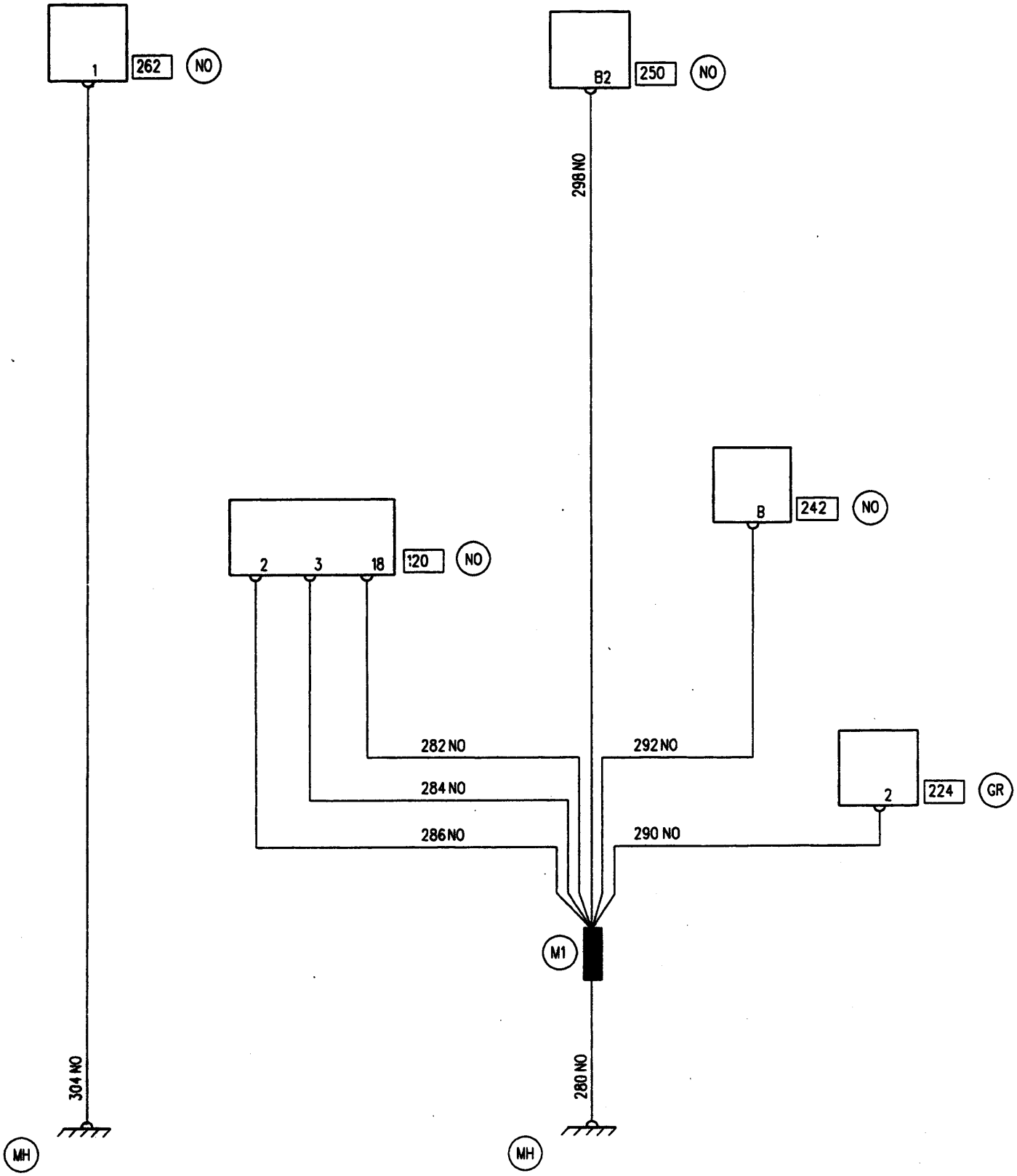

APPLICATION: F / K
F8Q 630 / AIR CONDITIONING / PAS / MANUAL STEERING

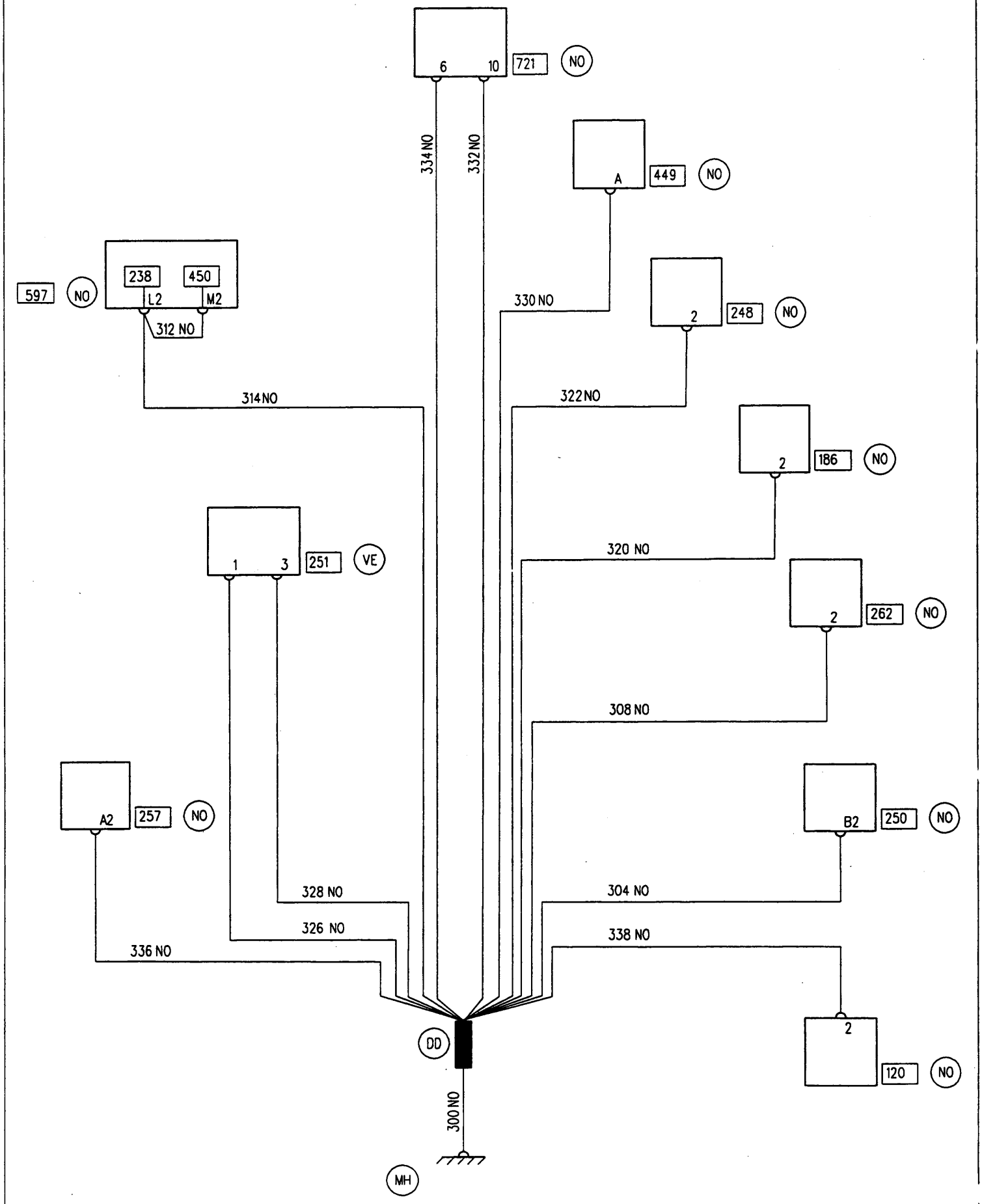

APPLICATION: F / K
F8Q 630 / BASIC HEATER

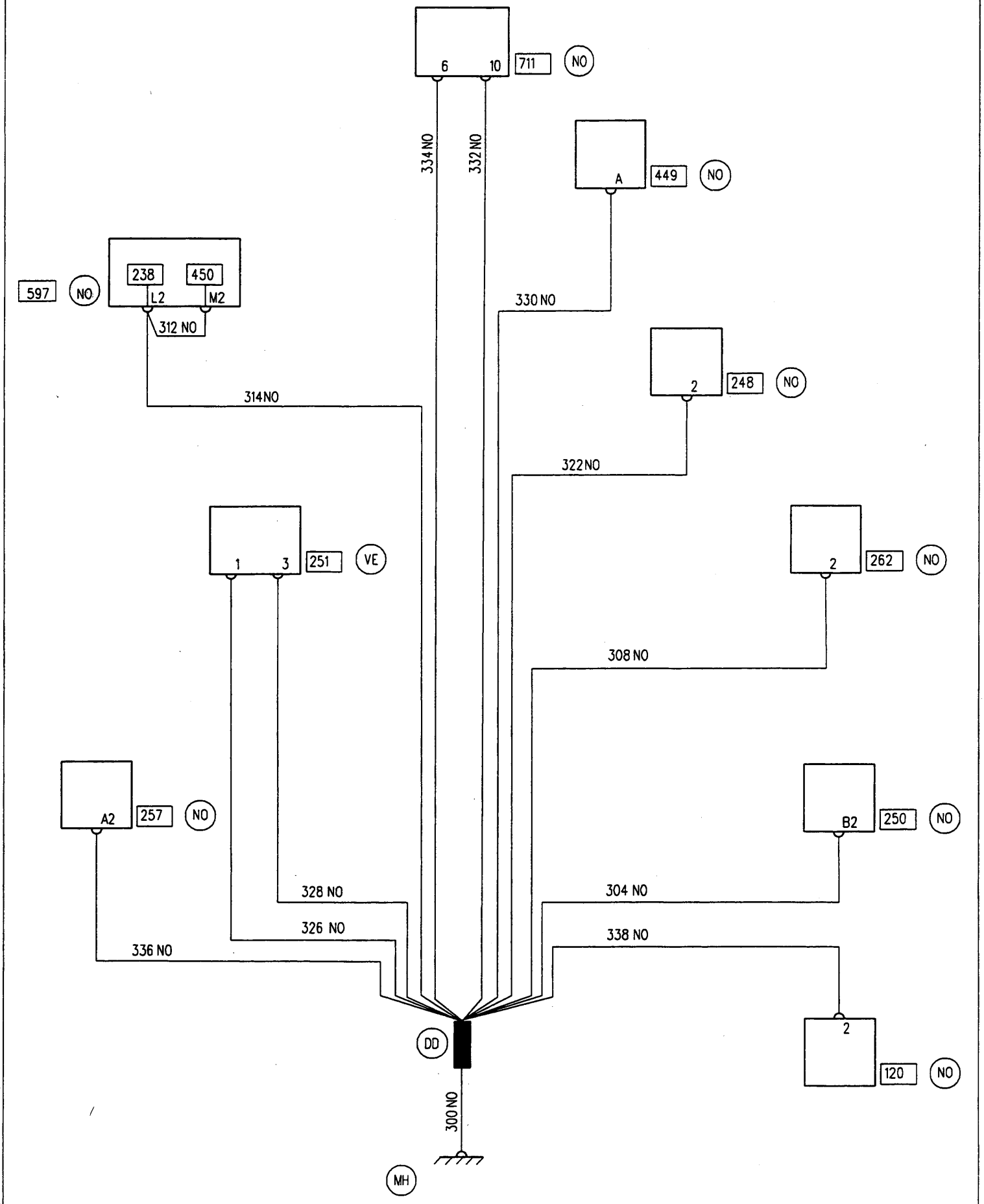

12099

APPLICATION: F / K
F8Q 662 / MANUAL GEARBOX / BASIC HEATER

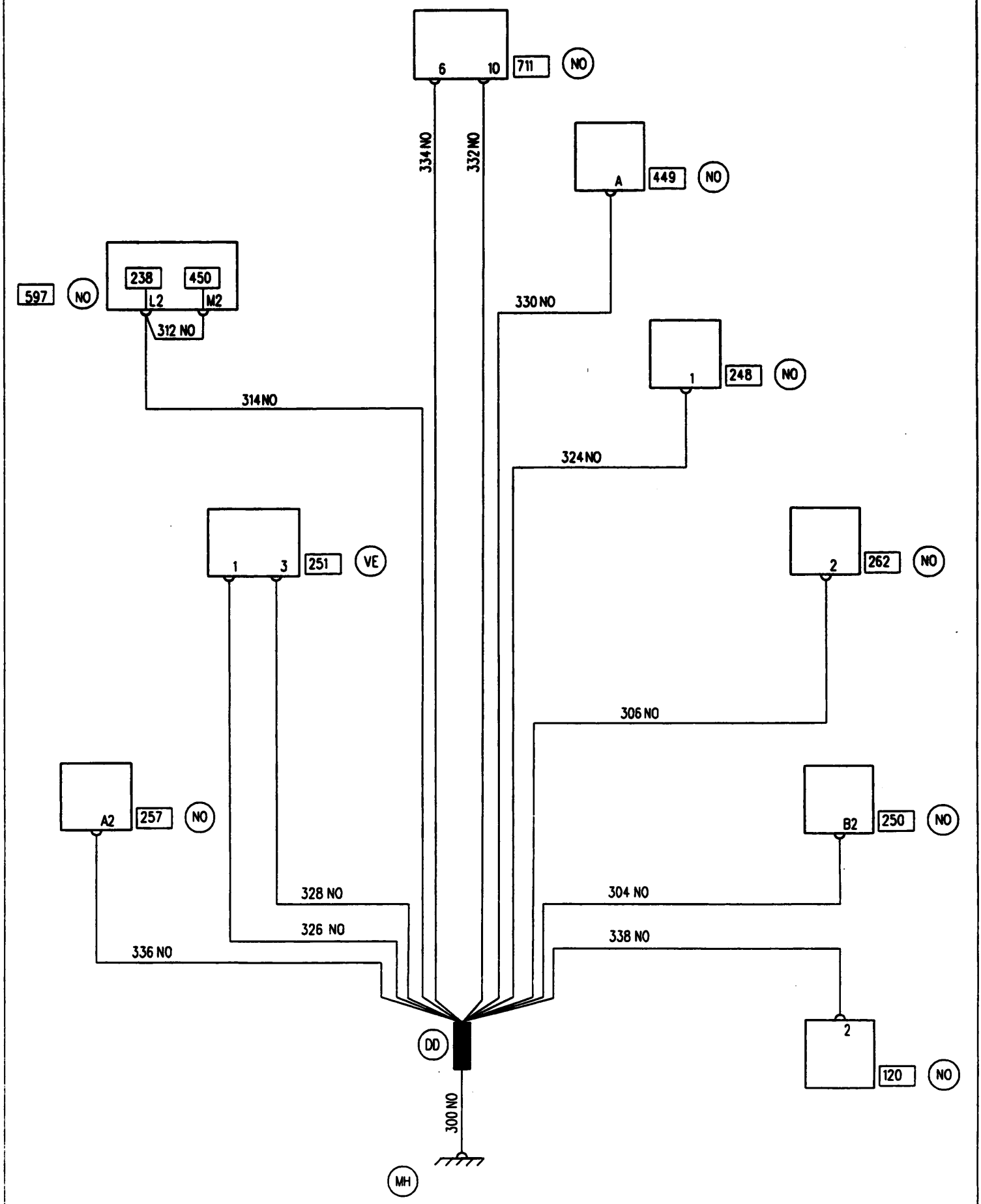

12099

12

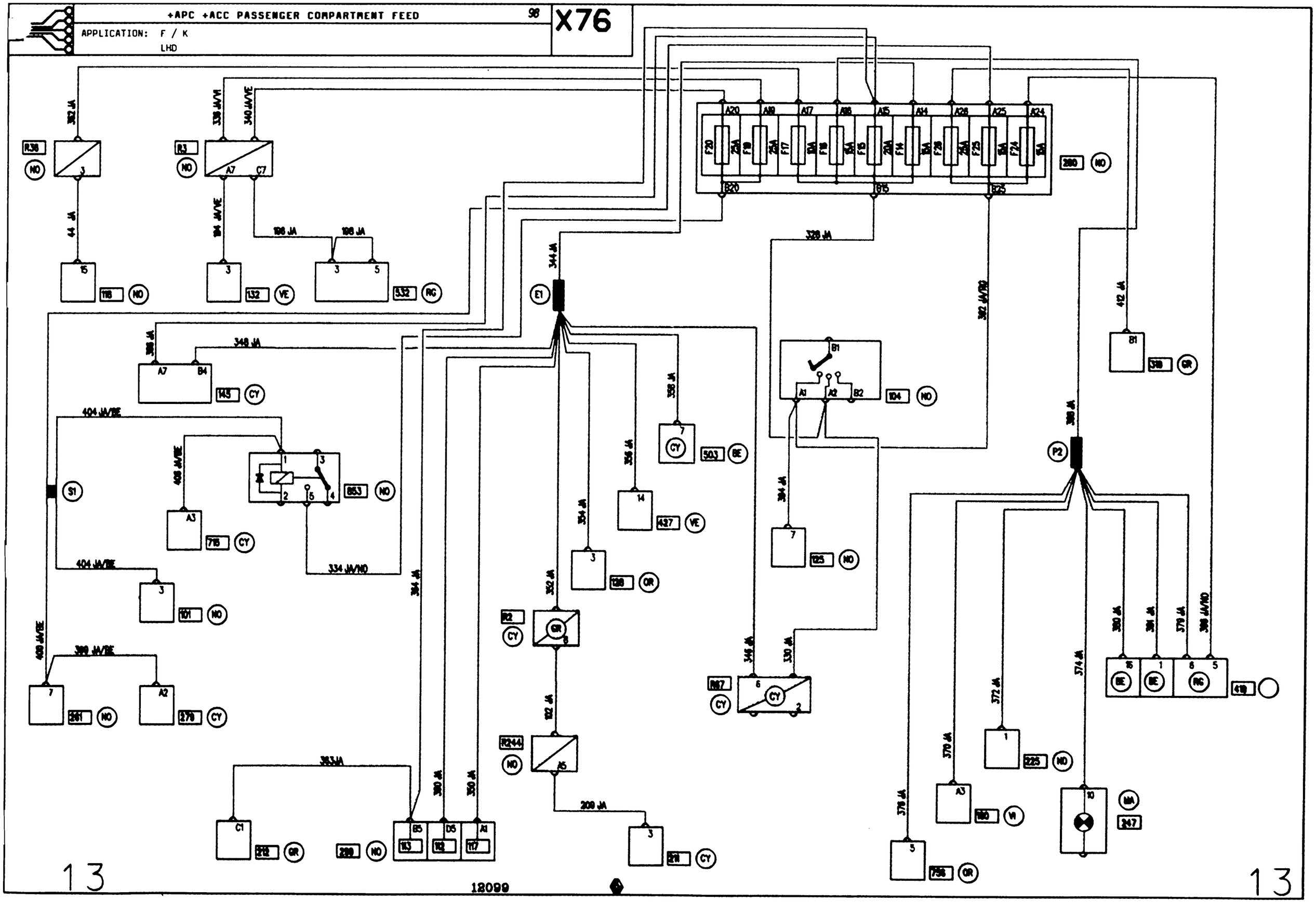
+APC +ACC PASSENGER COMPARTMENT FEED
98
X76
APPLICATION: F / K
LHD
R36
R3
280
118
132
532
E1
145
404 JA/BE
853
S1
715
101
261
270
R2
R244
209 JA
216
328 JA
344 JA
348 JA
358 JA
356 JA
354 JA
352 JA
102 JA
503
427
128
125
887
104
P2
318
225
180
756
247
410
383 JA
163
112
117
212
299
12099
13
13
41

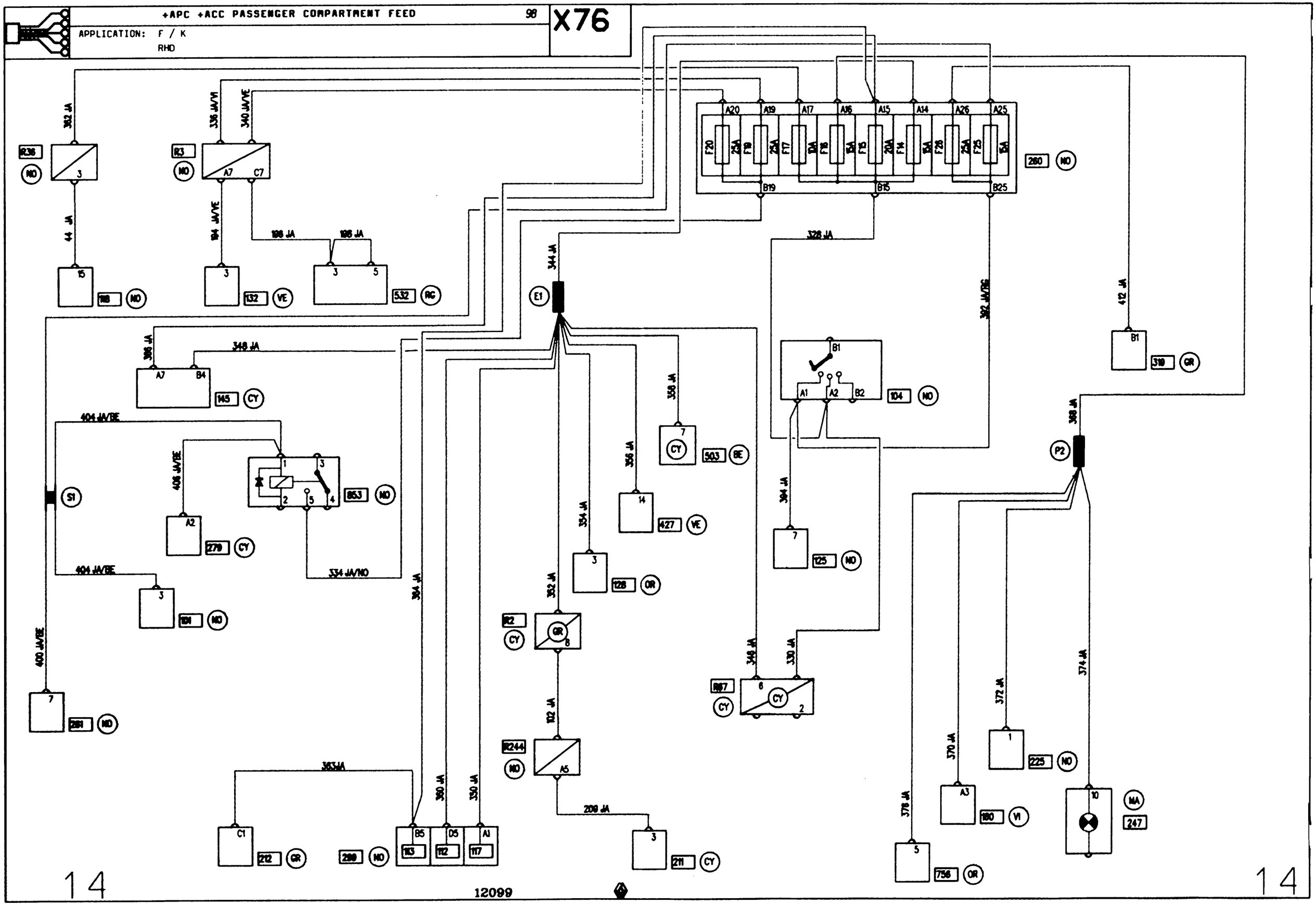
+APC +ACC PASSENGER COMPARTMENT FEED
98
X76
APPLICATION: F / K
RHD
R36
NO
R3
NO
A7
C7
260
NO
A20
A19
A17
A16
A15
A14
A26
A25
F20
25A
F19
25A
F17
10A
F18
15A
F15
20A
F14
15A
F26
25A
F25
15A
B19
B15
B25
362 JA
336 JA/VI
340 JA/VE
44 JA
184 JA/VE
198 JA
198 JA
344 JA
328 JA
392 JA/BG
412 JA
188
NO
132
VE
532
RG
E1
B1
319
GR
396 JA
348 JA
A7
B4
145
CY
B1
A1
A2
B2
104
NO
356 JA
503
BE
368 JA
P2
404 JA/BE
406 JA/BE
S1
853
NO
A2
279
CY
354 JA
14
427
VE
304 JA
7
125
NO
334 JA/NO
404 JA/BE
3
101
NO
364 JA
352 JA
3
128
OR
R2
CY
GR
B
400 JA/BE
7
281
NO
346 JA
330 JA
R87
CY
6
CY
2
372 JA
374 JA
102 JA
R244
NO
A5
370 JA
1
225
NO
365 JA
C1
212
GR
280
NO
B5
D5
A1
163
112
117
360 JA
350 JA
209 JA
3
211
CY
376 JA
A3
180
VI
10
MA
247
5
756
OR
14
12099
14

APPLICATION: F / K
E7J 632 / MANUAL GEARBOX / AIR CONDITIONING

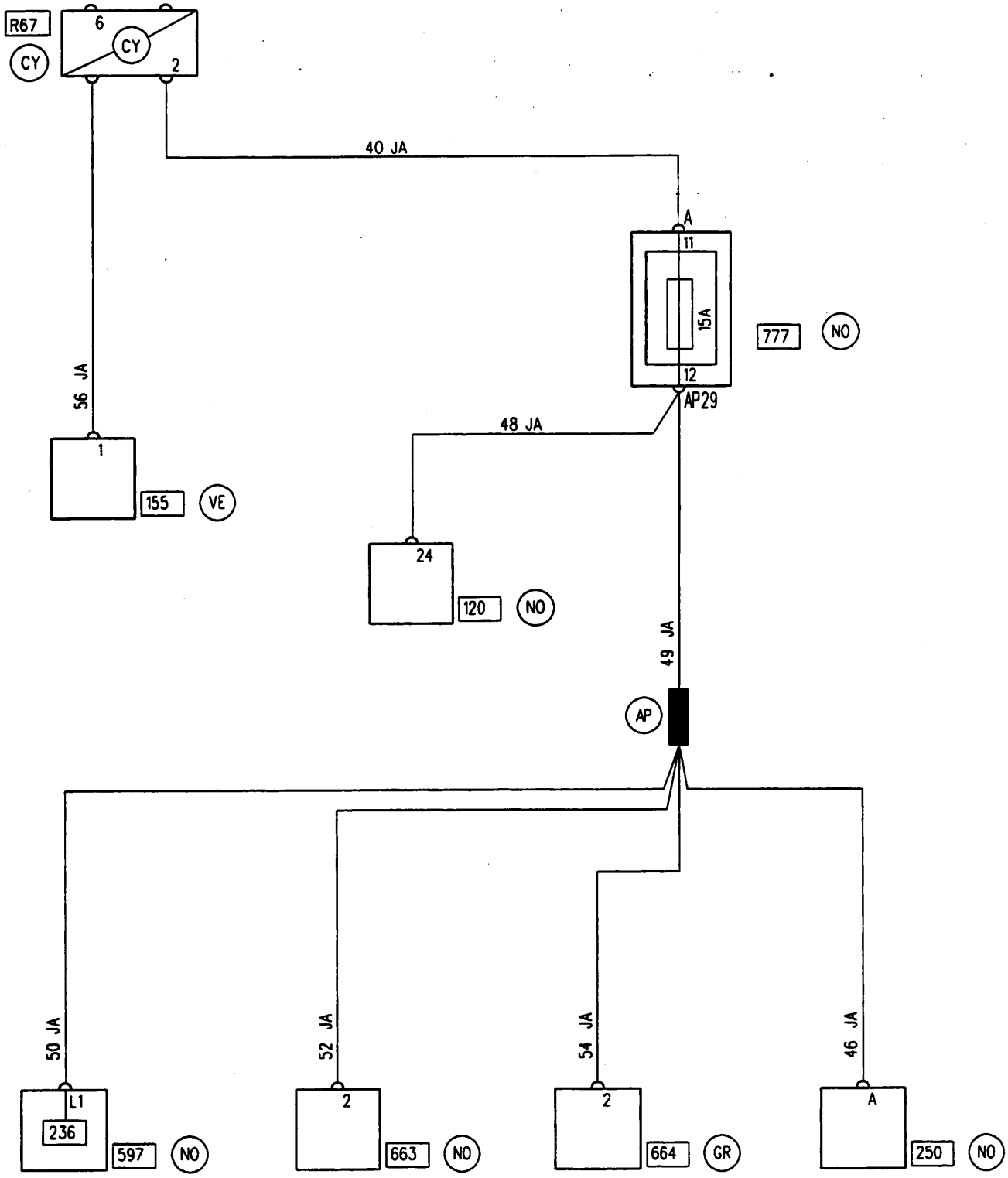

12099

15

APPLICATION: F / K
E7J 632 / MANUAL GEARBOX / BASIC HEATER

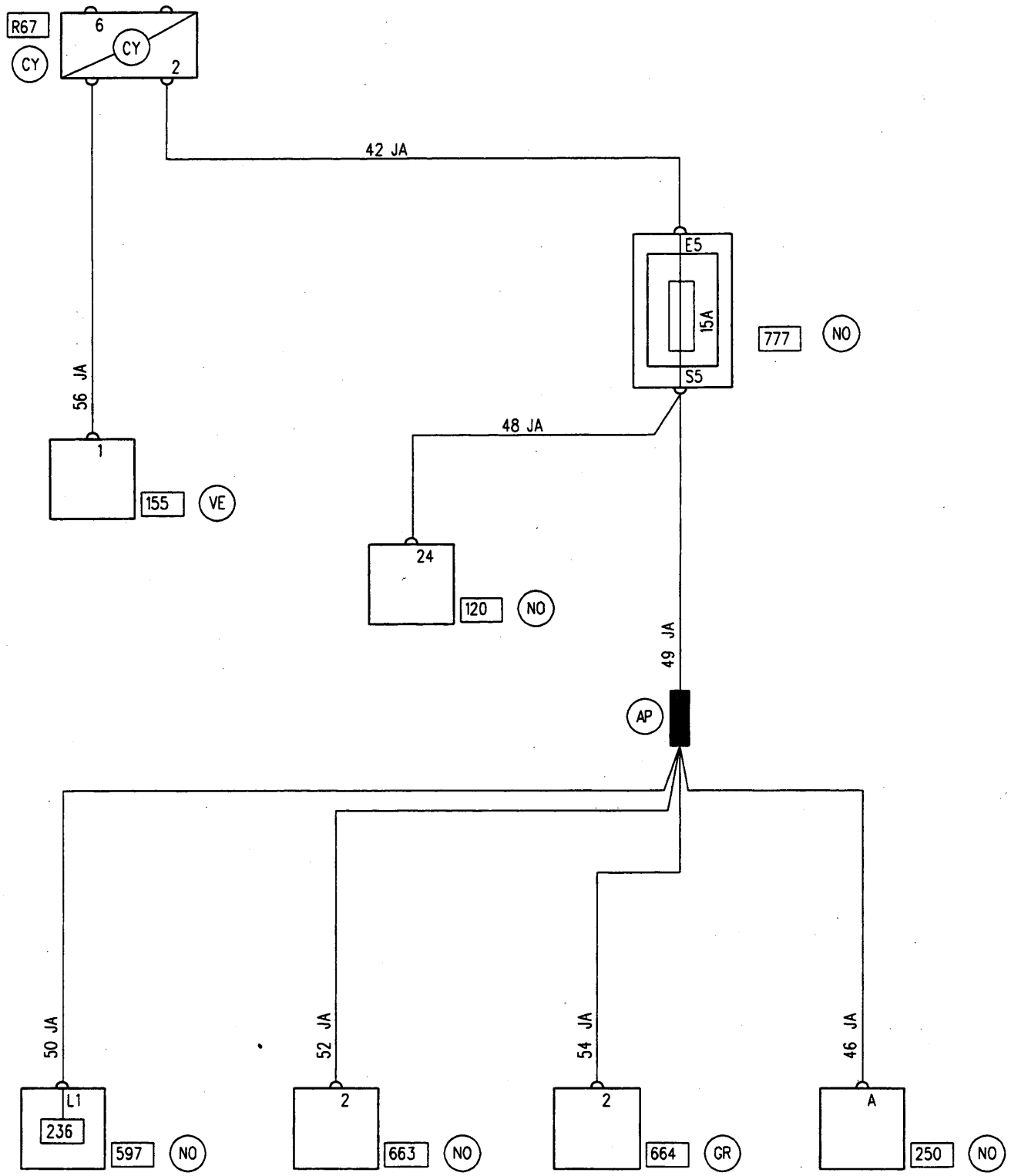

APPLICATION: F / K
E7J 780 / MANUAL GEARBOX / BASIC HEATER / INCREASED PAYLOAD

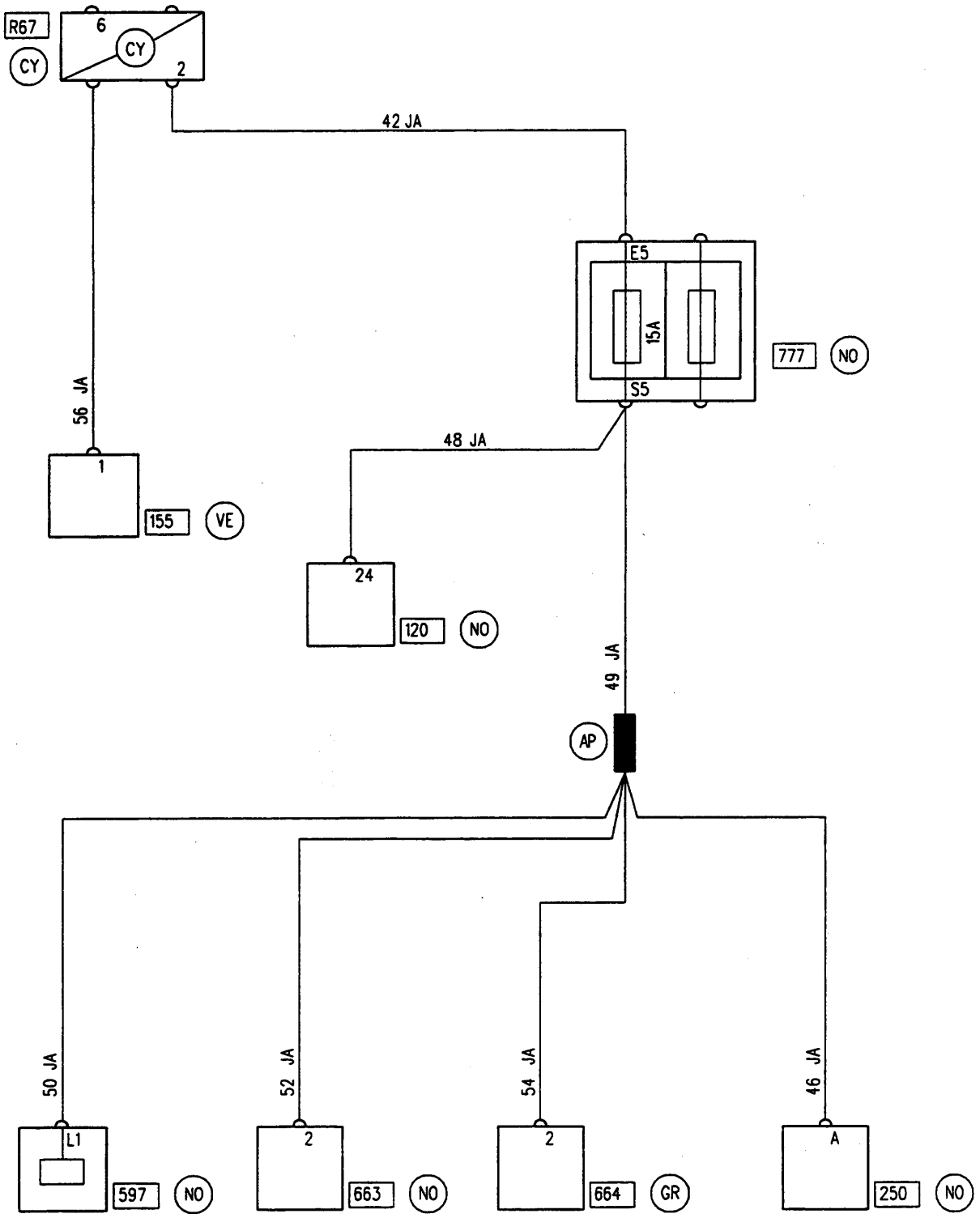

12099

17

APPLICATION: F / K
F8Q 630 / AIR CONDITIONING / PAS / MANUAL STEERING

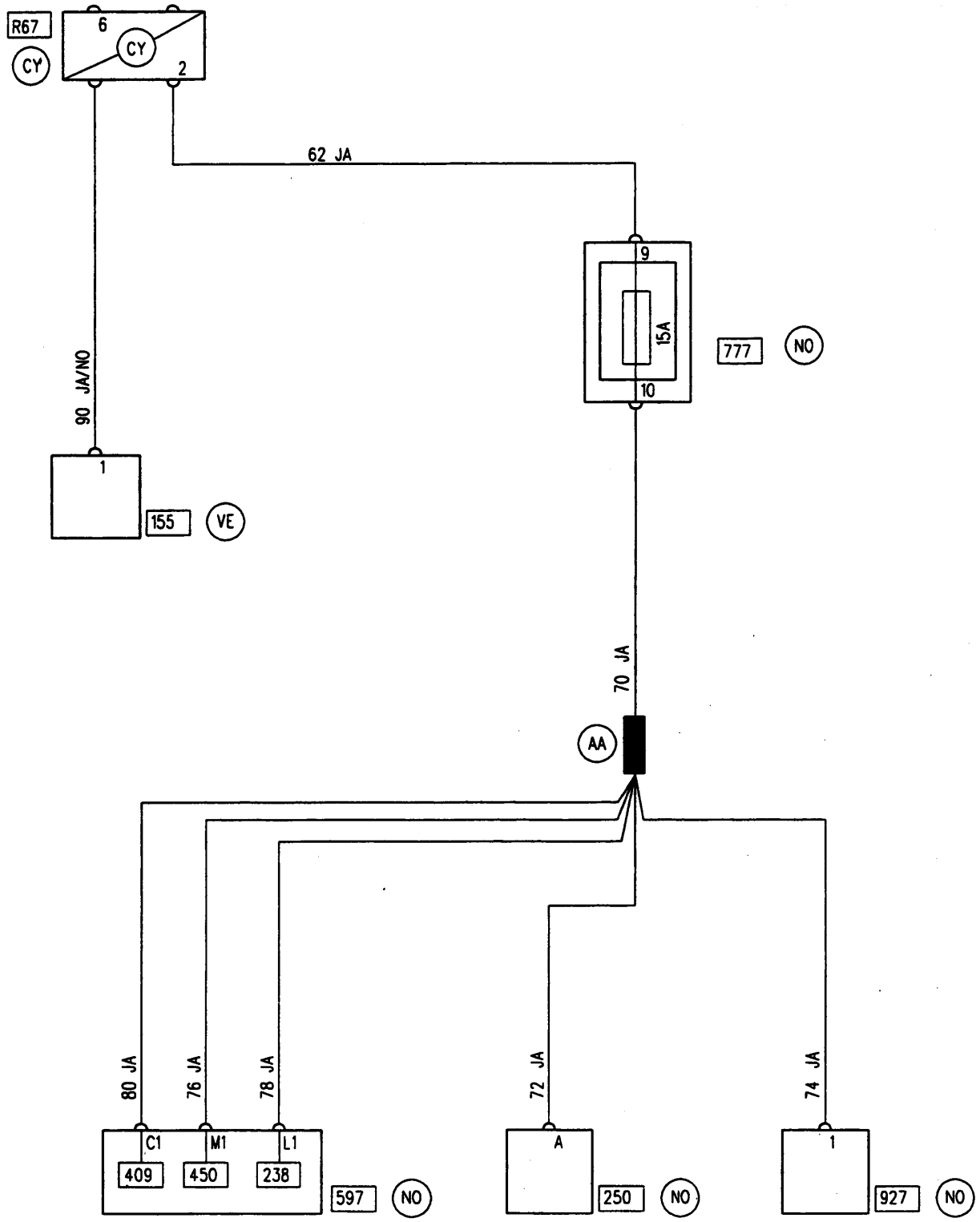

12099

18

APPLICATION: F / K
F8Q / MANUAL GEARBOX / BASIC HEATER

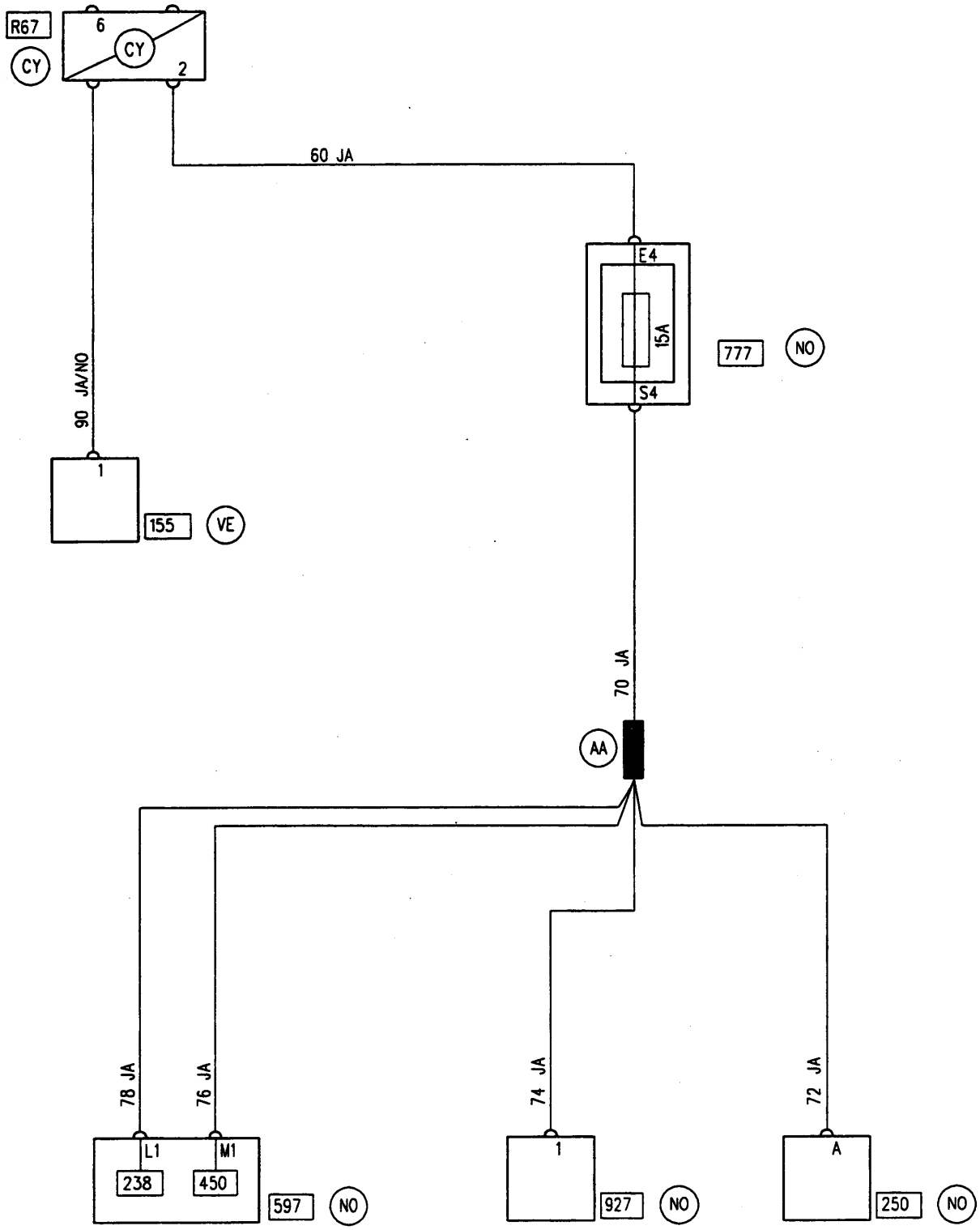

APPLICATION: F / K
D7F 710 / MANUAL GEARBOX / AC / PAS / MANUAL STEERING

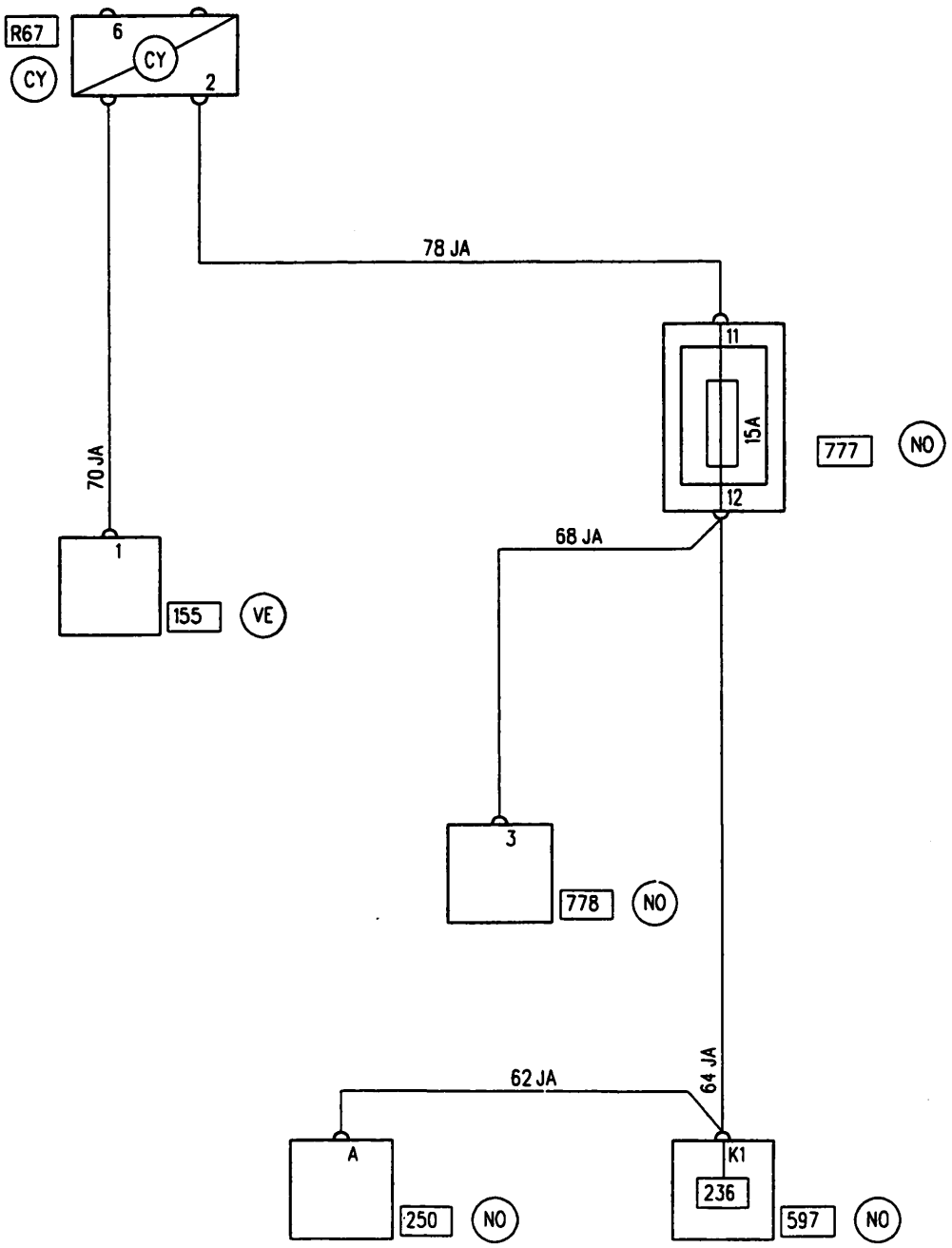

12099

20

APPLICATION: F / K
D7F 710 / MANUAL GEARBOX / BASIC HEATER / PAS / MANUAL STEERING

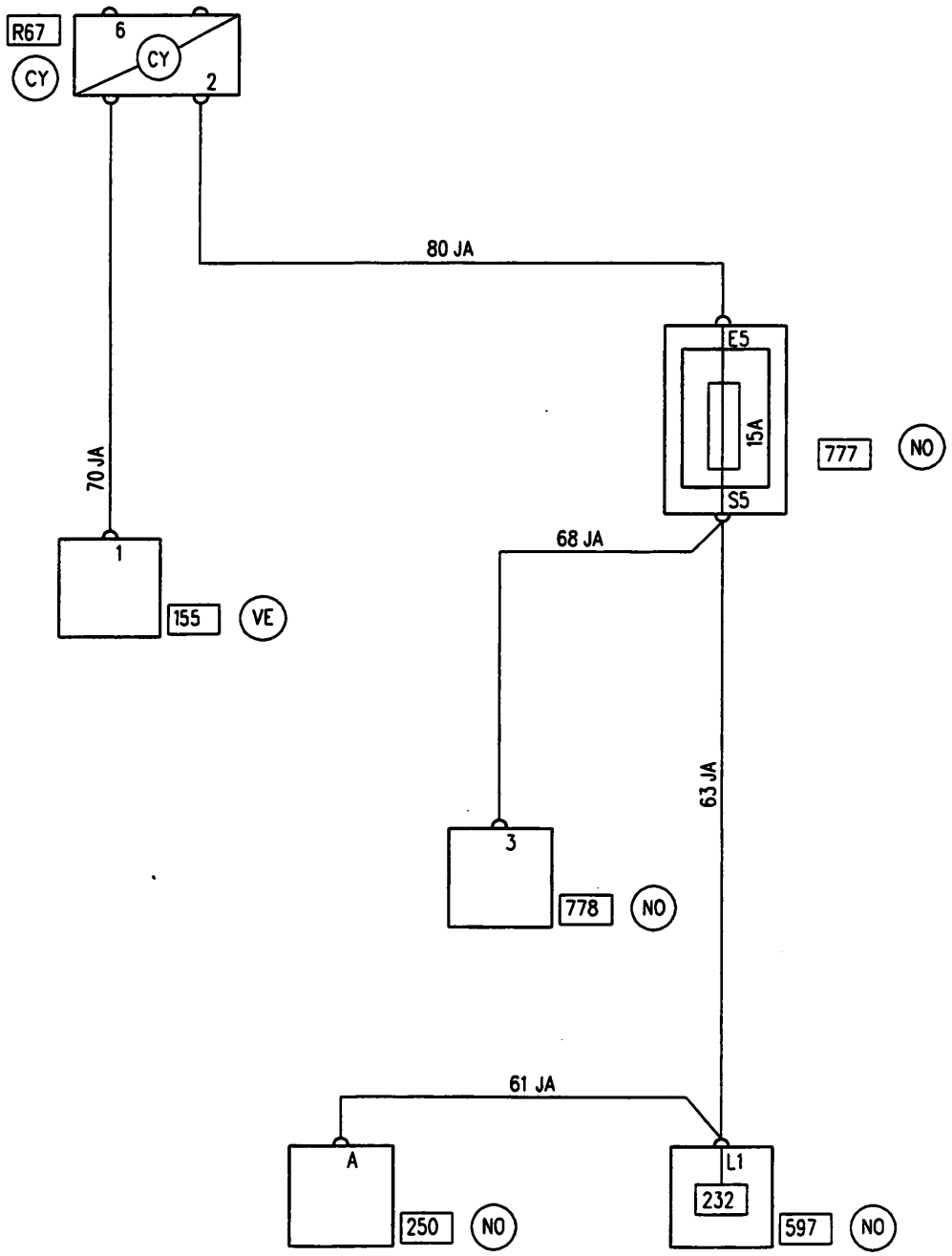

12099

21

+AVC PASSENGER COMPARTMENT FEED 98

APPLICATION: F / K
LHD

X76

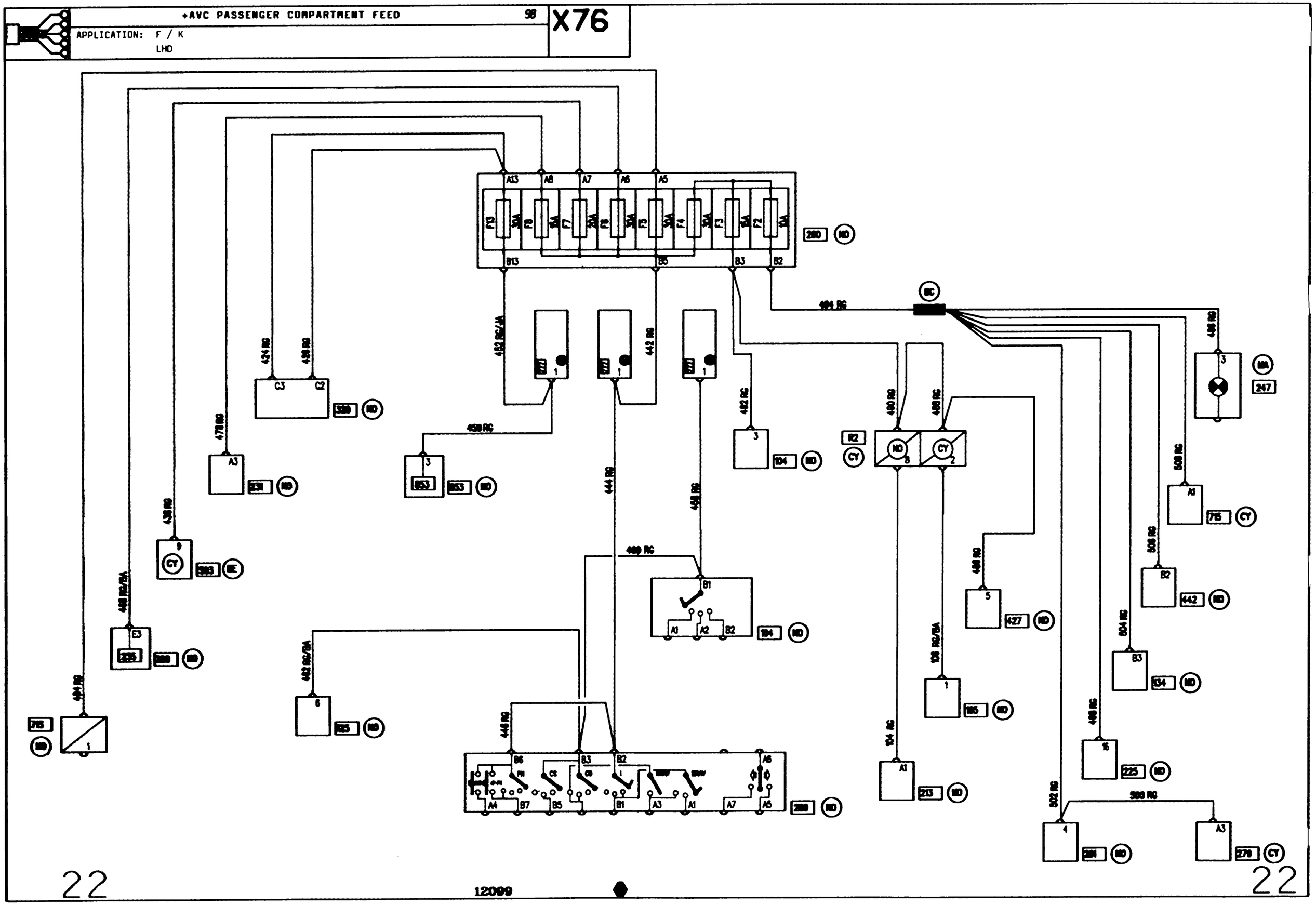

+AVC PASSENGER COMPARTMENT FEED 98

APPLICATION: F / K
RHD

X76

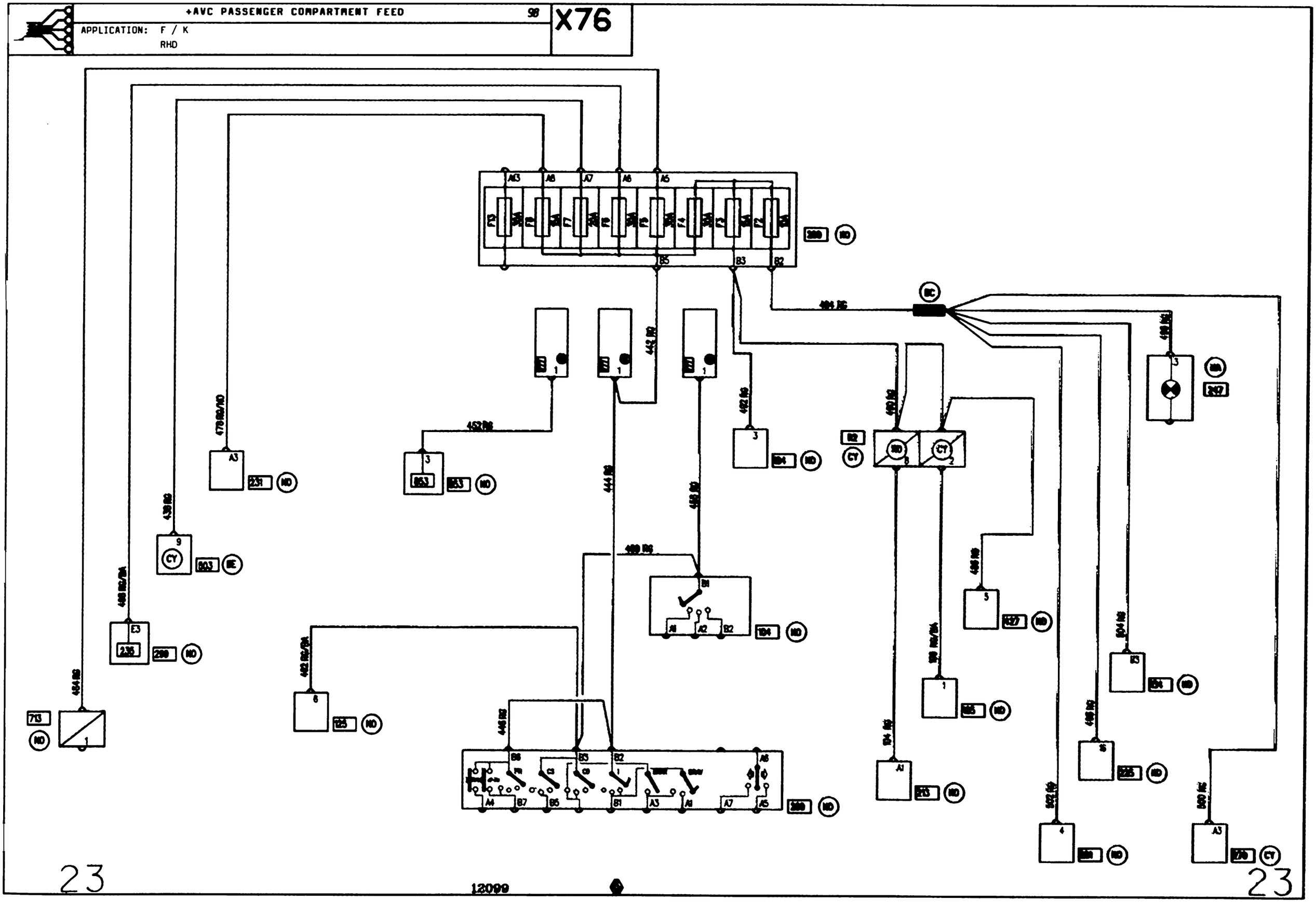

APPLICATION: F / K
E7J 632 / MANUAL GEARBOX / AIR CONDITIONING

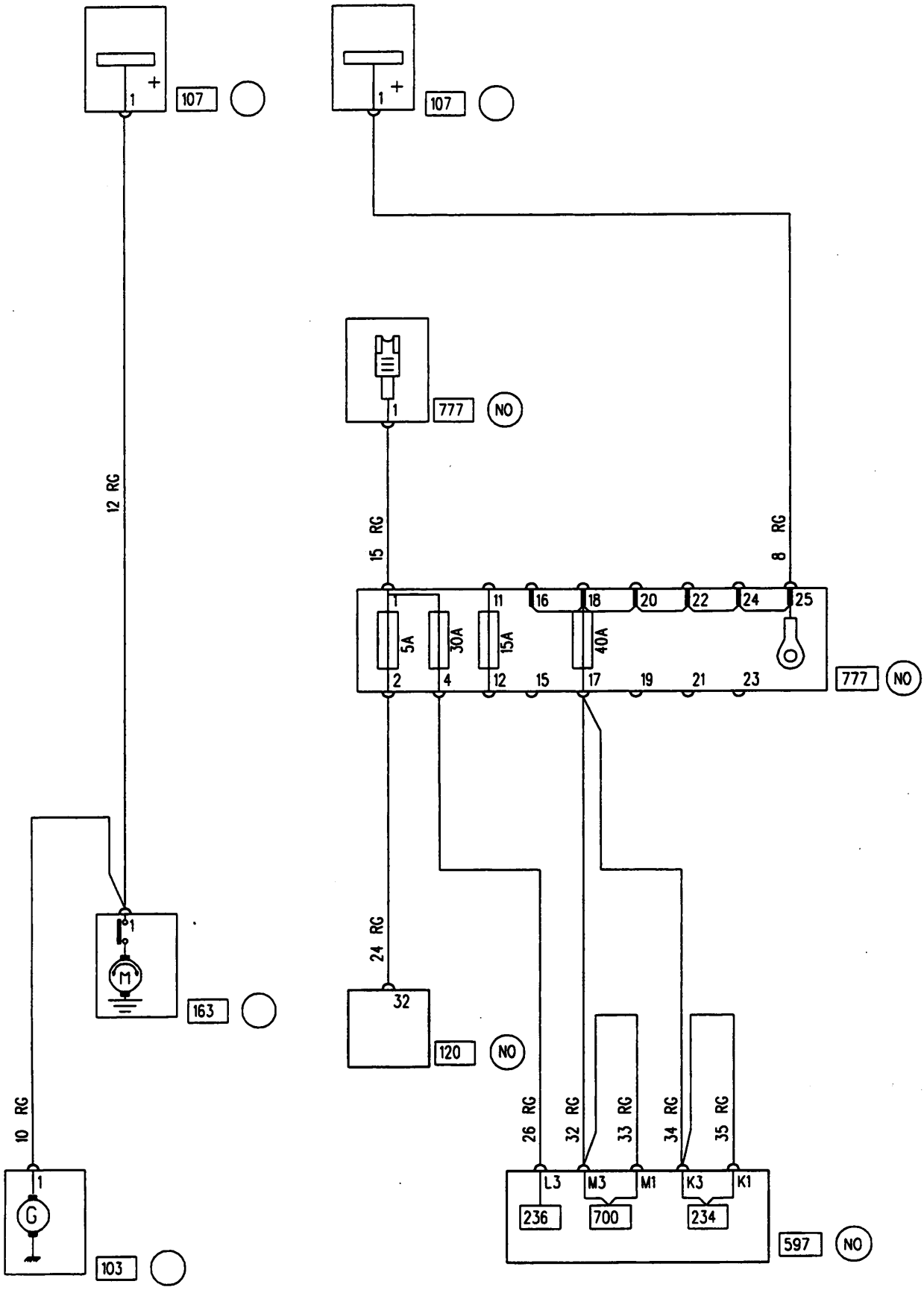

12099

24

APPLICATION: F / K
E7J 632 / MANUAL GEARBOX / BASIC HEATER

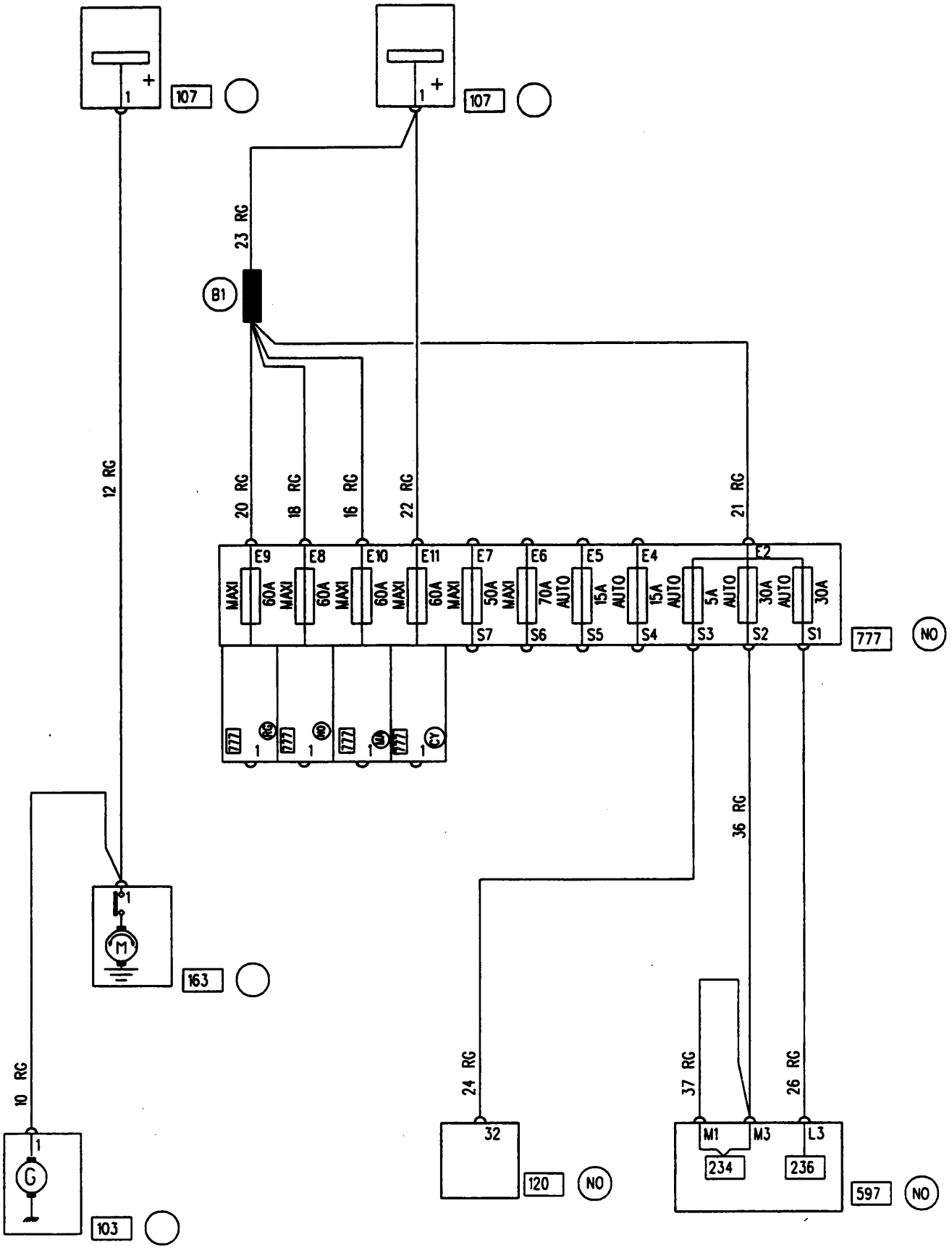

12099

25

APPLICATION: F / K
E7J 780 / MANUAL GEARBOX / BASIC HEATER / INCREASED PAYLOAD

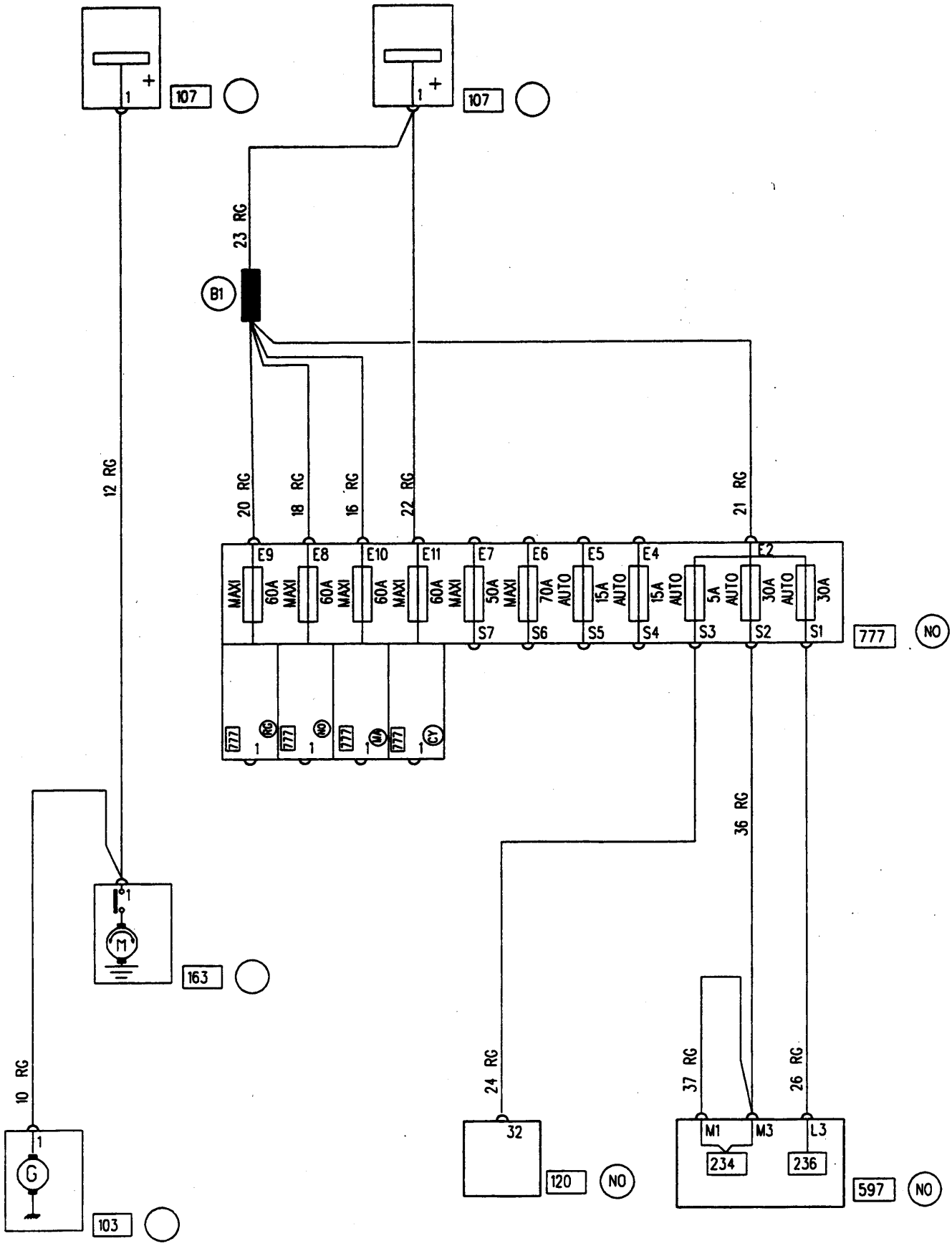

12099

26

APPLICATION: F / K
F8Q 630 / AIR CONDITIONING / PAS / MANUAL STEERING

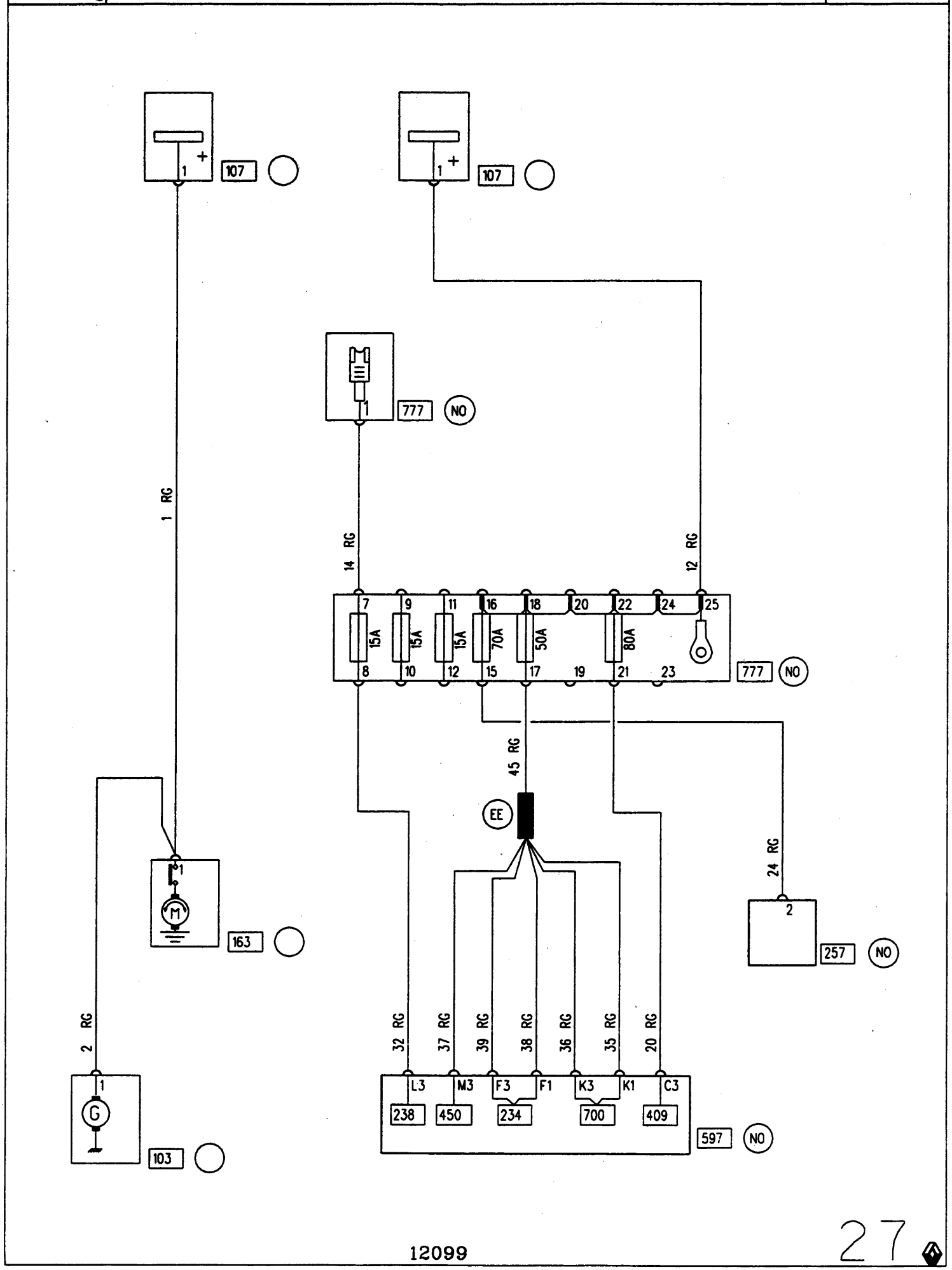

12099

27

APPLICATION: F / K
F8Q 630 / BASIC HEATER

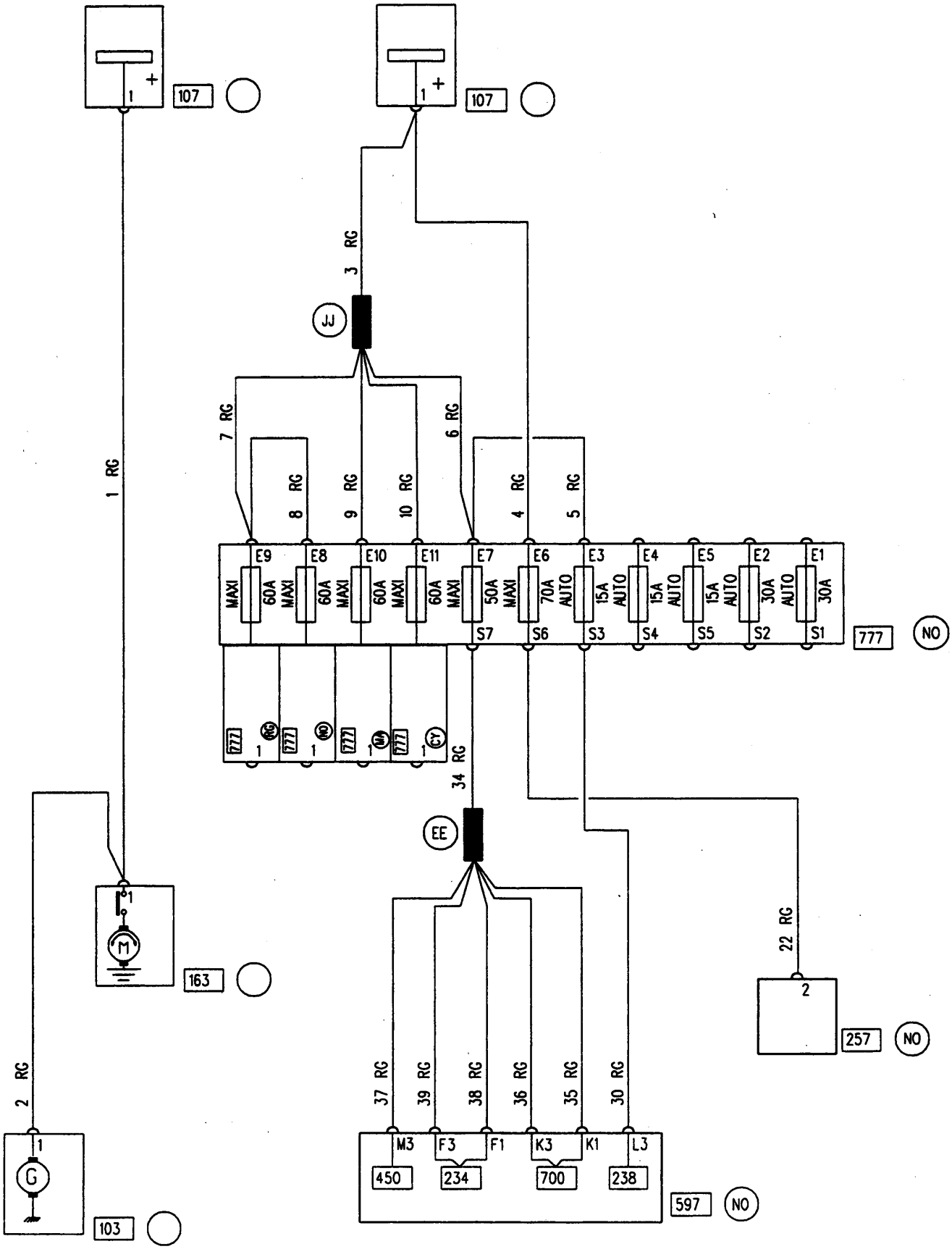

12099

28

APPLICATION: F / K
F8Q 662 / MANUAL GEARBOX / BASIC HEATER / ABS

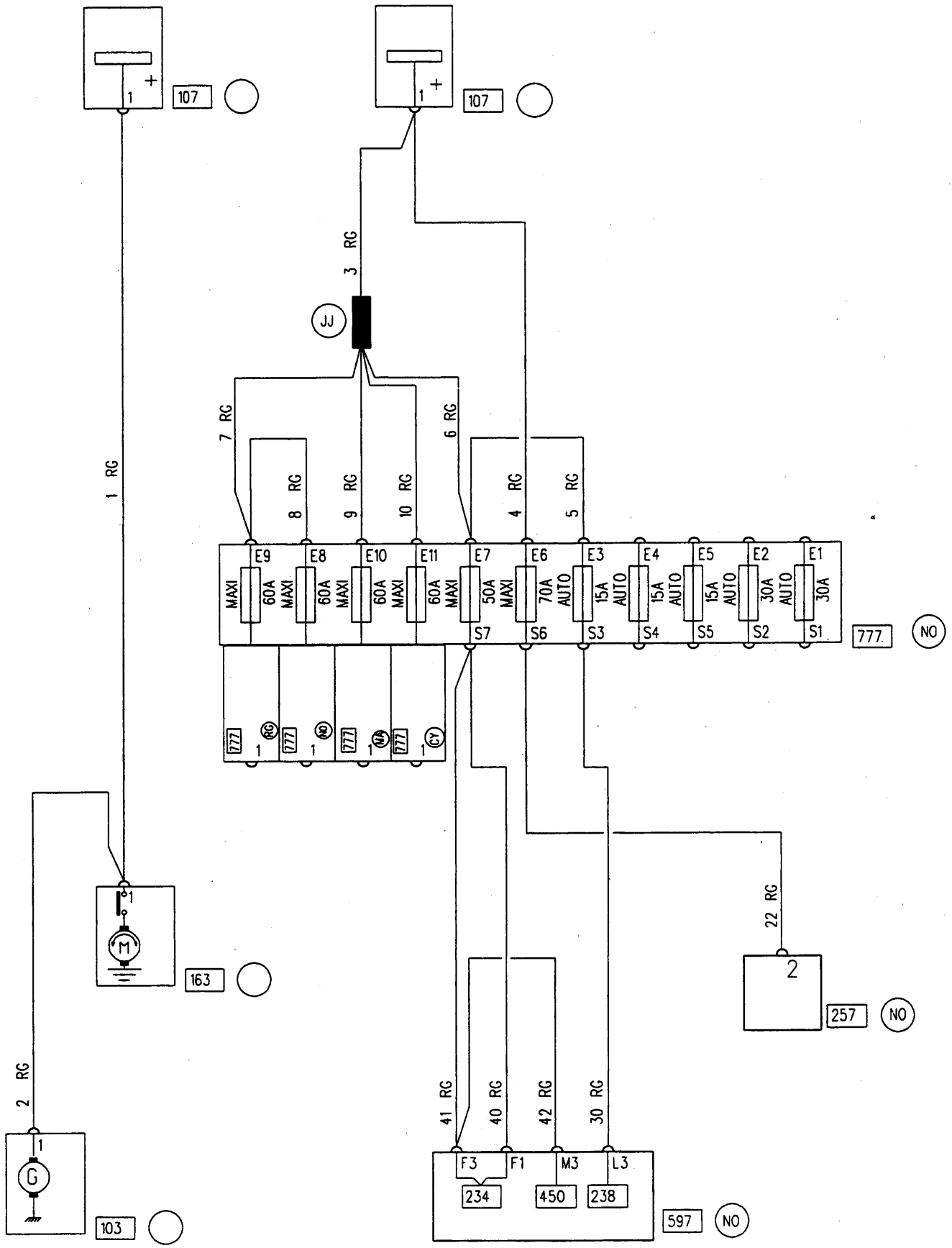

12099

29

APPLICATION: F / K
D7F 710 / MANUAL GEARBOX / AC / PAS / MANUAL STEERING

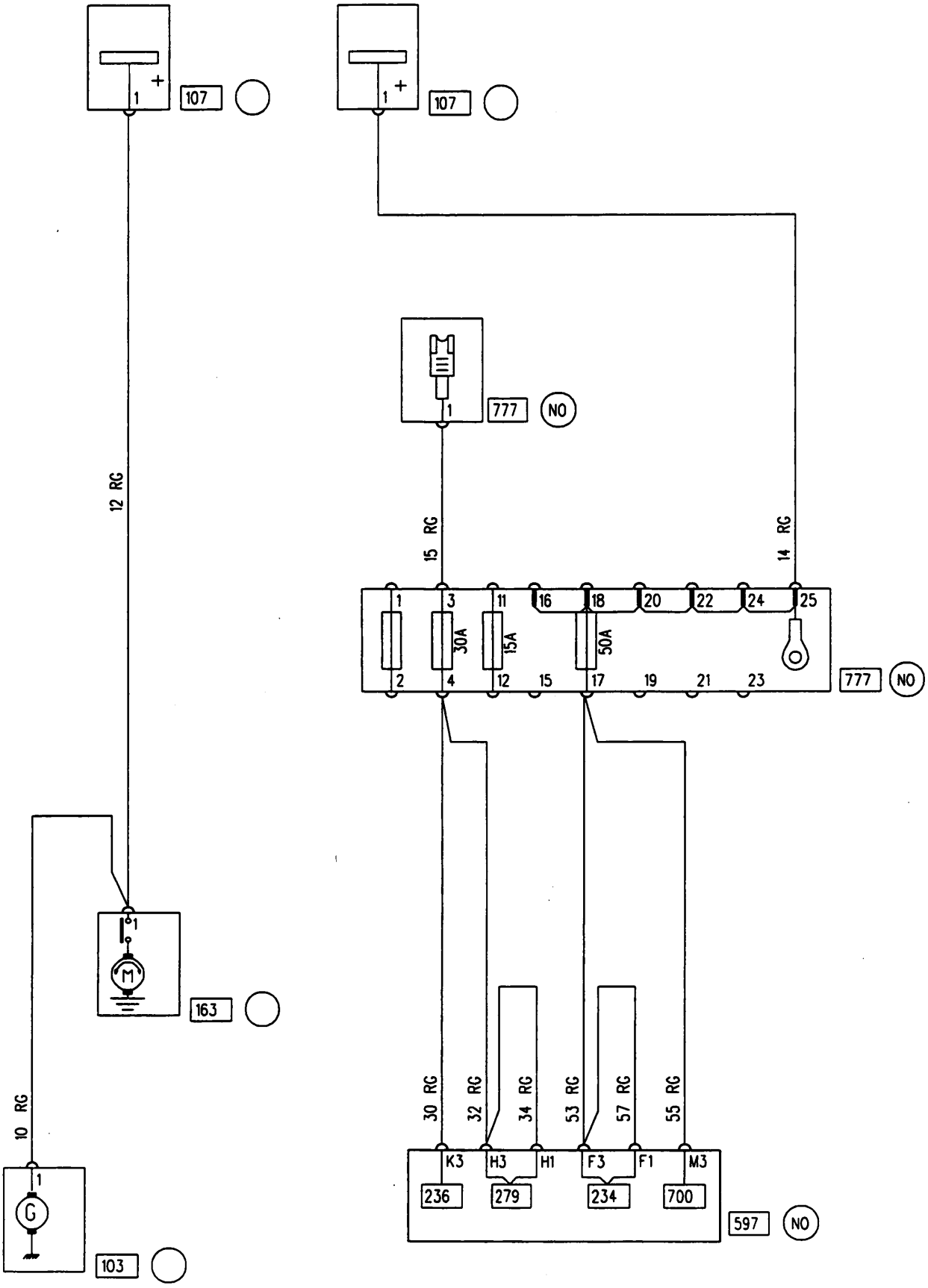

12099

30

APPLICATION: F / K
D7F 710 / MANUAL GEARBOX / BASIC HEATER / PAS / MANUAL STEERING

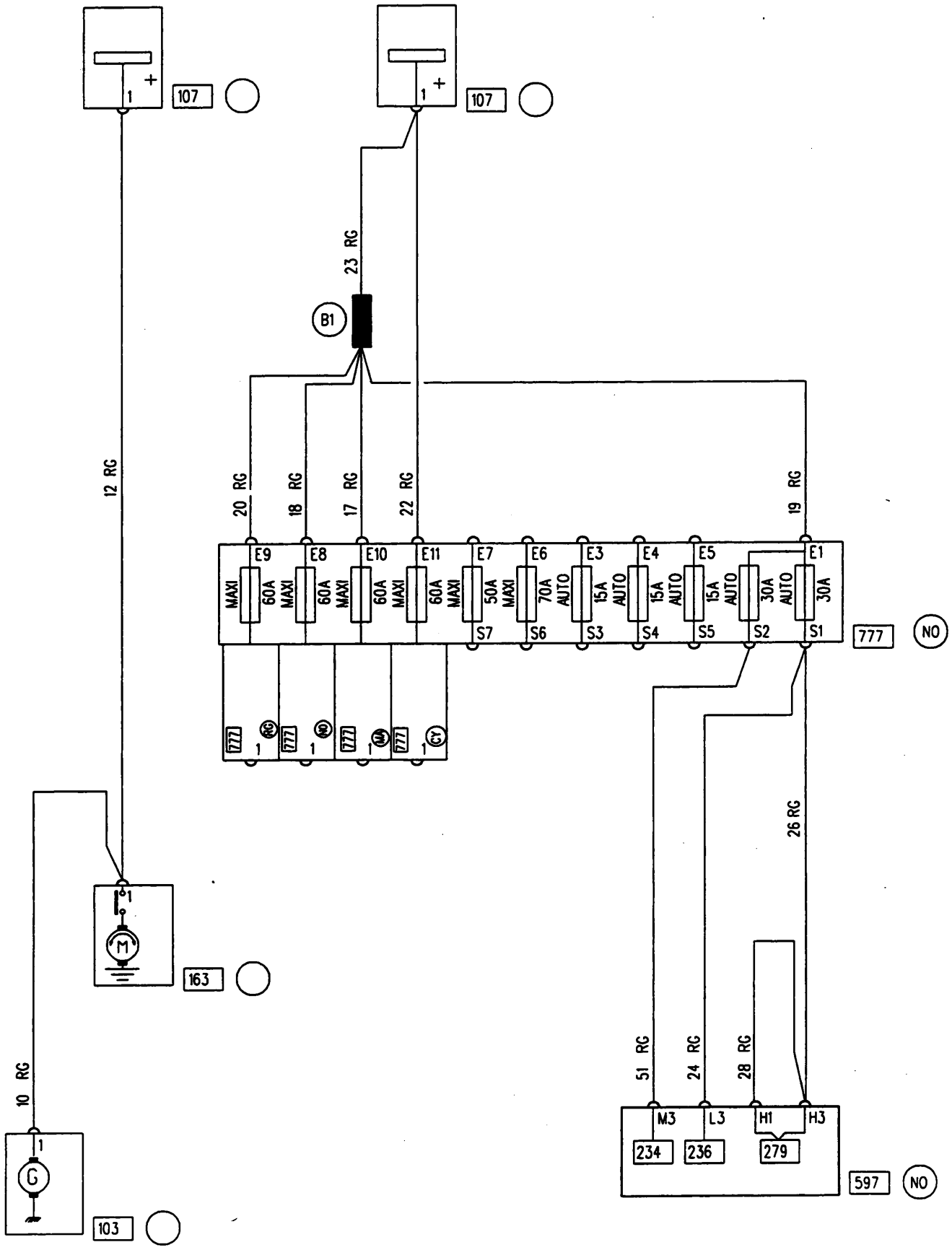

LIGHTS CIRCUIT 98

APPLICATION: F / K / 180° HINGED DOORS
LHD

X76

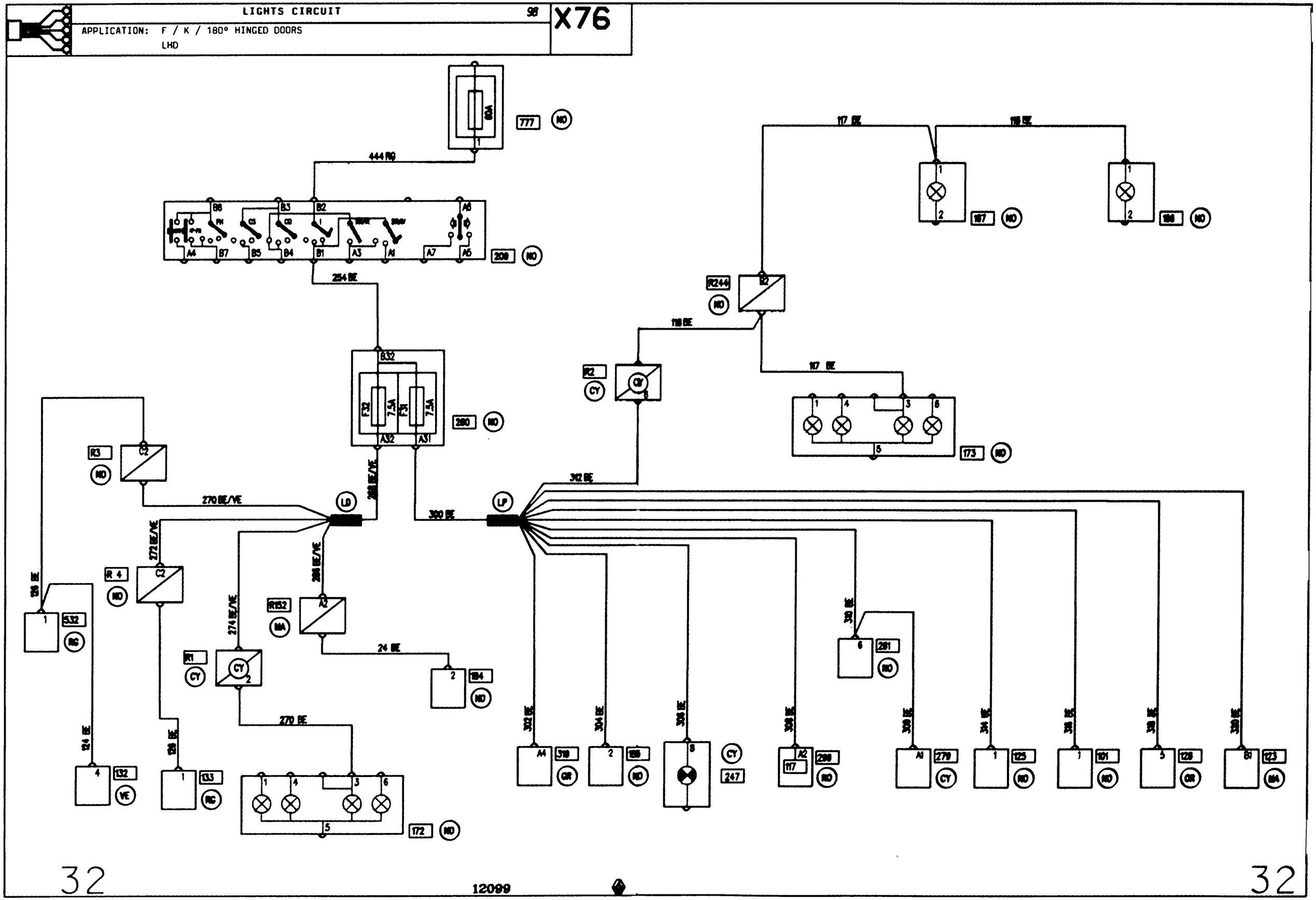

LIGHTS CIRCUIT 98 **X76**

APPLICATION: F / K / 180° HINGED DOORS
RHD

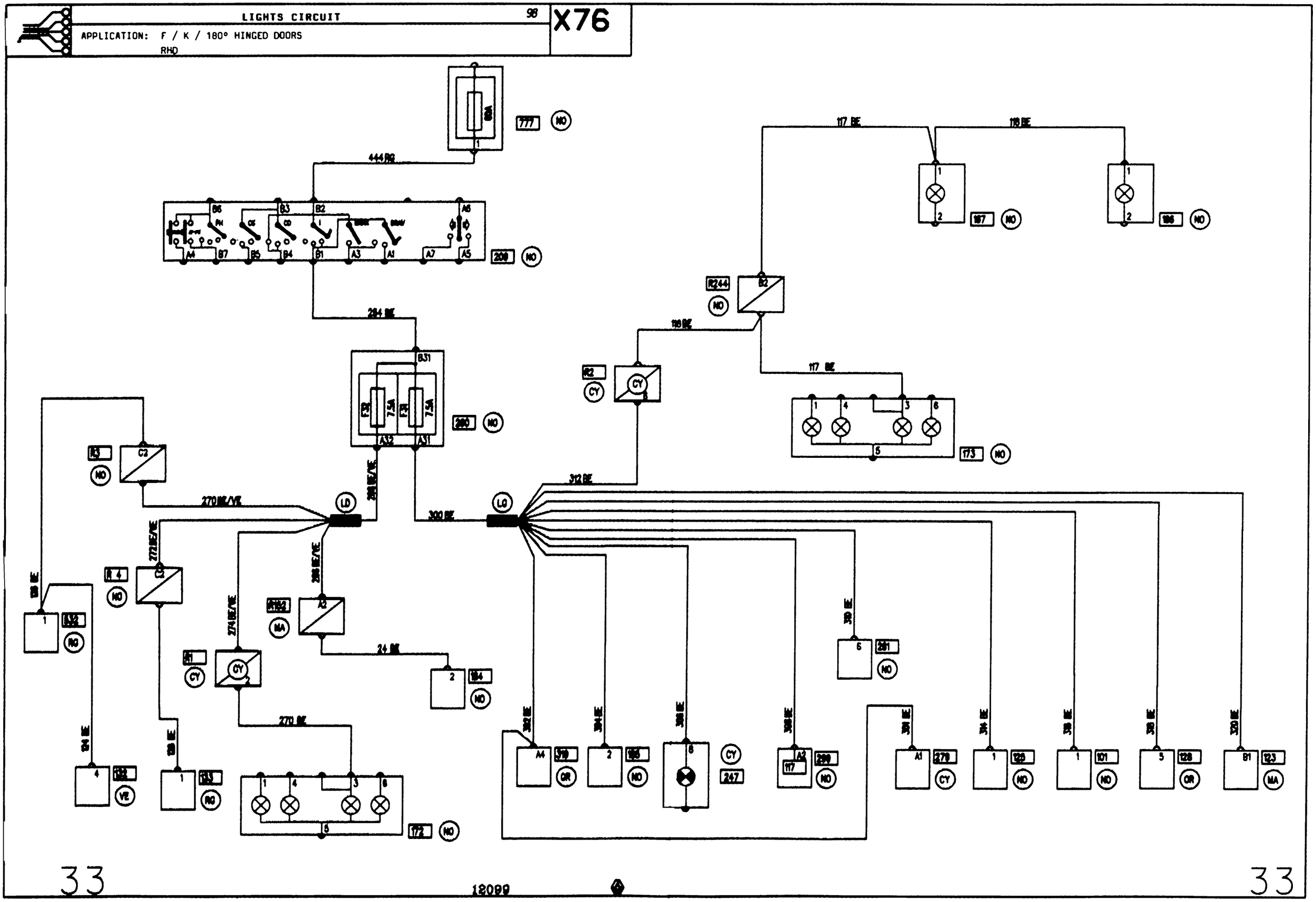

33 12099 33

LIGHTS CIRCUIT 98

APPLICATION: F / K / TAILGATE
RHD

X76

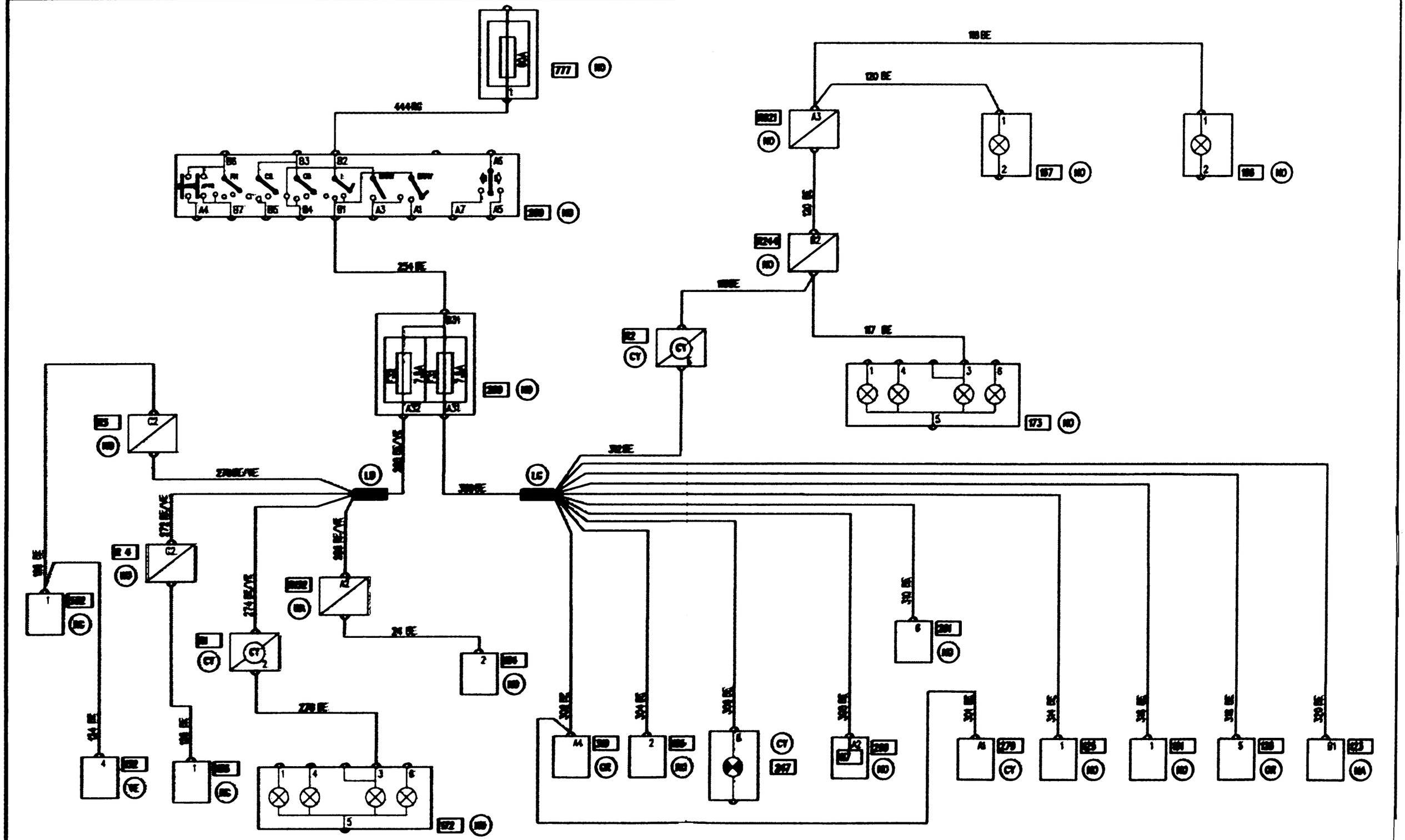

LIGHTS CIRCUIT 98

APPLICATION: F / K / TAILGATE
LHD

X76

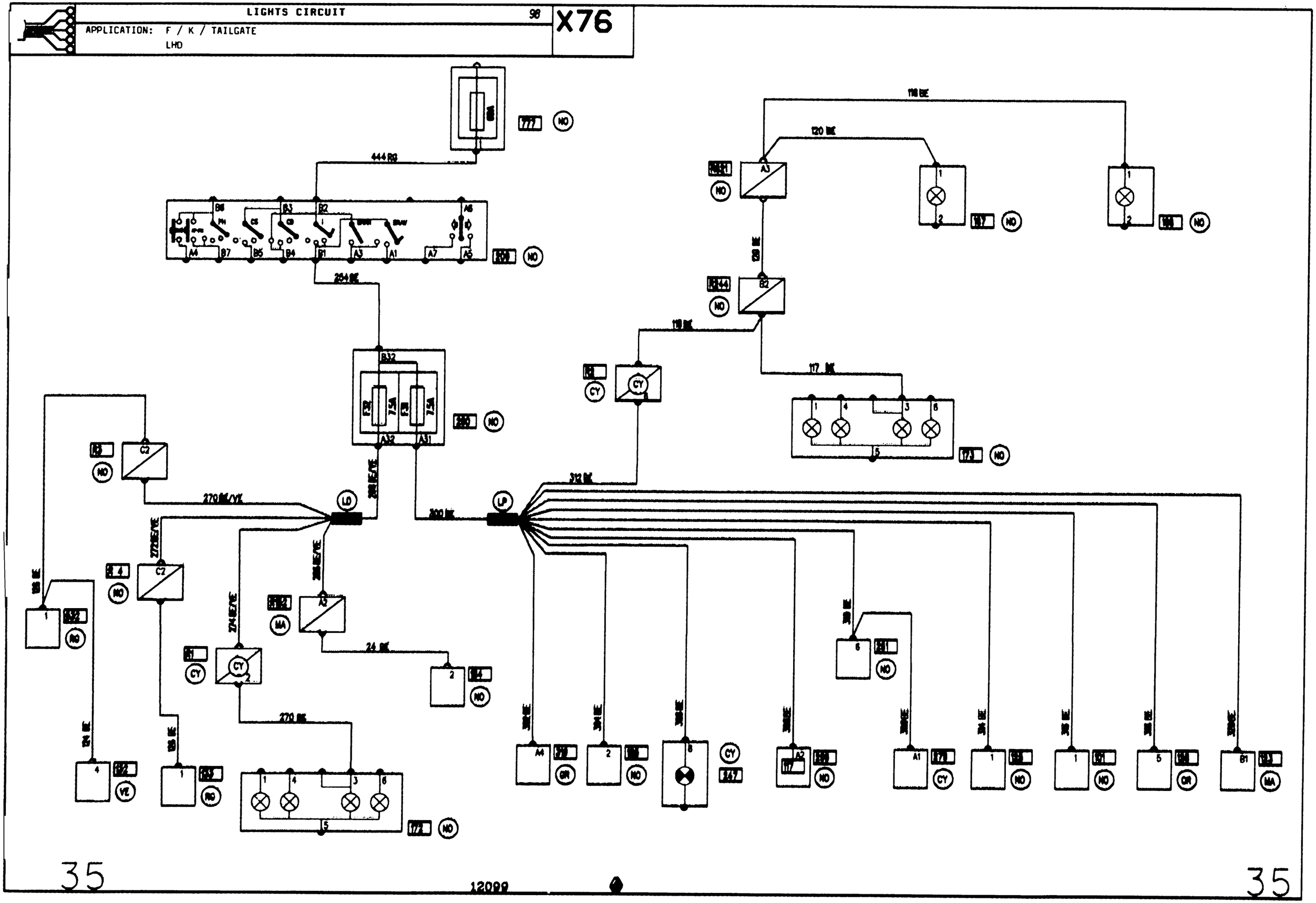

APPLICATION: F / K
LHD

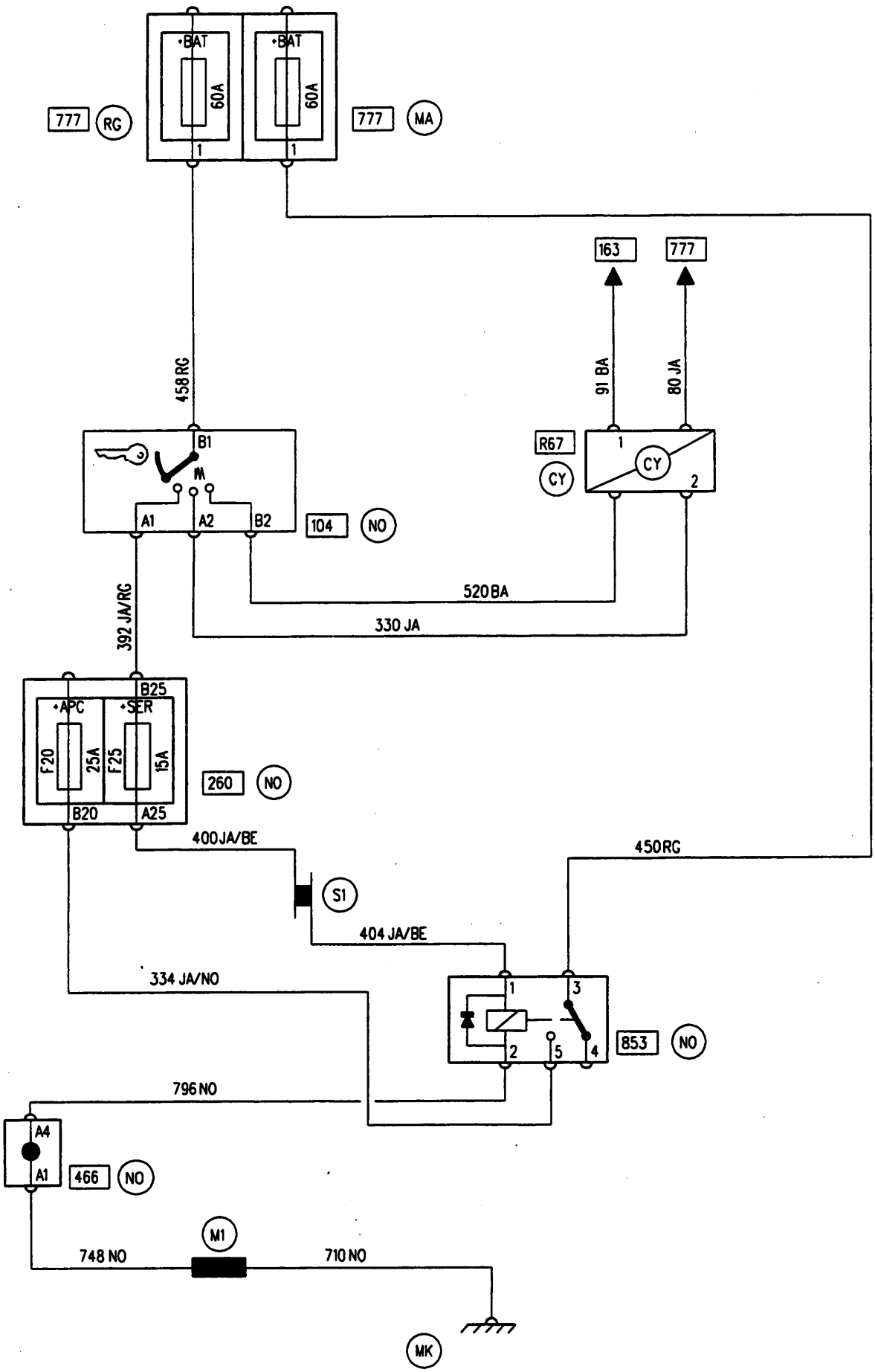

12099

36

APPLICATION: F / K
RHD

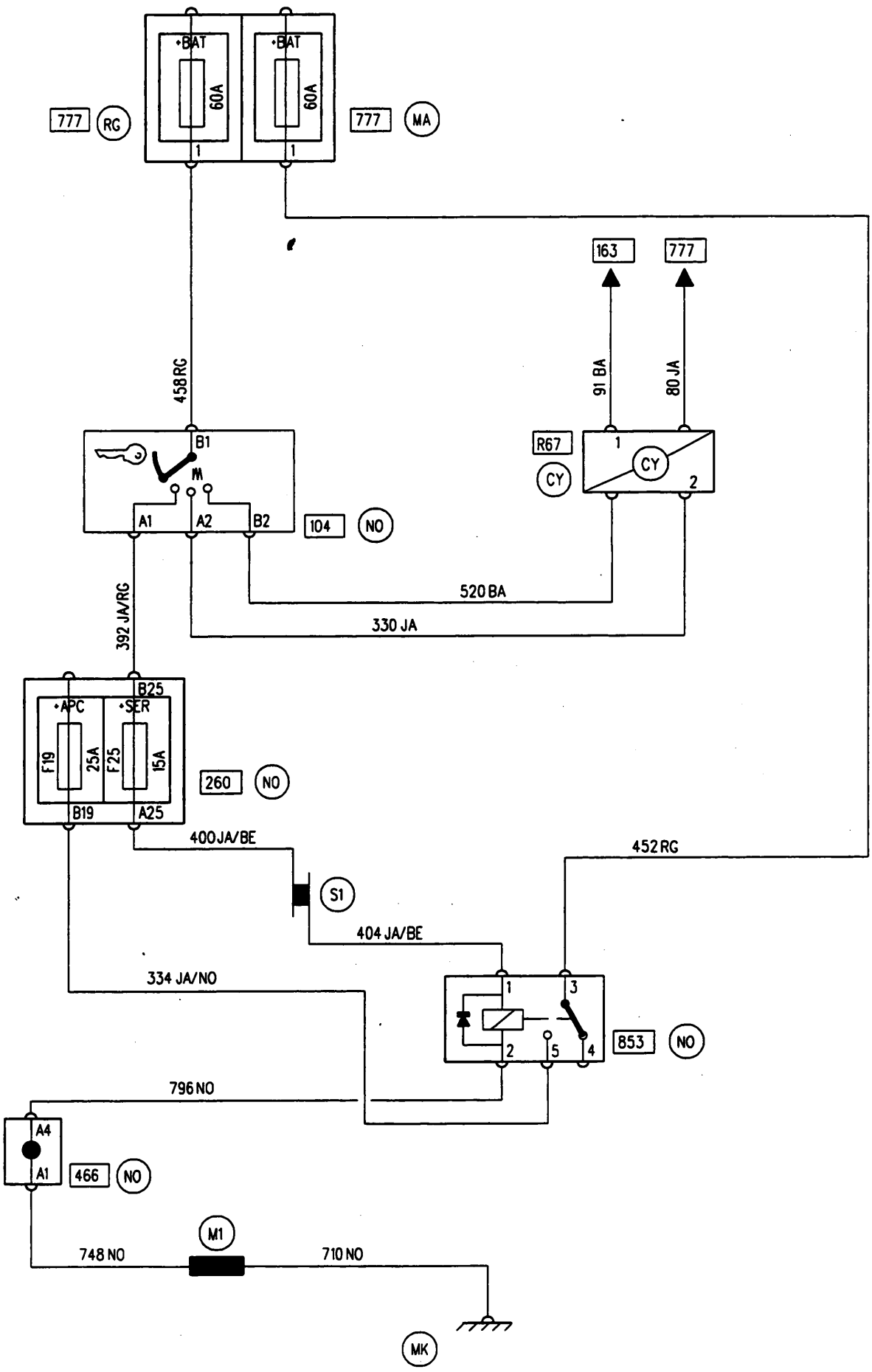

12099

37

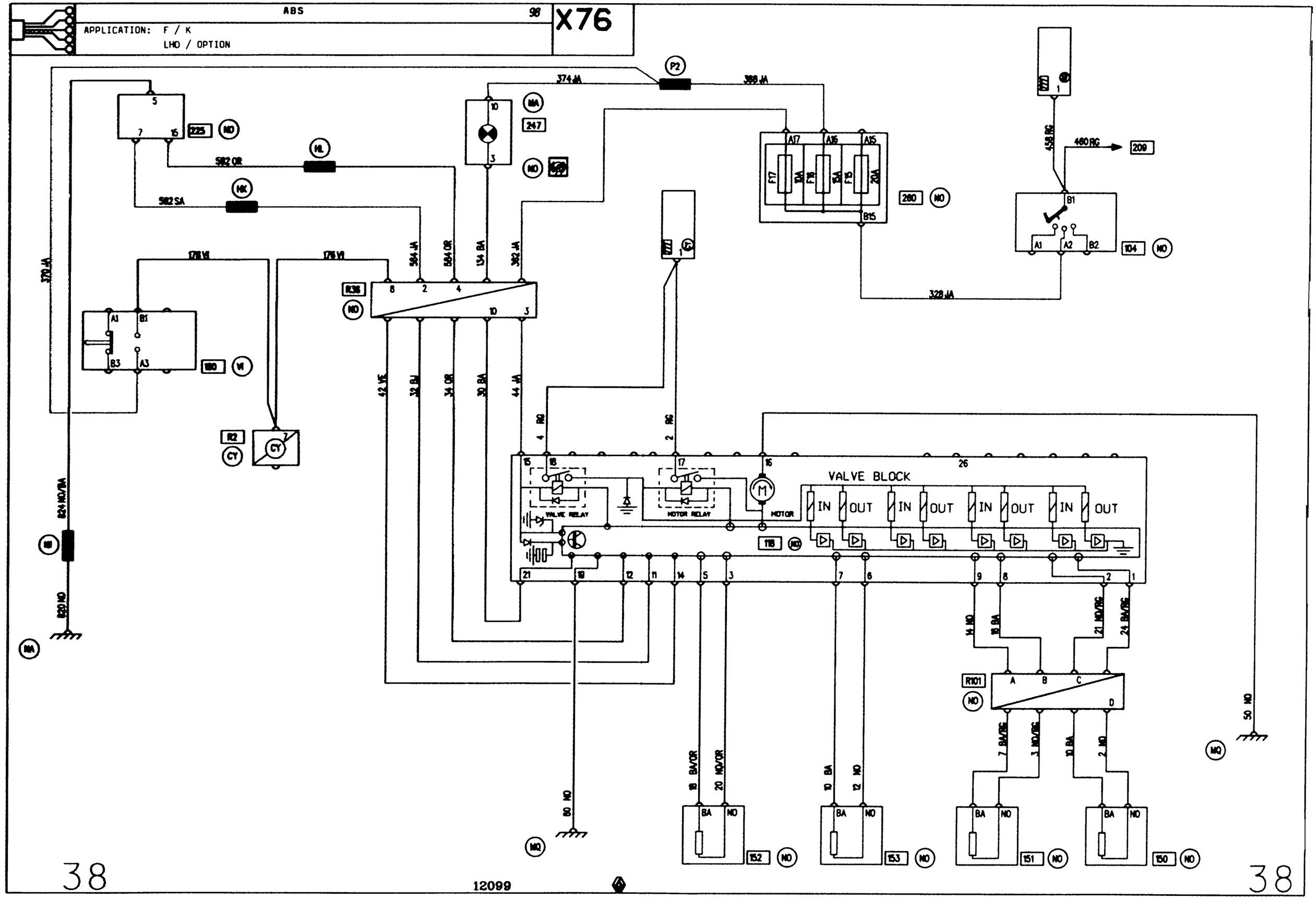
ABS
98
X76
APPLICATION: F / K
LHD / OPTION
VALVE BLOCK
IN
OUT
VALVE RELAY
MOTOR RELAY
MOTOR
38
12099
38

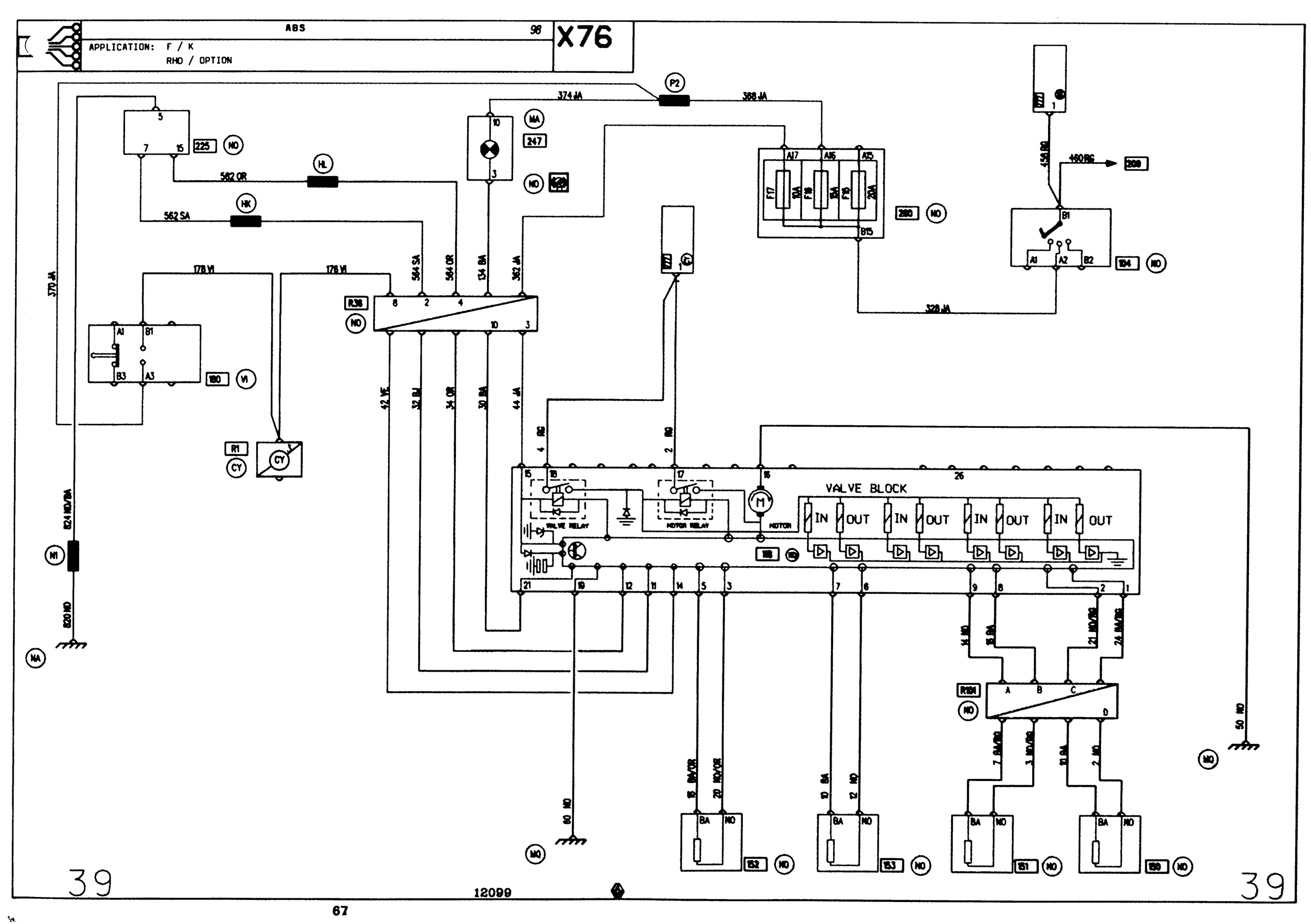
ABS
98
X76
APPLICATION: F / K
RHD / OPTION
VALVE BLOCK
IN
OUT
VALVE RELAY
MOTOR RELAY
MOTOR
39
12099
67

APPLICATION: F / K

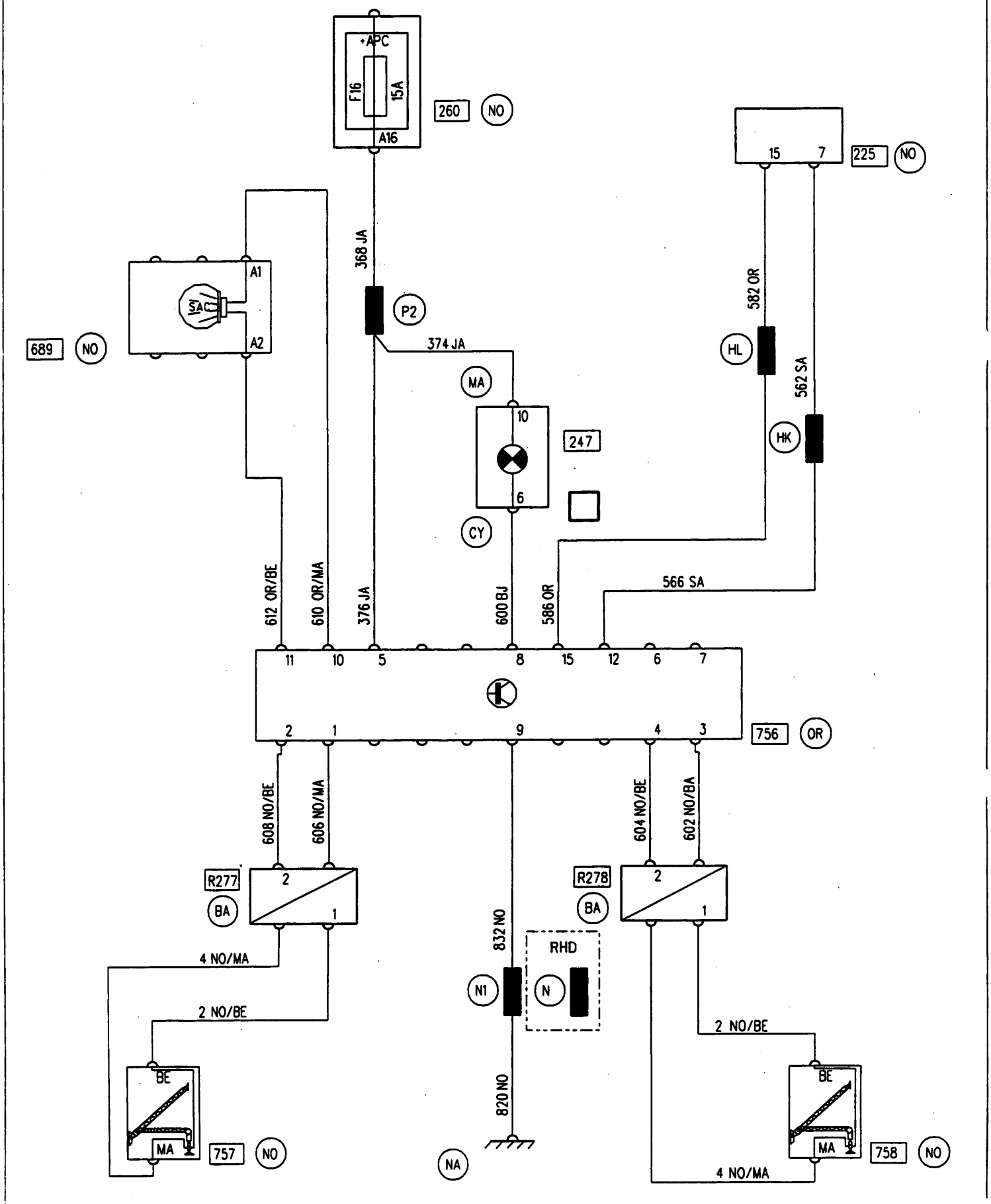

12099

40

APPLICATION: F / K

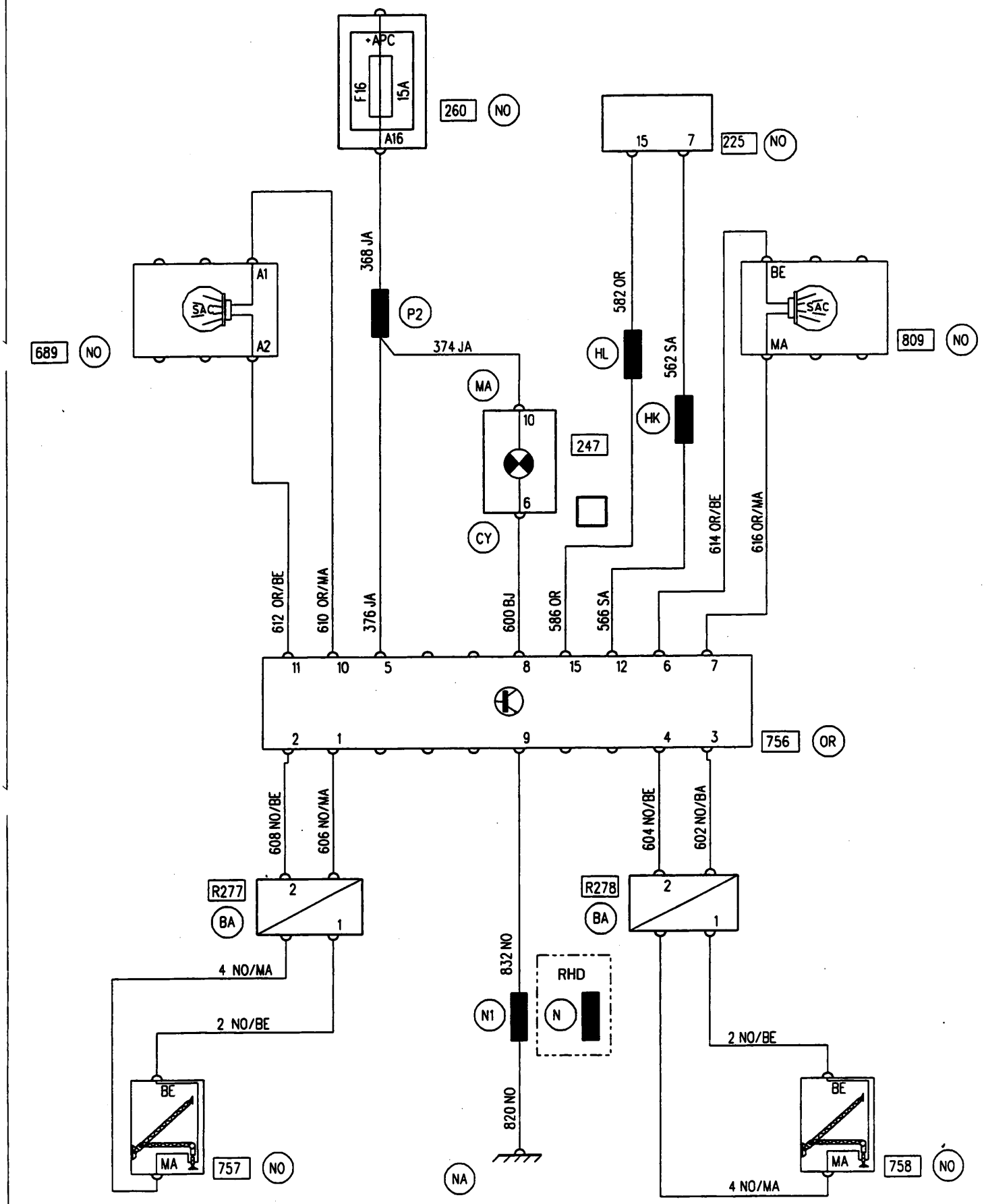

12099

41

INTRUDER ALARM/TAILGATE 98

APPLICATION: F / K / TAILGATE
LHD / IMMOBILISER

X76

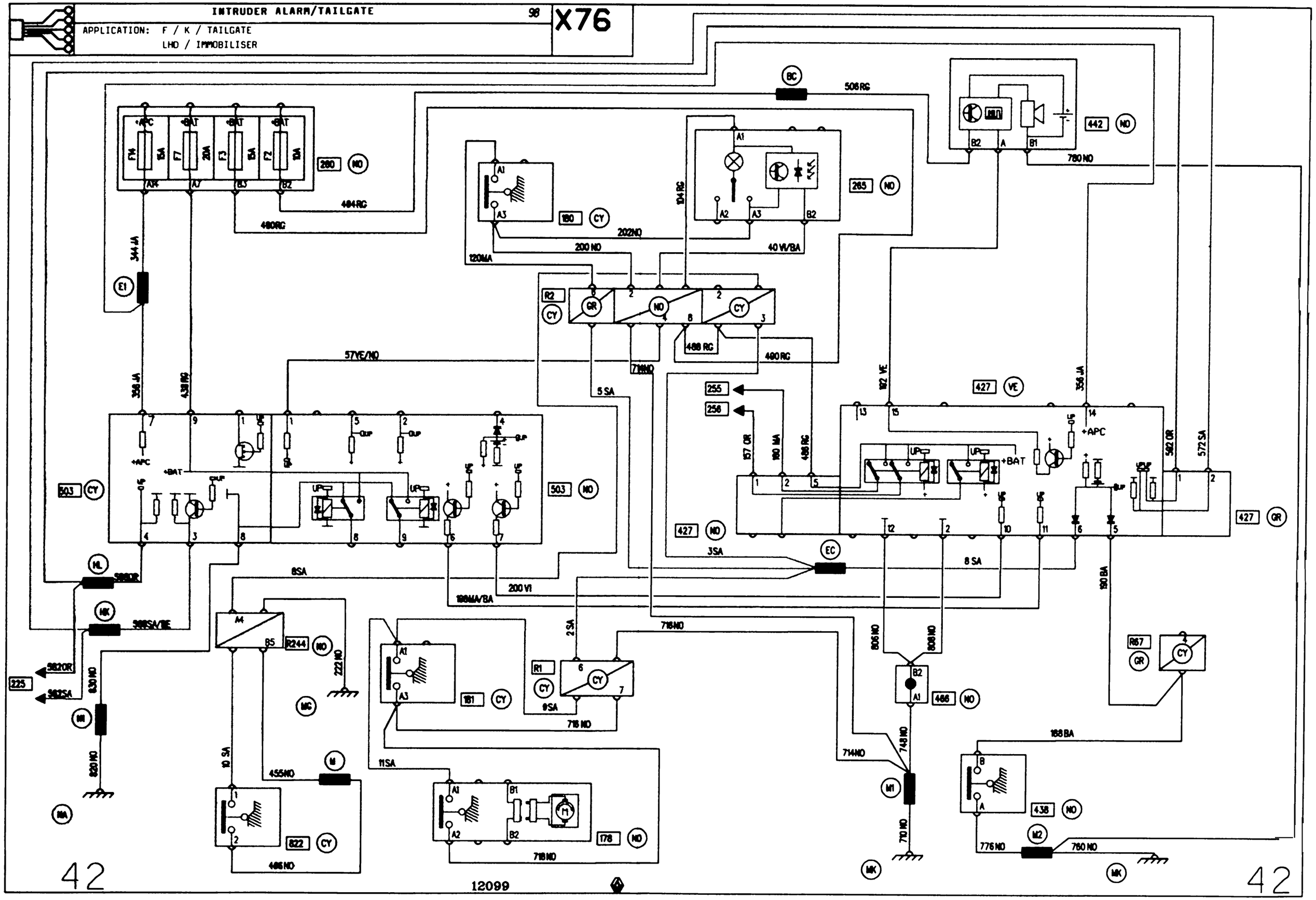

INTRUDER ALARM/HINGED DOORS 98

APPLICATION: F / K / 180° HINGED DOORS
LHD / IMMOBILISER

X76

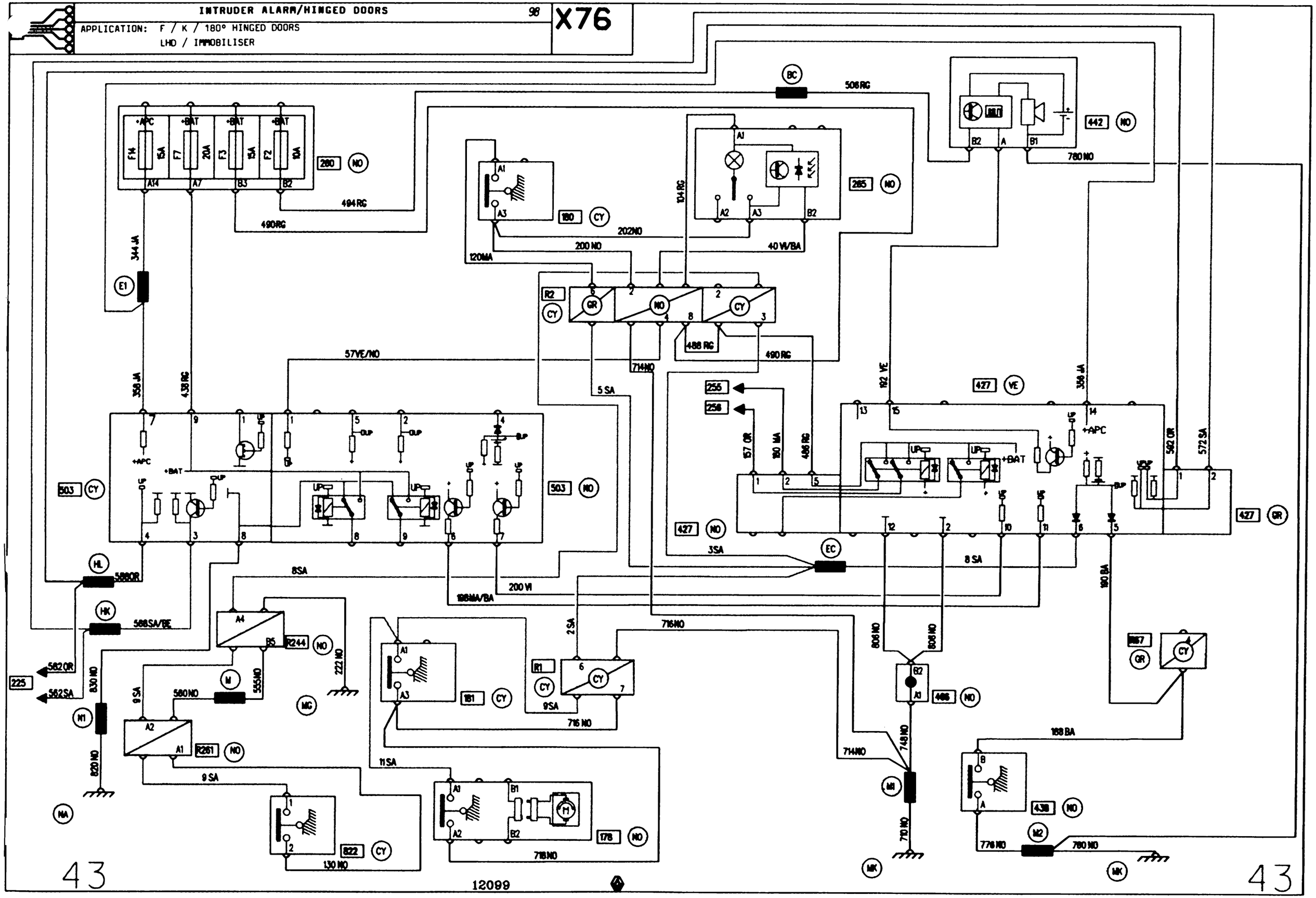

APPLICATION: F / K / TAILGATE

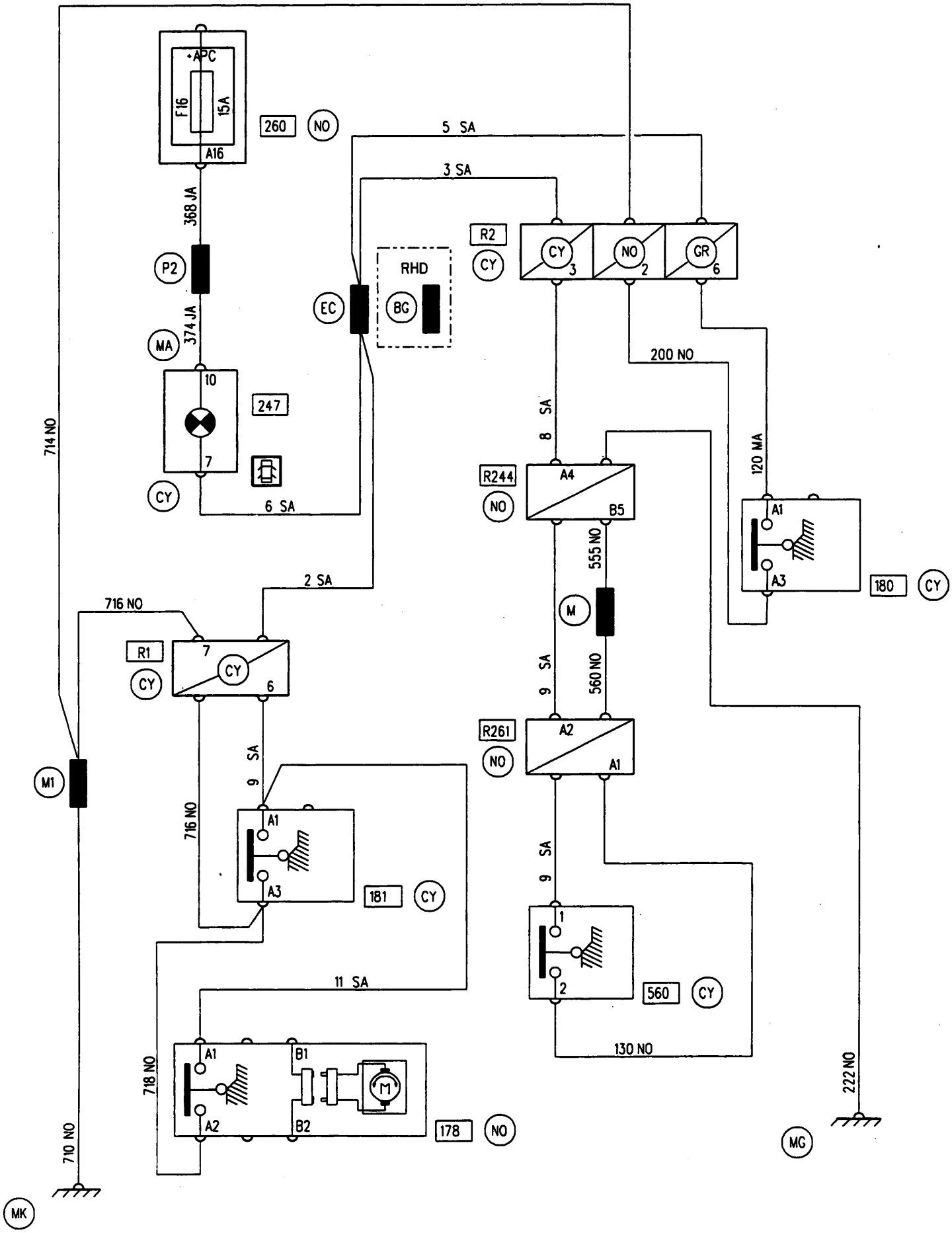

APPLICATION: F / K / 180° HINGED DOORS

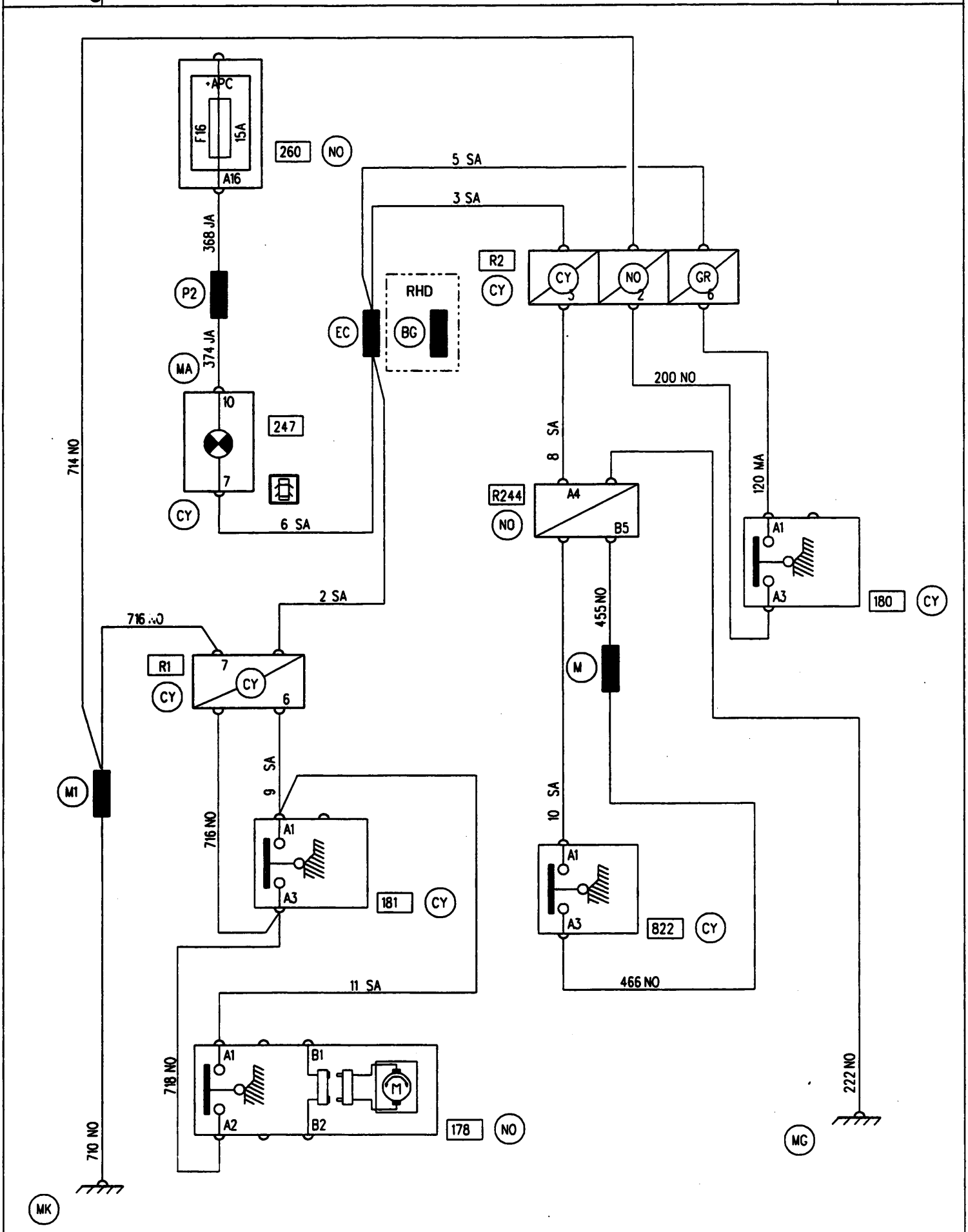

12099

45

APPLICATION: F / K

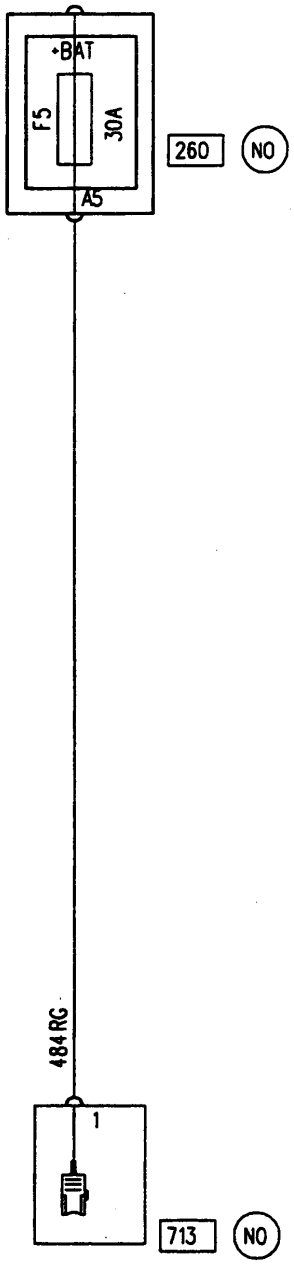

APPLICATION: F / K

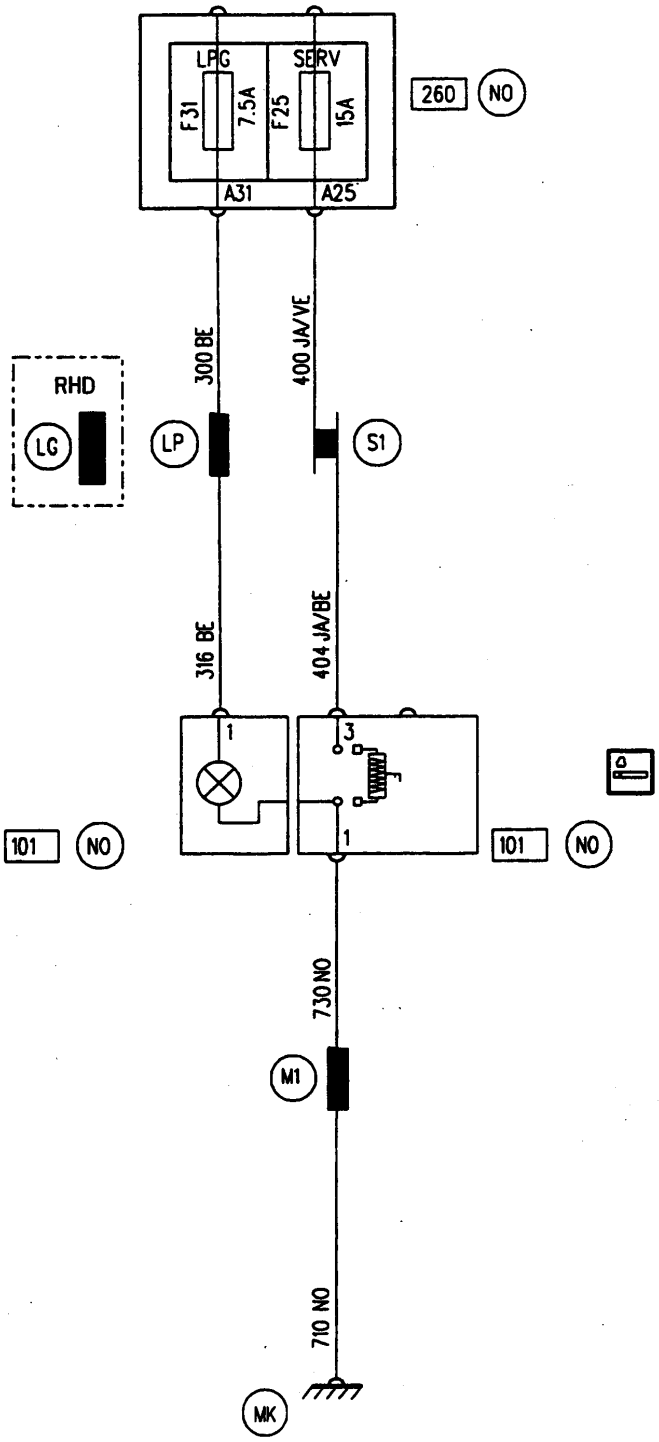

APPLICATION: F / K
F8Q MANUAL GEARBOX / IMMOBILISER

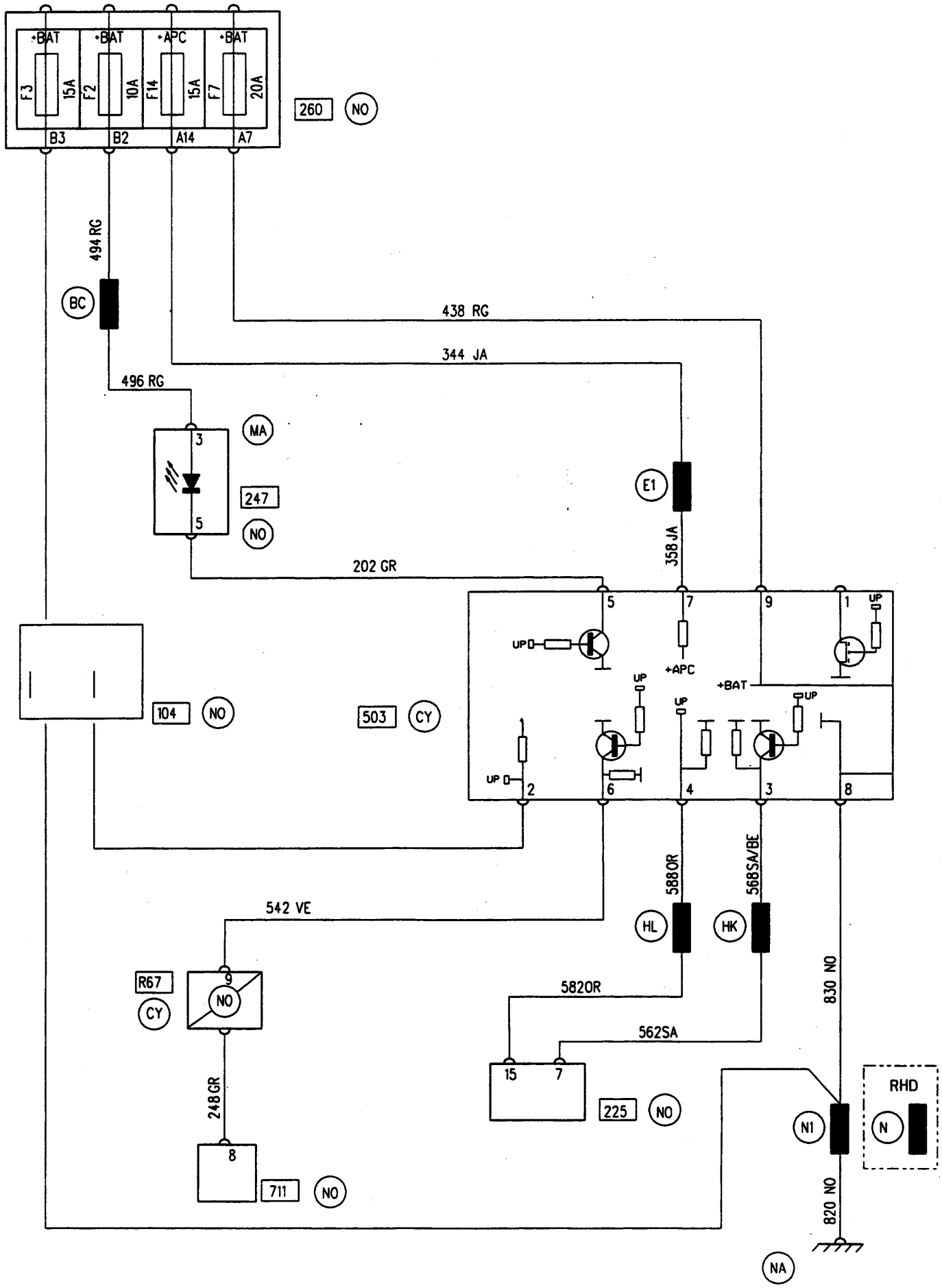

12099

48

APPLICATION: F / K
D7F / E7J / IMMOBILISER

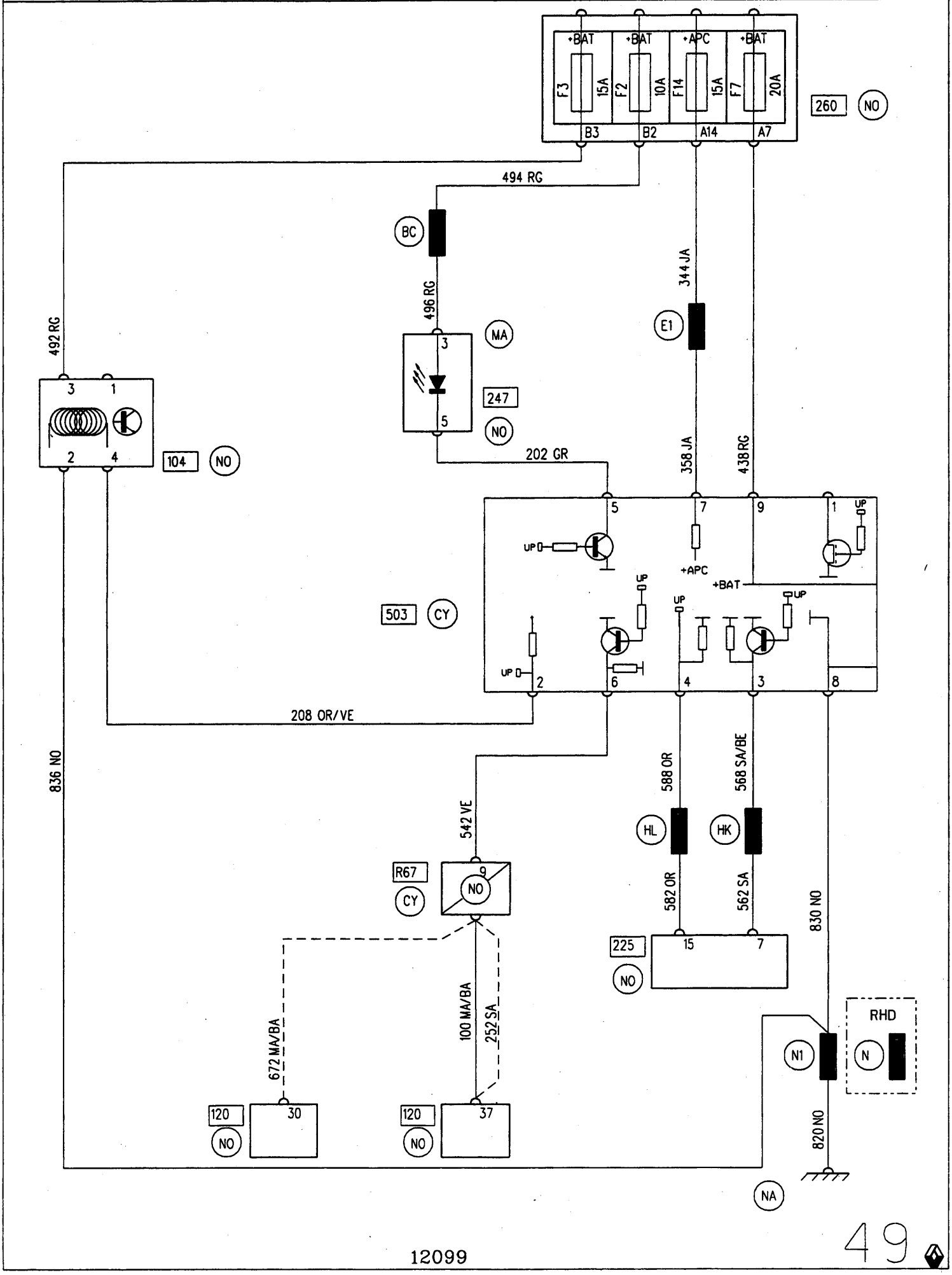

12099

49

APPLICATION: F / K

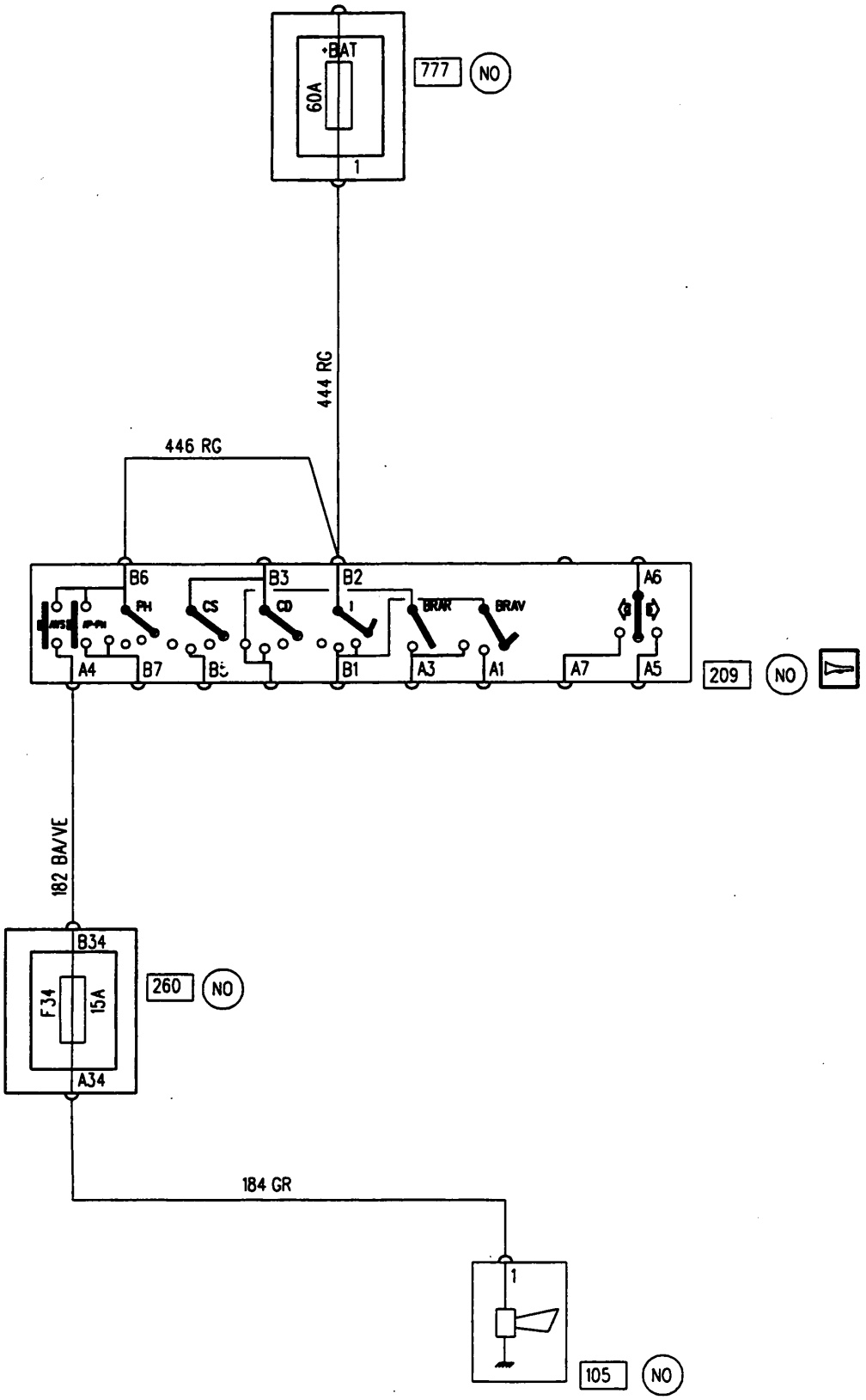

12099

50

APPLICATION: F / K
LHD / POLLEN FILTER

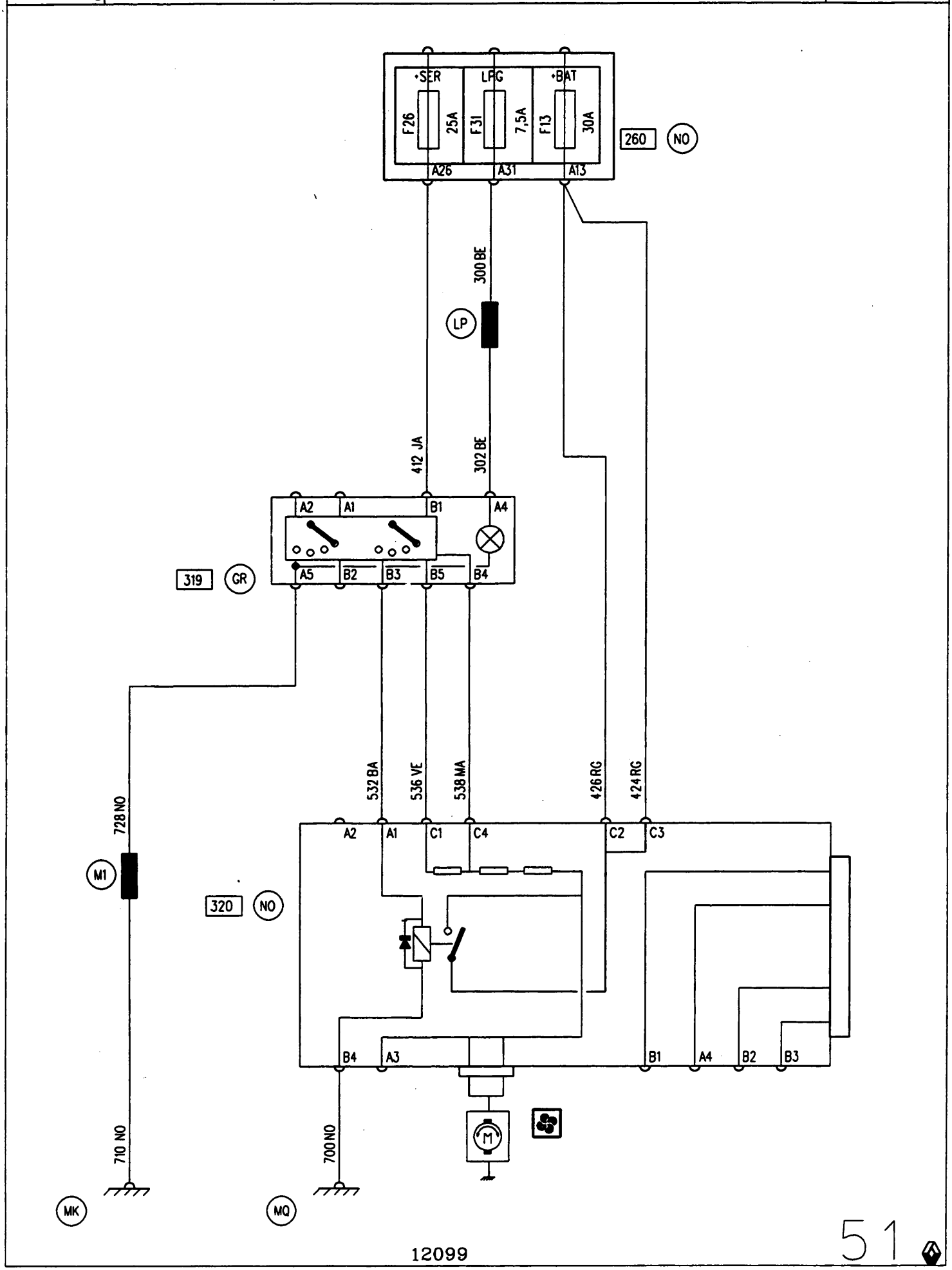

12099

51

APPLICATION: F / K
LHD / E7J 780 / AIR CONDITIONING

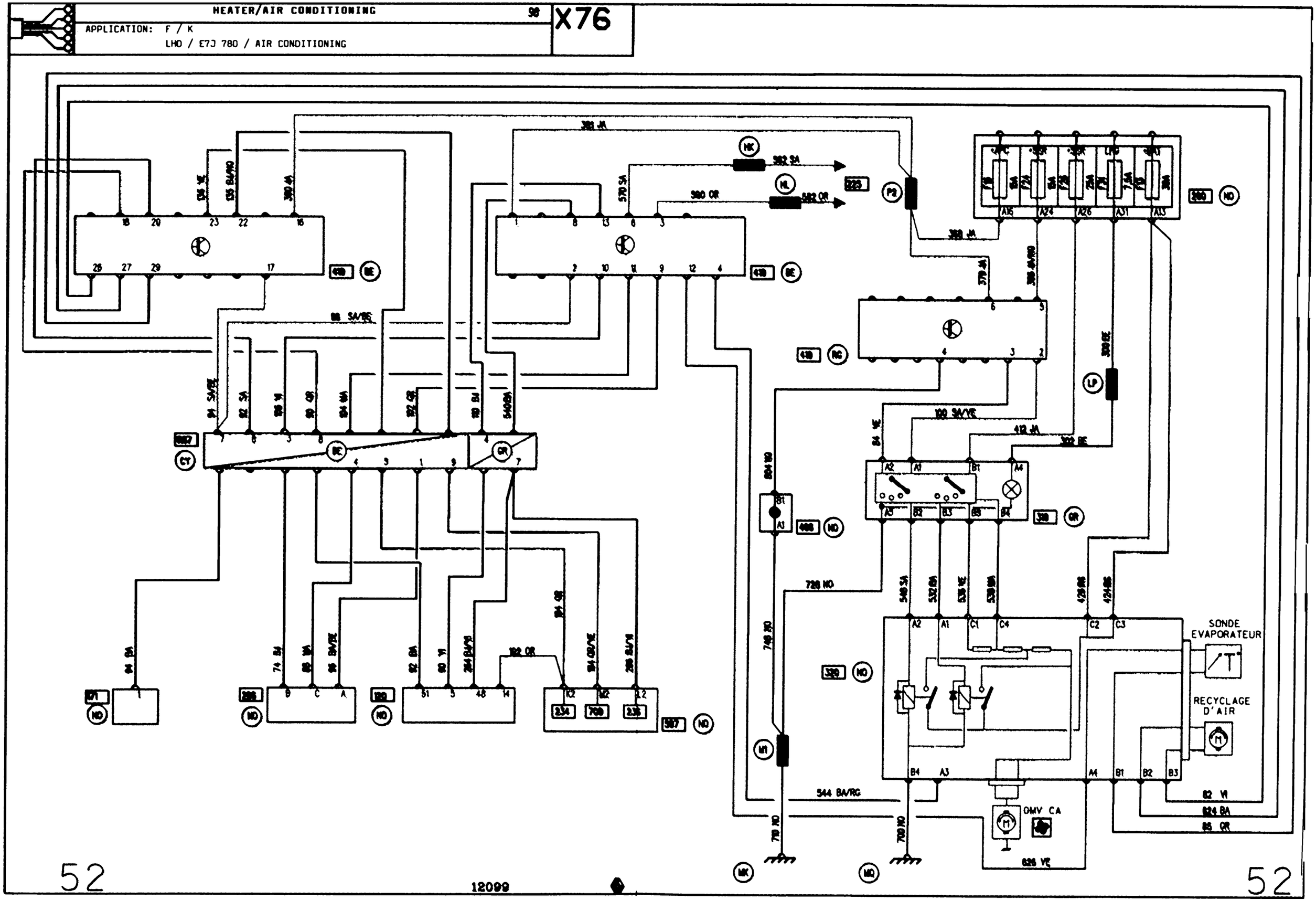

APPLICATION: F / K
LHD / D7F 710 / AIR CONDITIONING

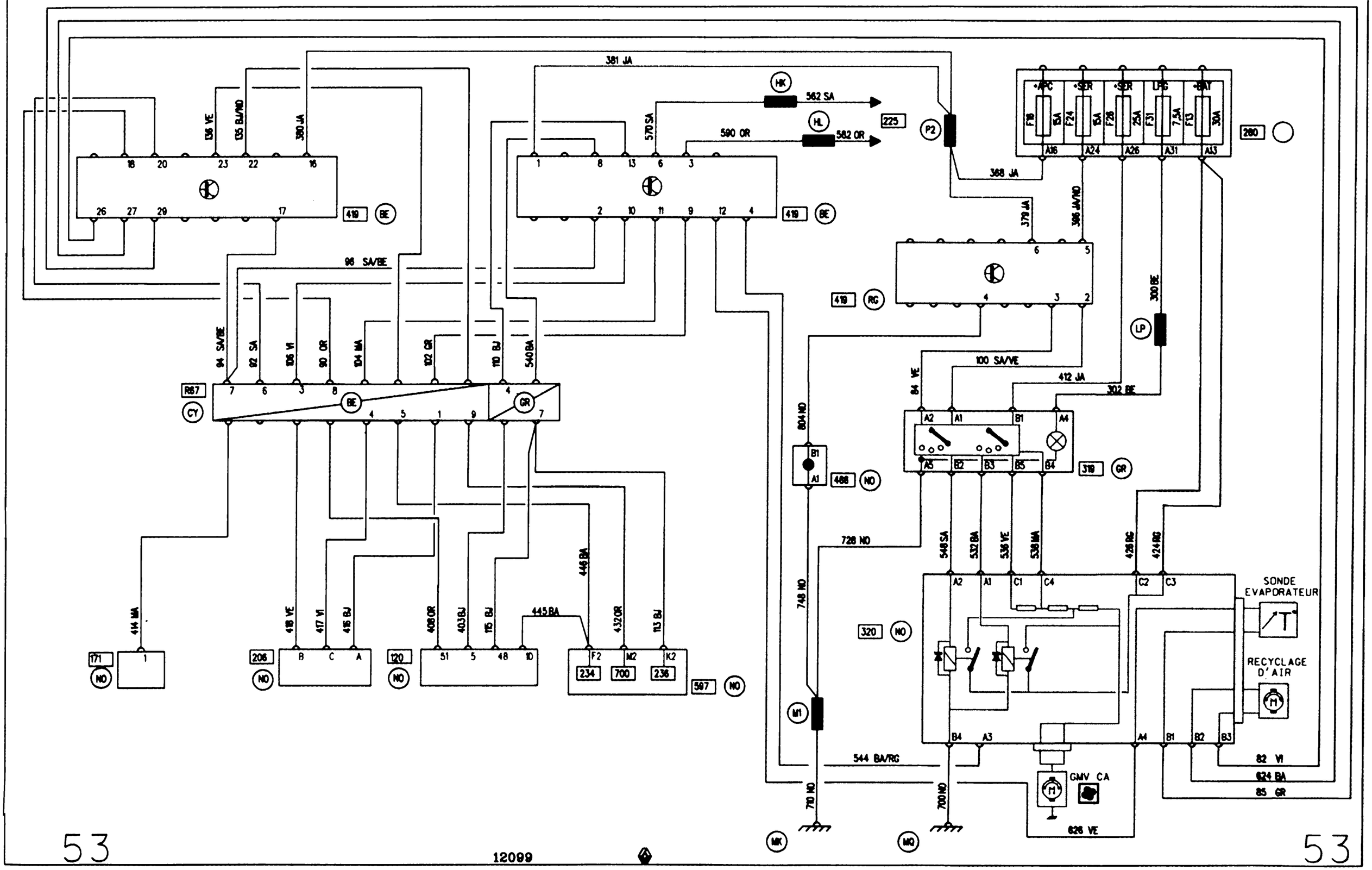

APPLICATION: F / K
LHD / F8Q MANUAL GEARBOX / AIR CONDITIONING

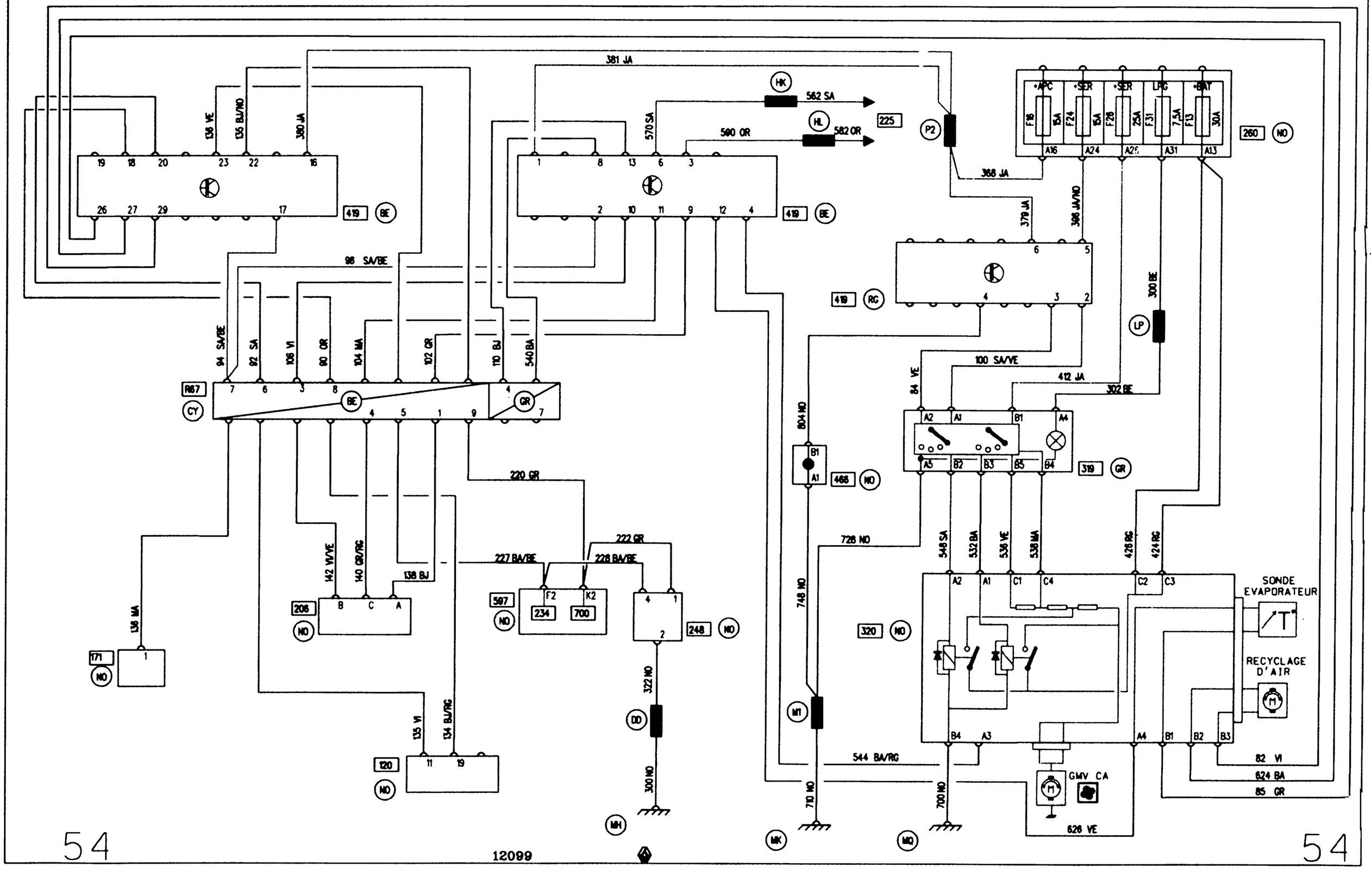

APPLICATION: F / K

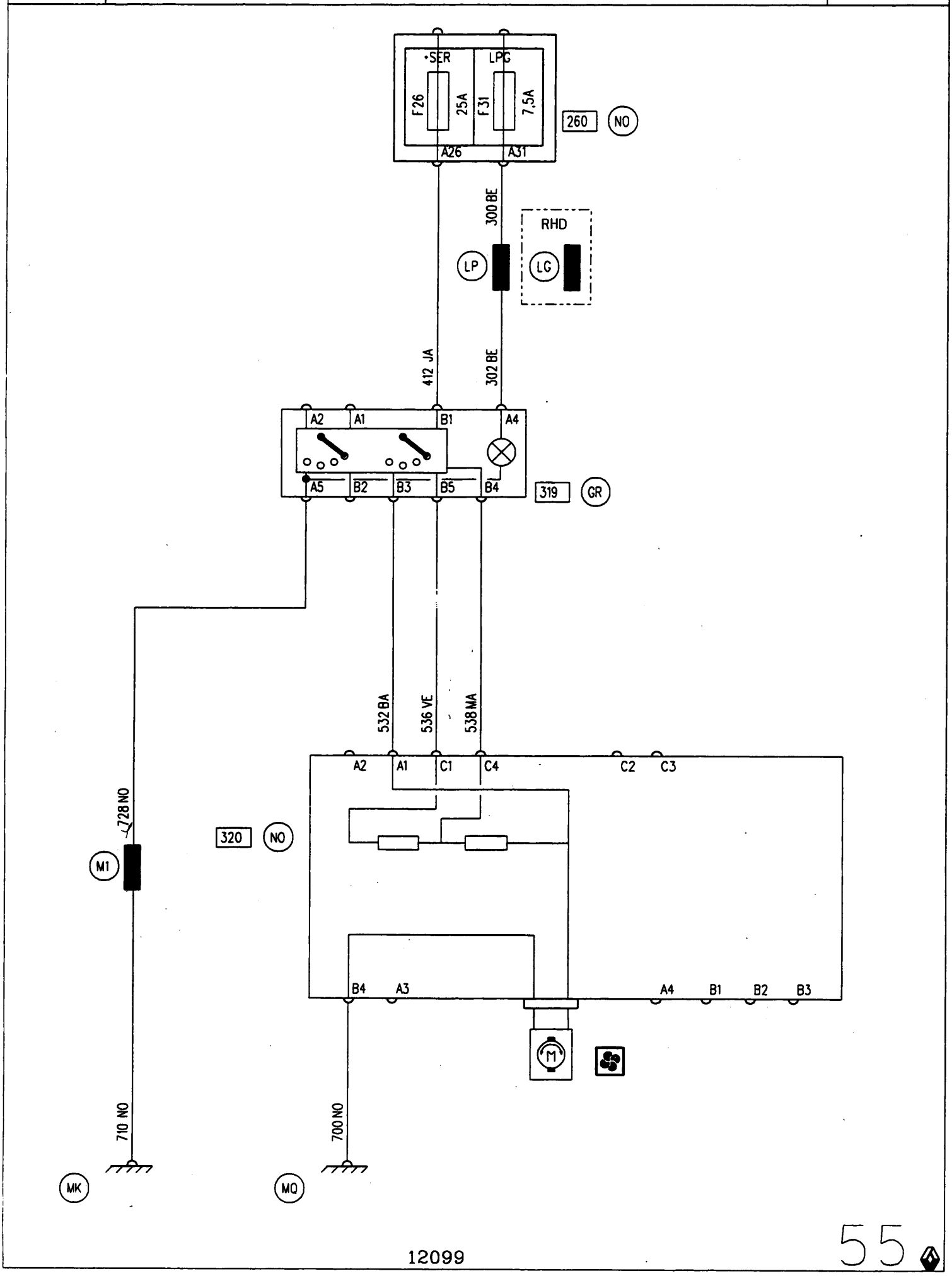

APPLICATION: F / K
D7F

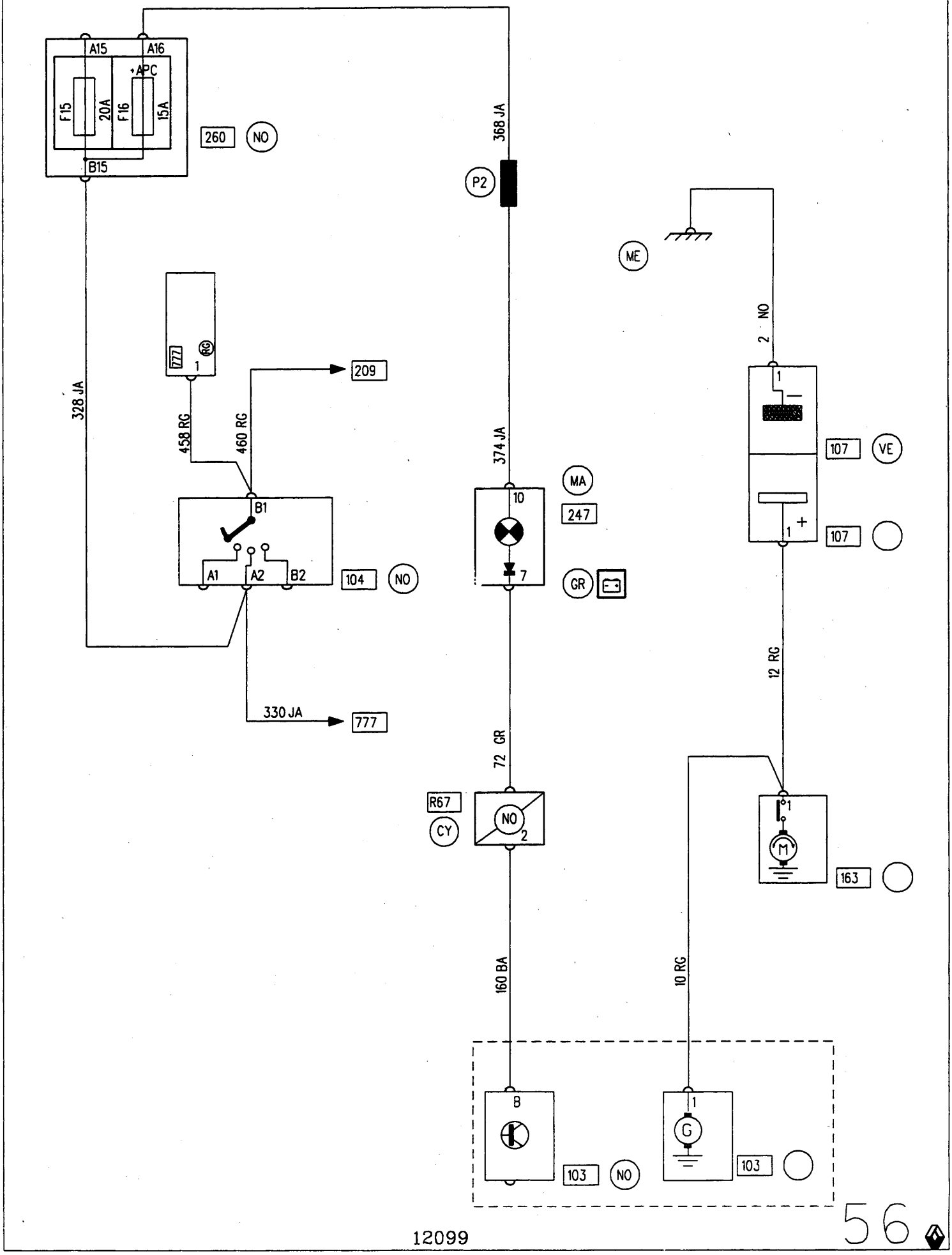

12099

56

APPLICATION: F / K
E7J

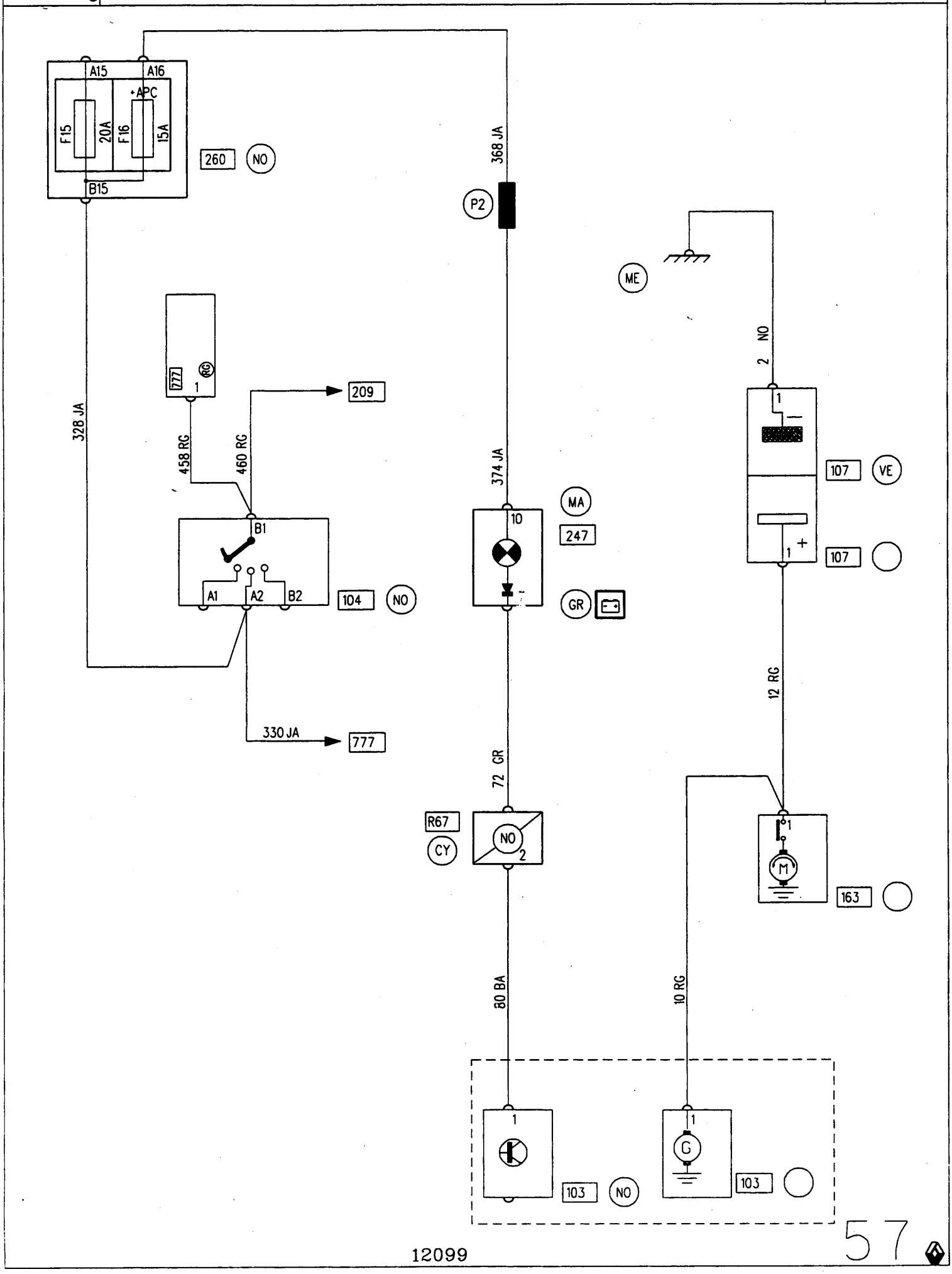

12099

APPLICATION: F / K
F8Q

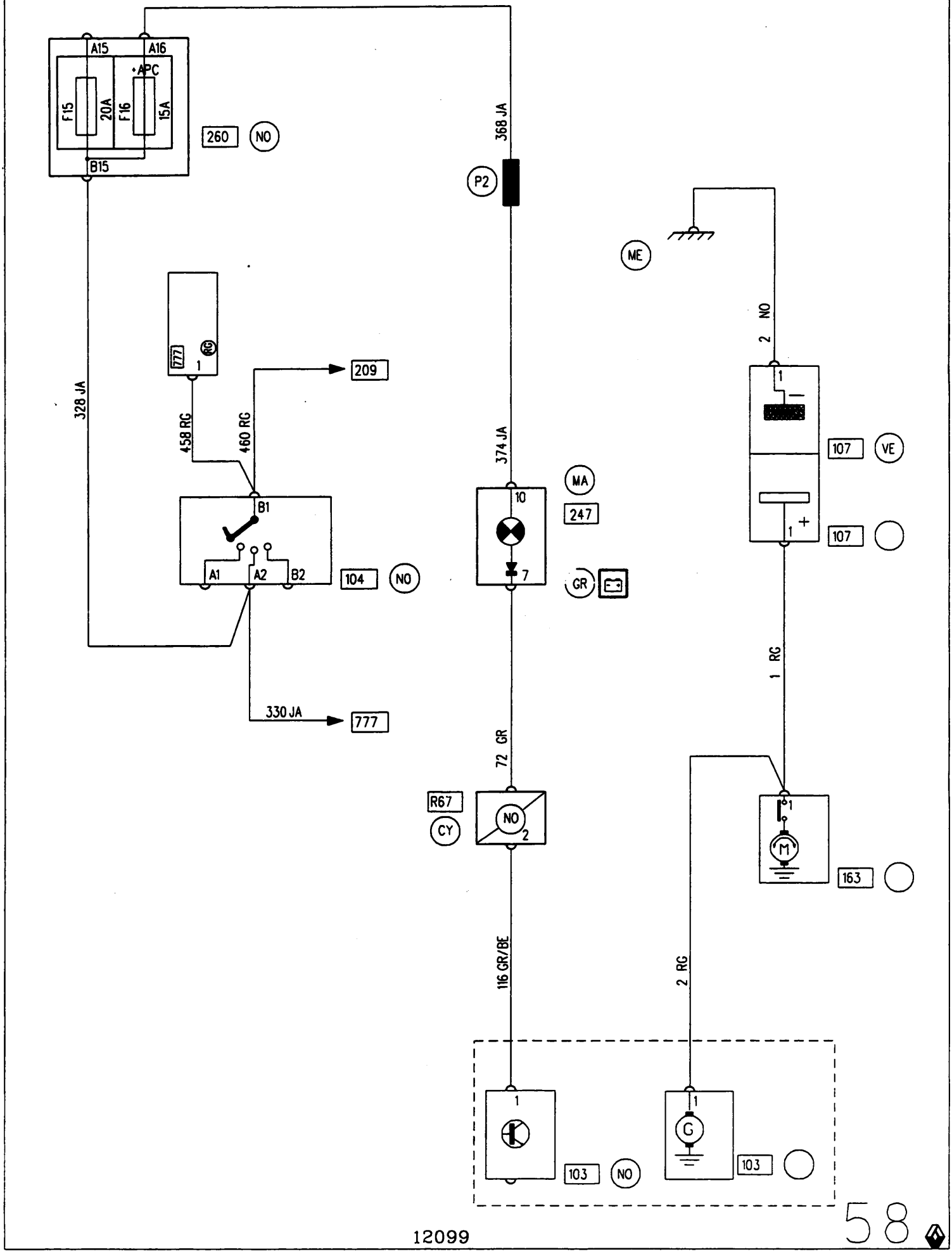

12099

58

ELECTRIC DOOR LOCKS/TAILGATE VERSION 98

APPLICATION: F / K / TAILGATE
LHD / PLIP

X76

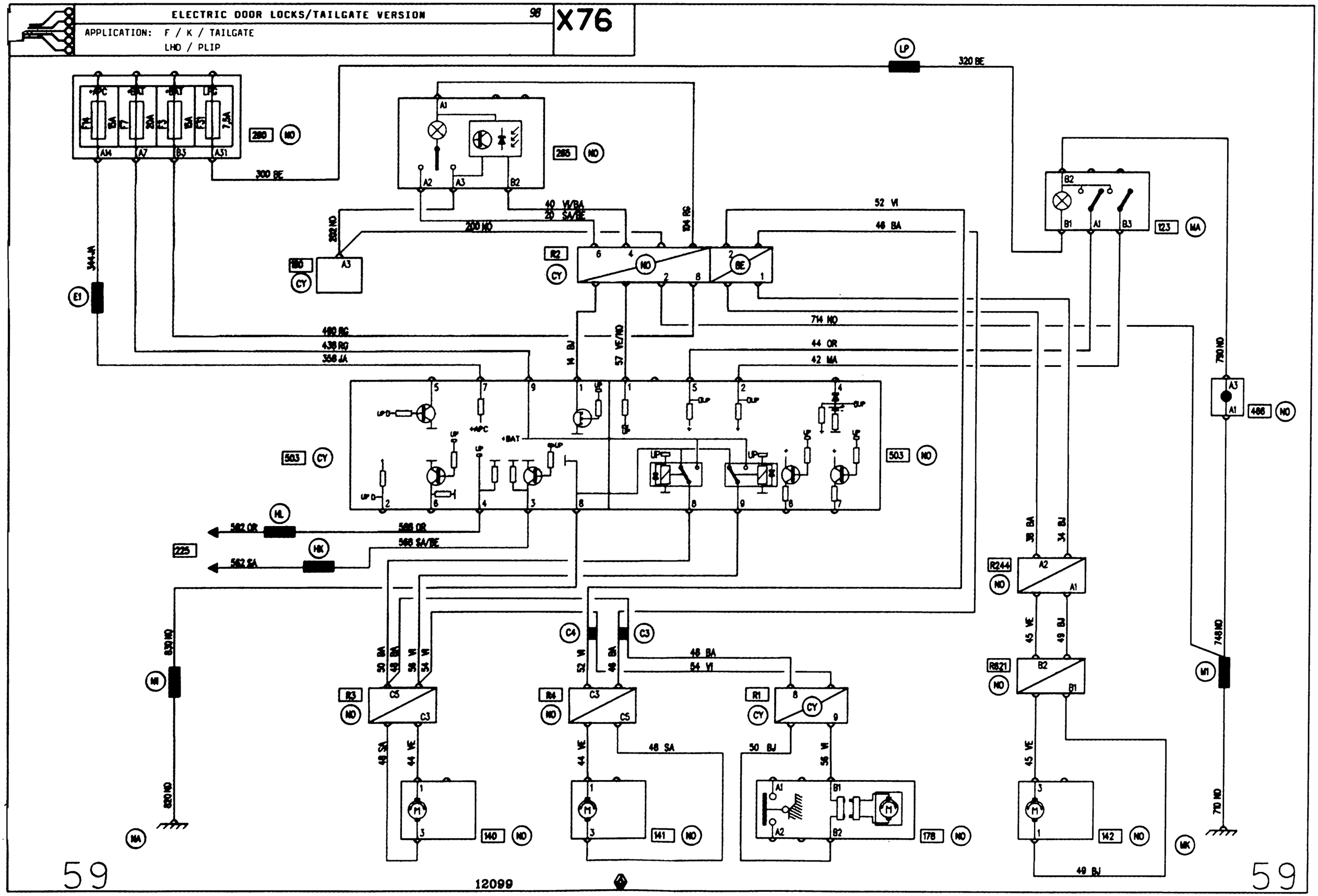

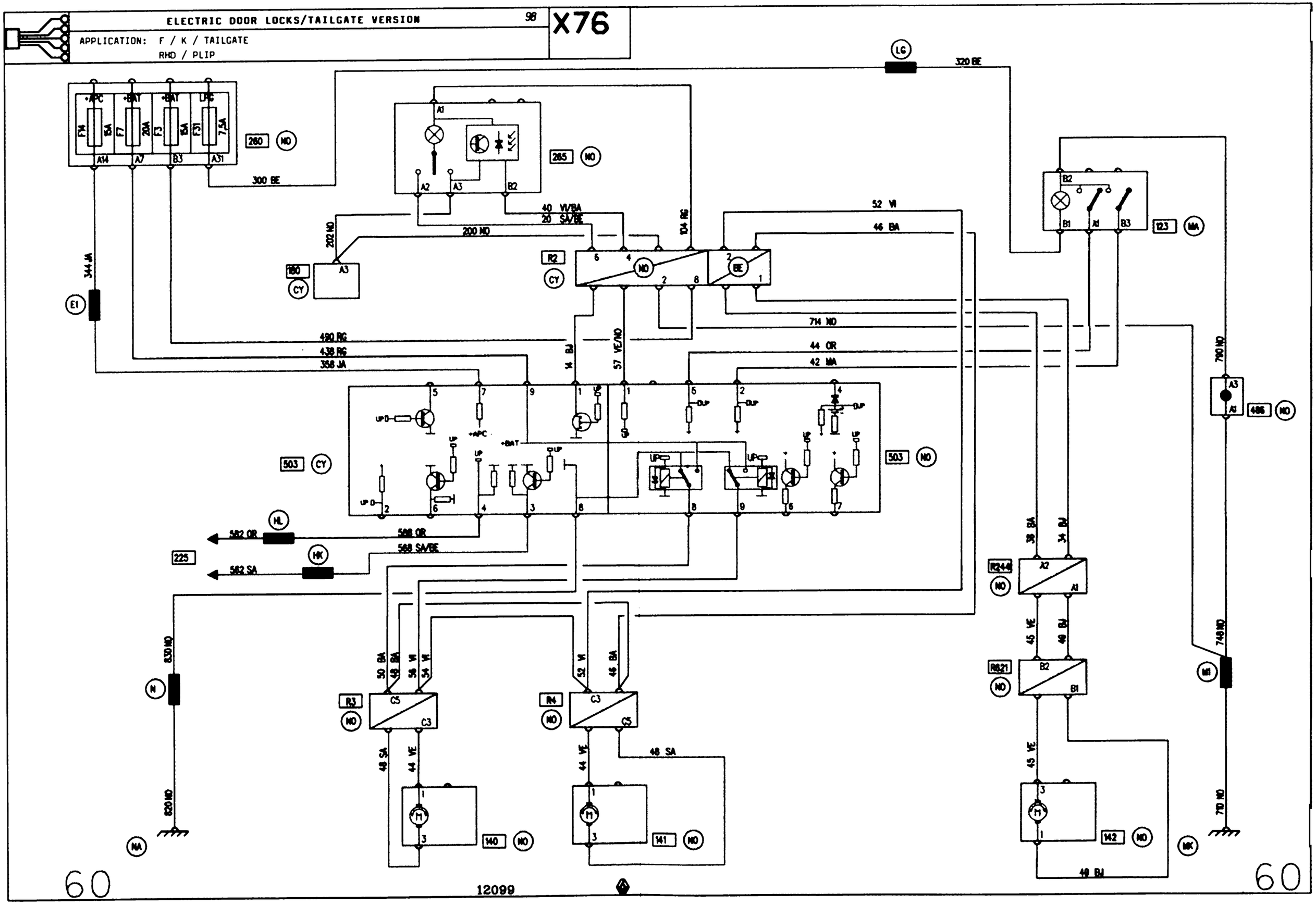
ELECTRIC DOOR LOCKS/TAILGATE VERSION
98
X76
APPLICATION: F / K / TAILGATE
RHD / PLIP
+APC
+BAT
+BAT
LPG
F14 15A
F7 20A
F3 15A
F31 7,5A
A14
A7
B3
A31
280
NO
300 BE
LG
320 BE
285
NO
A1
A2
A3
B2
40 VI/BA
20 SA/BE
200 NO
202 NO
180
CY
R2
CY
104 RG
52 VI
46 BA
B2
B1
A1
B3
123
MA
344 JA
E1
714 NO
490 RG
438 RG
358 JA
14 BJ
57 VE/NO
44 OR
42 MA
790 NO
486
NO
503
CY
503
NO
582 OR
HL
588 OR
588 SA/BE
HK
582 SA
225
38 BA
34 BJ
R244
NO
45 VE
40 BJ
R621
NO
45 VE
830 NO
N
820 NO
NA
50 BA
48 BA
56 VI
54 VI
R3
NO
48 SA
44 VE
140
NO
52 VI
46 BA
R4
NO
44 VE
48 SA
141
NO
142
NO
49 BJ
MK
749 NO
M1
770 NO
60
12099
60

ELECTRIC DOOR LOCKS/HINGED DOORS VERSION 98

X76

APPLICATION: F / K / 180° HINGED DOORS
LHD / PLIP

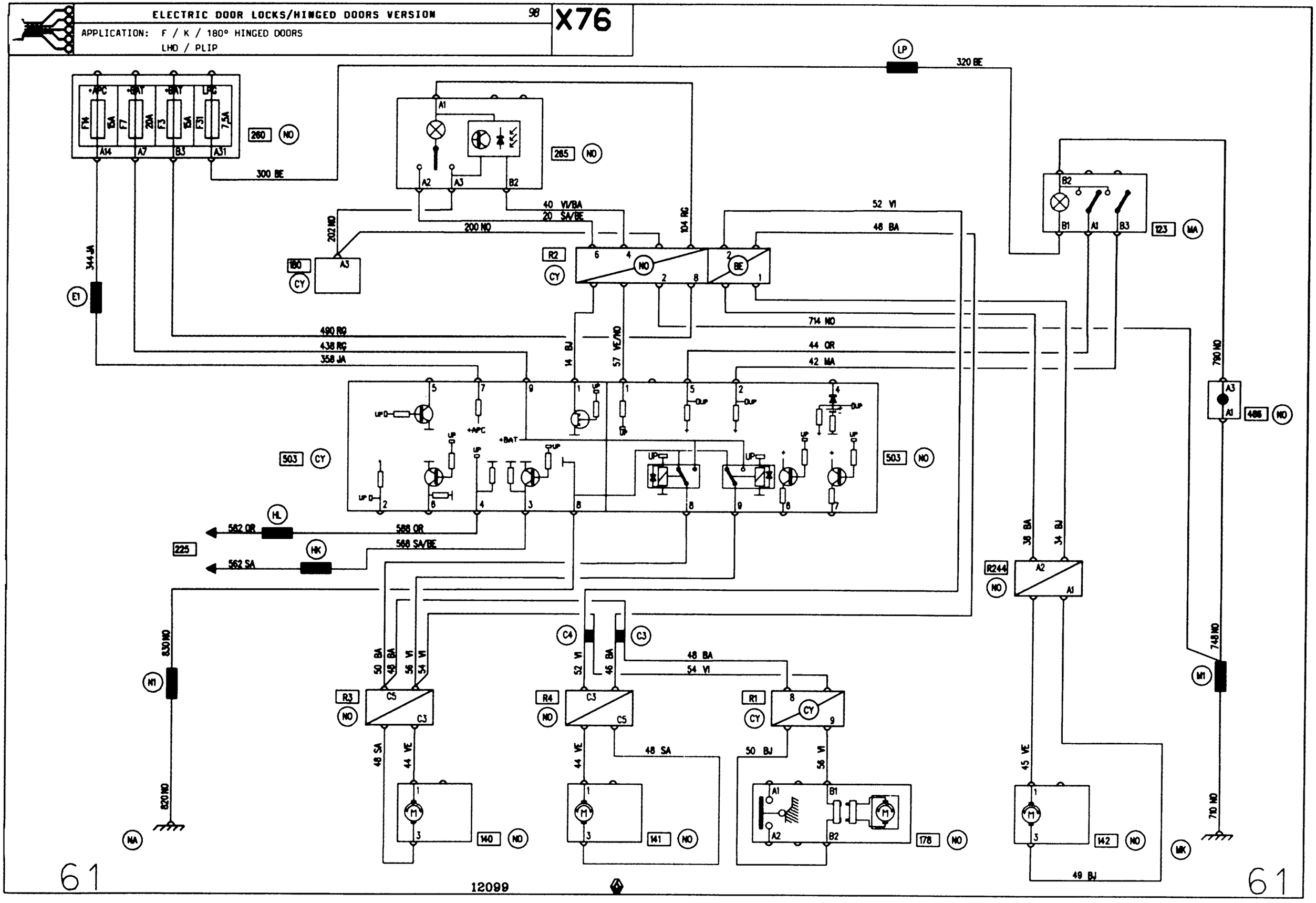

ELECTRIC DOOR LOCKS/HINGED DOORS VERSION 98

APPLICATION: F / K / 180° HINGED DOORS
RHD / PLIP

X76

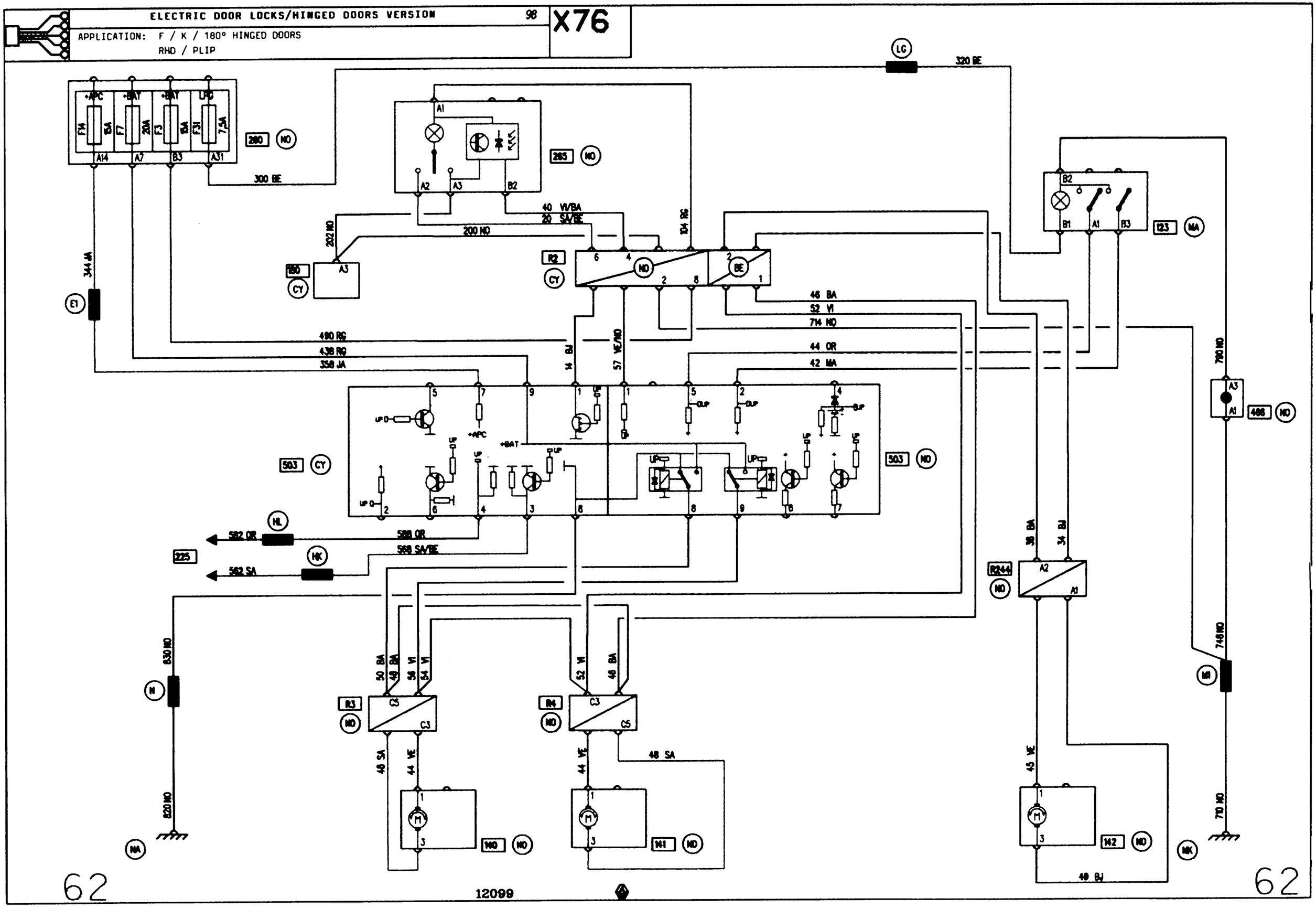

APPLICATION: F / K / TAILGATE

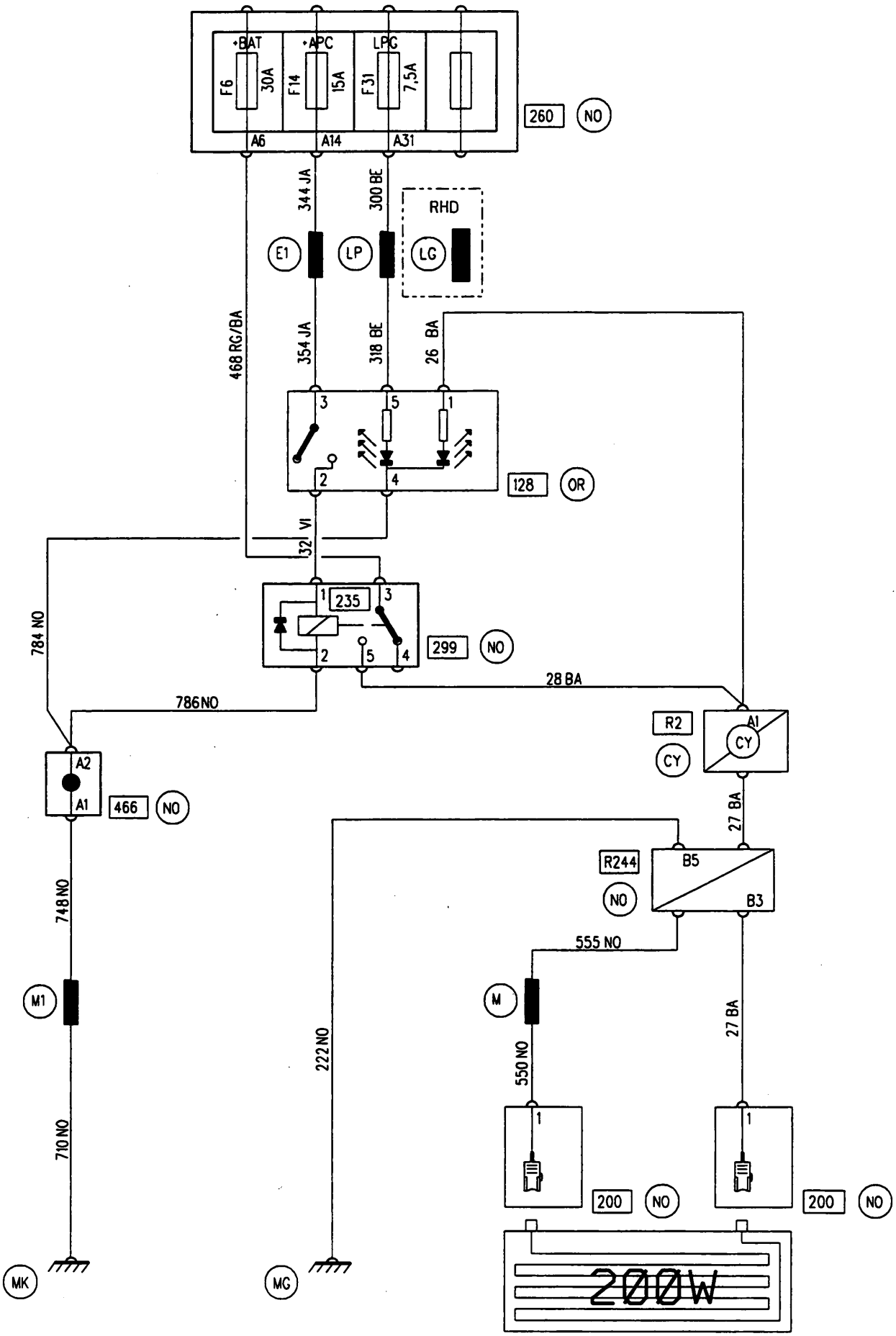

12099

63

APPLICATION: F / K / TAILGATE

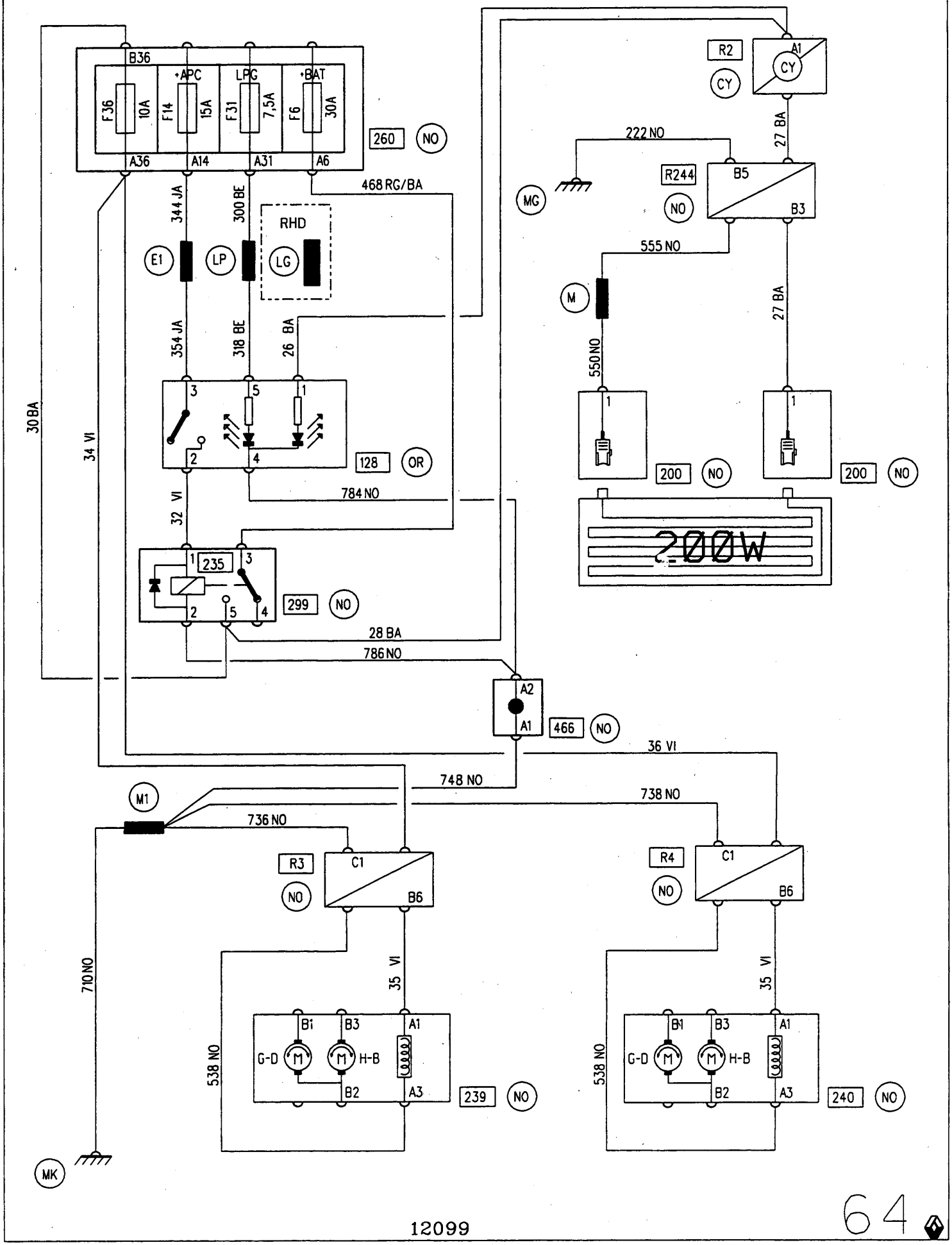

APPLICATION: F / K / 180° HINGED DOORS

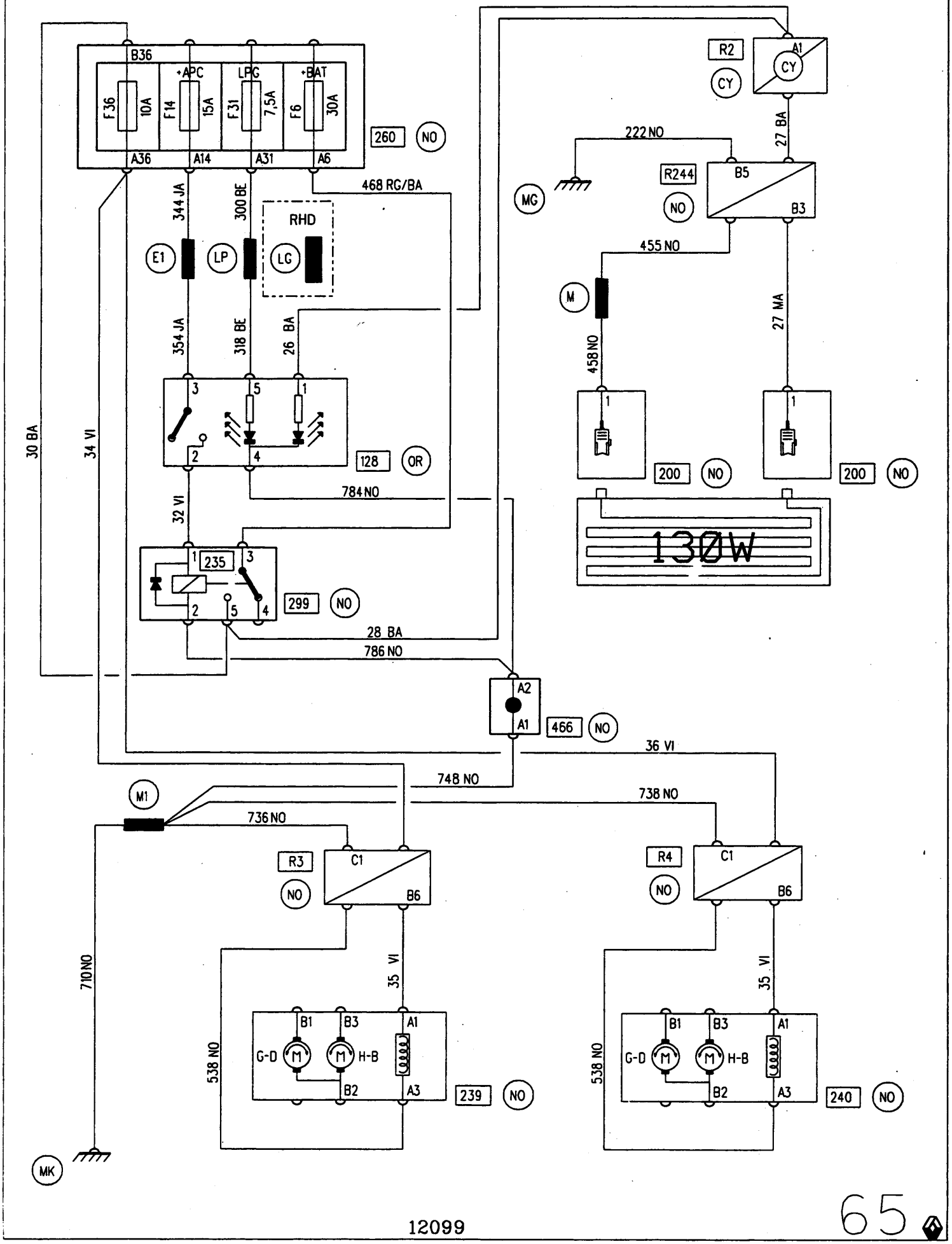

APPLICATION: F / K / 180° HINGED DOORS

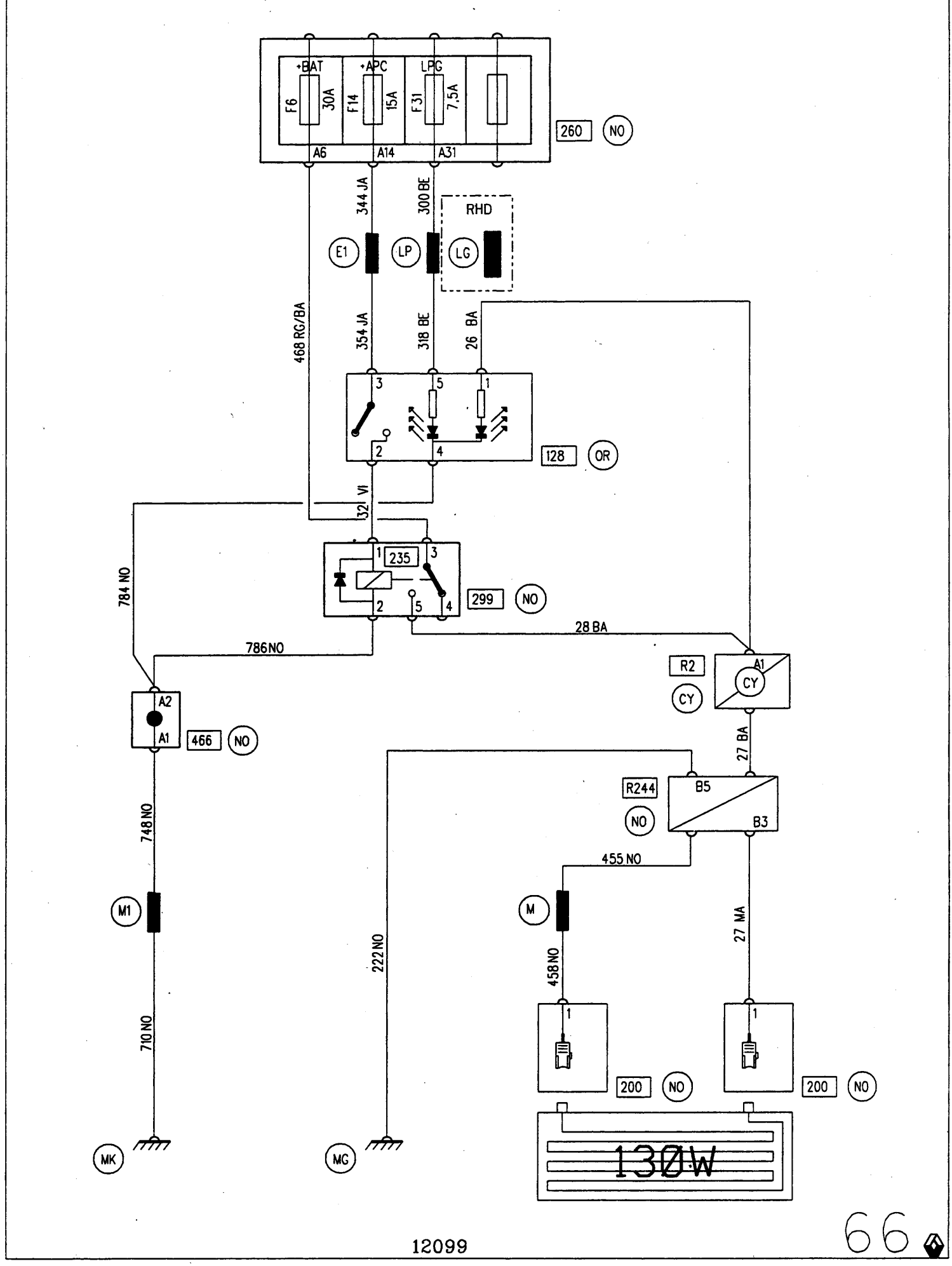

APPLICATION: F / K

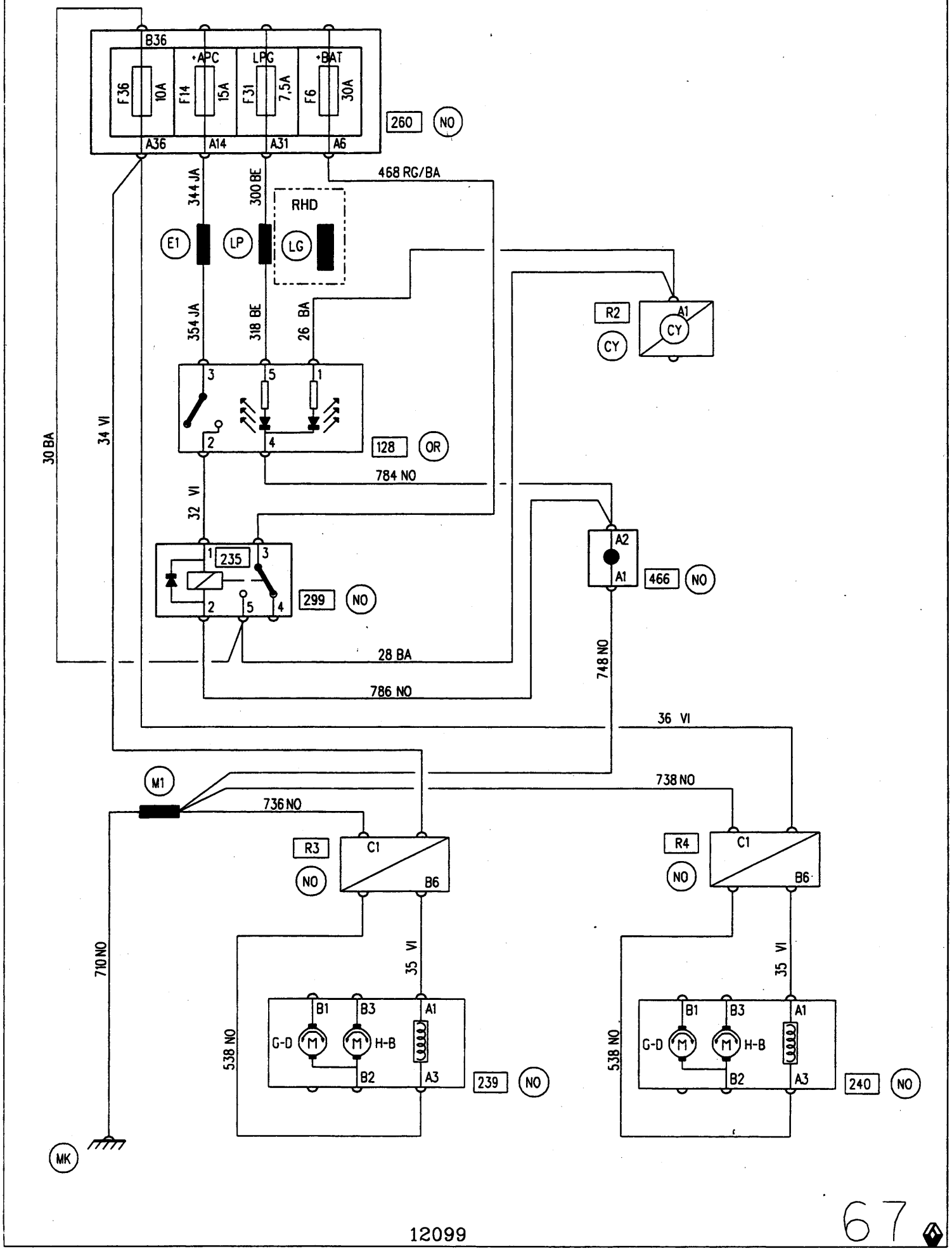

APPLICATION: F / K
D7F 710 / MANUAL GEARBOX / AC / PAS / MANUAL STEERING

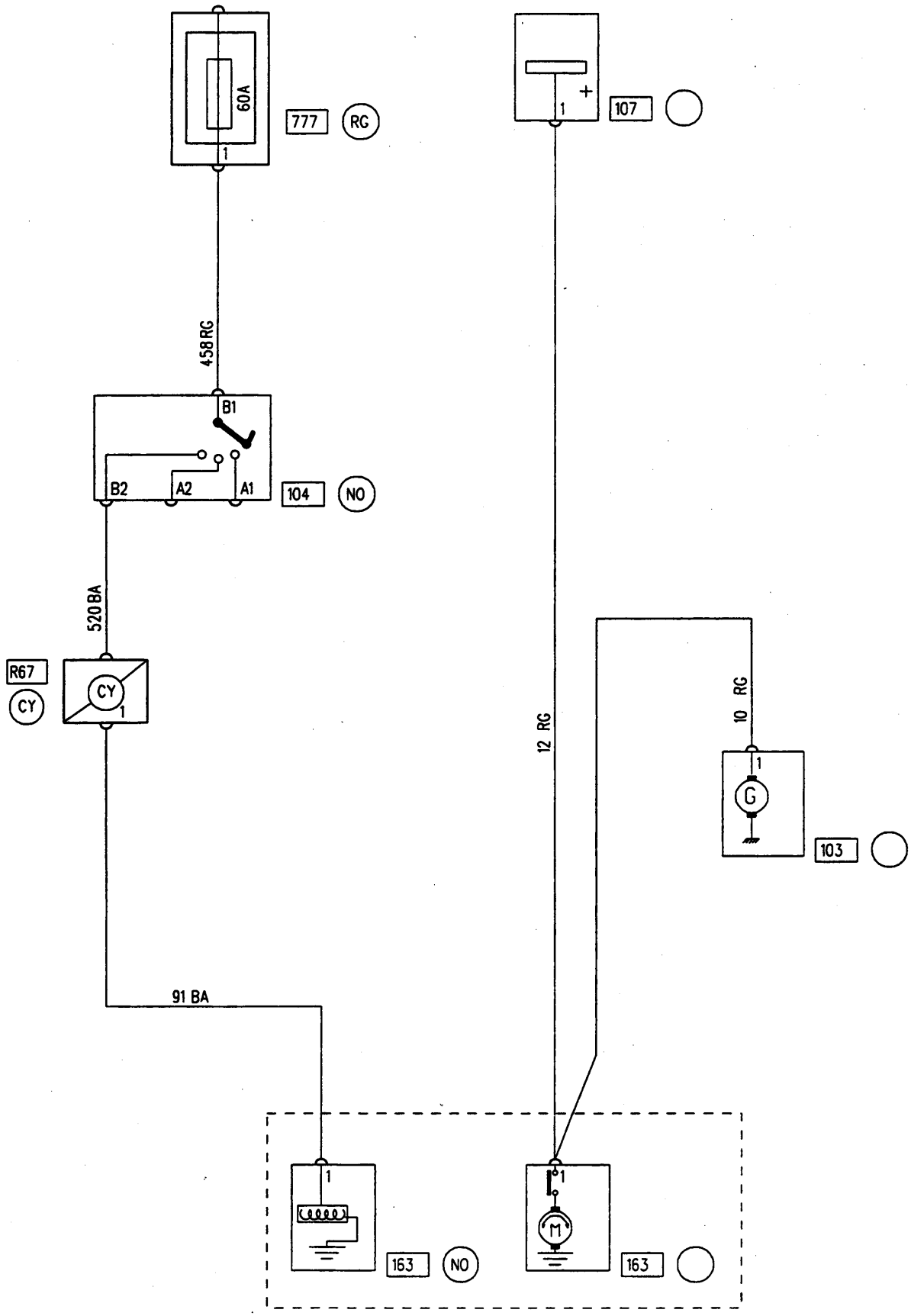

12099

68

APPLICATION: F / K
D7F 710 / MANUAL GEARBOX / BASIC HEATER / PAS / MANUAL STEERING

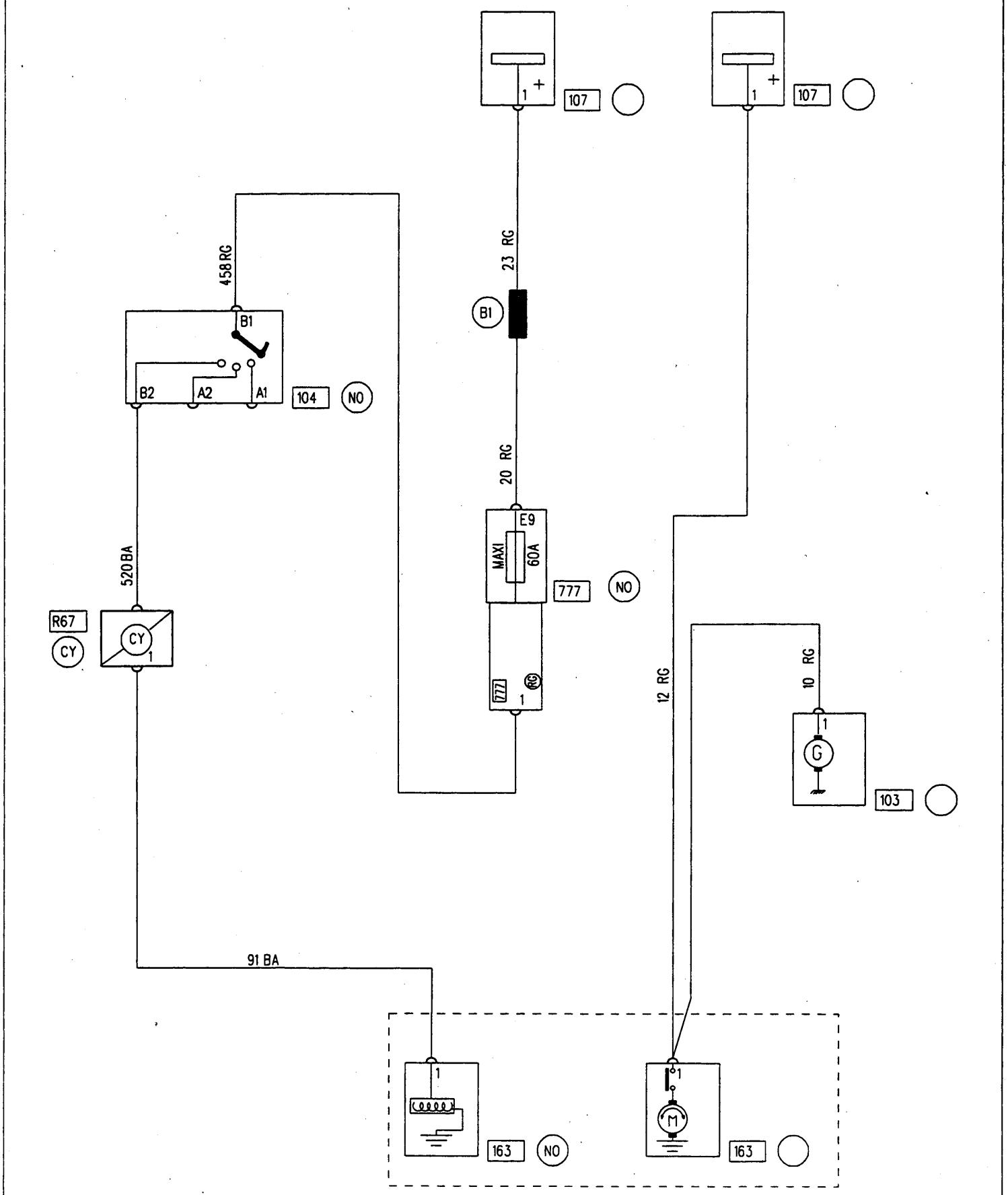

12099

69

APPLICATION: F / K
E7J 632 / MANUAL GEARBOX / AIR CONDITIONING

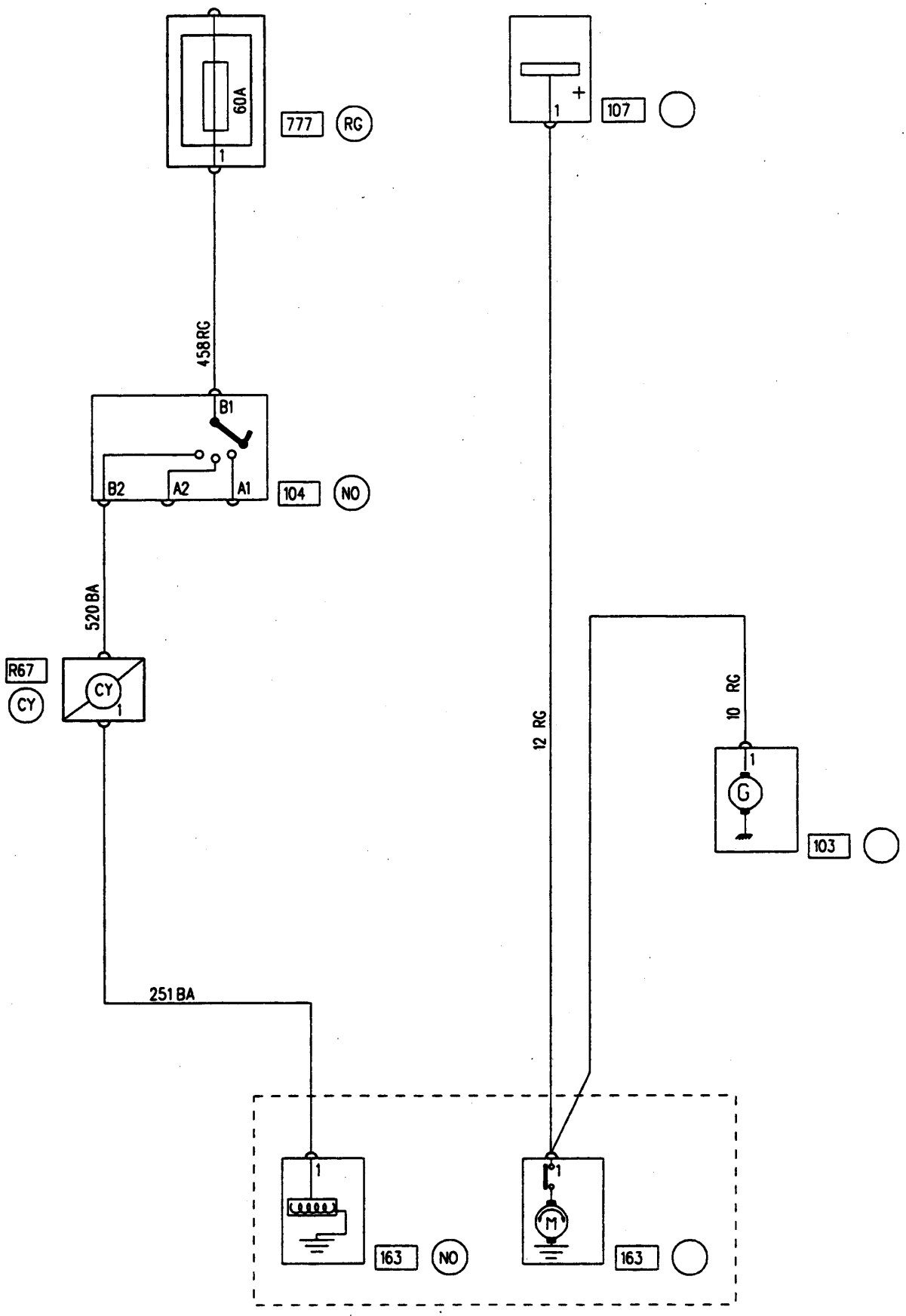

12099

70

APPLICATION: F / K
E7J / MANUAL GEARBOX / BASIC HEATER / INCREASED PAYLOAD

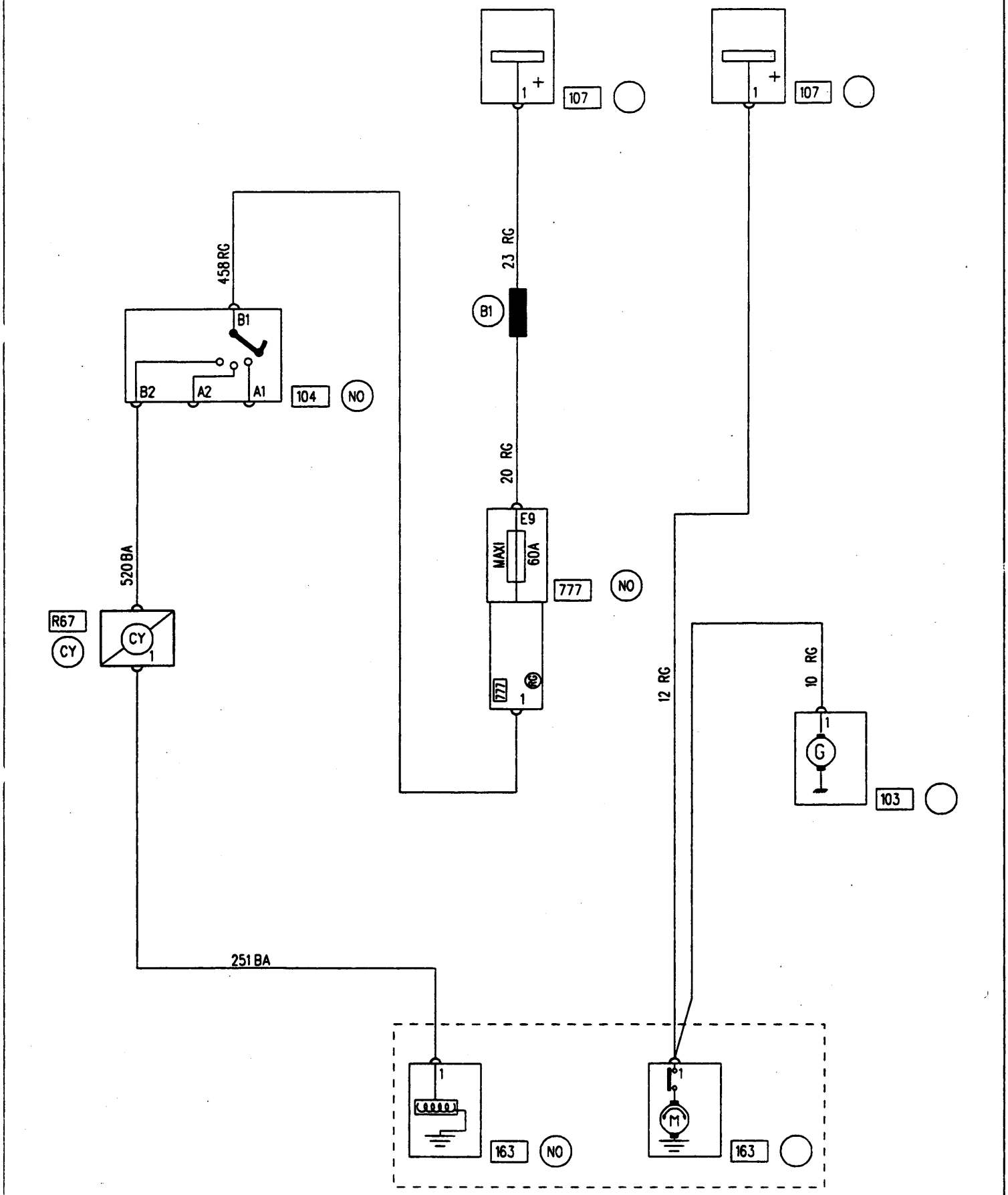

71

12099

APPLICATION: F / K
F8Q / MANUAL GEARBOX / BASIC HEATER

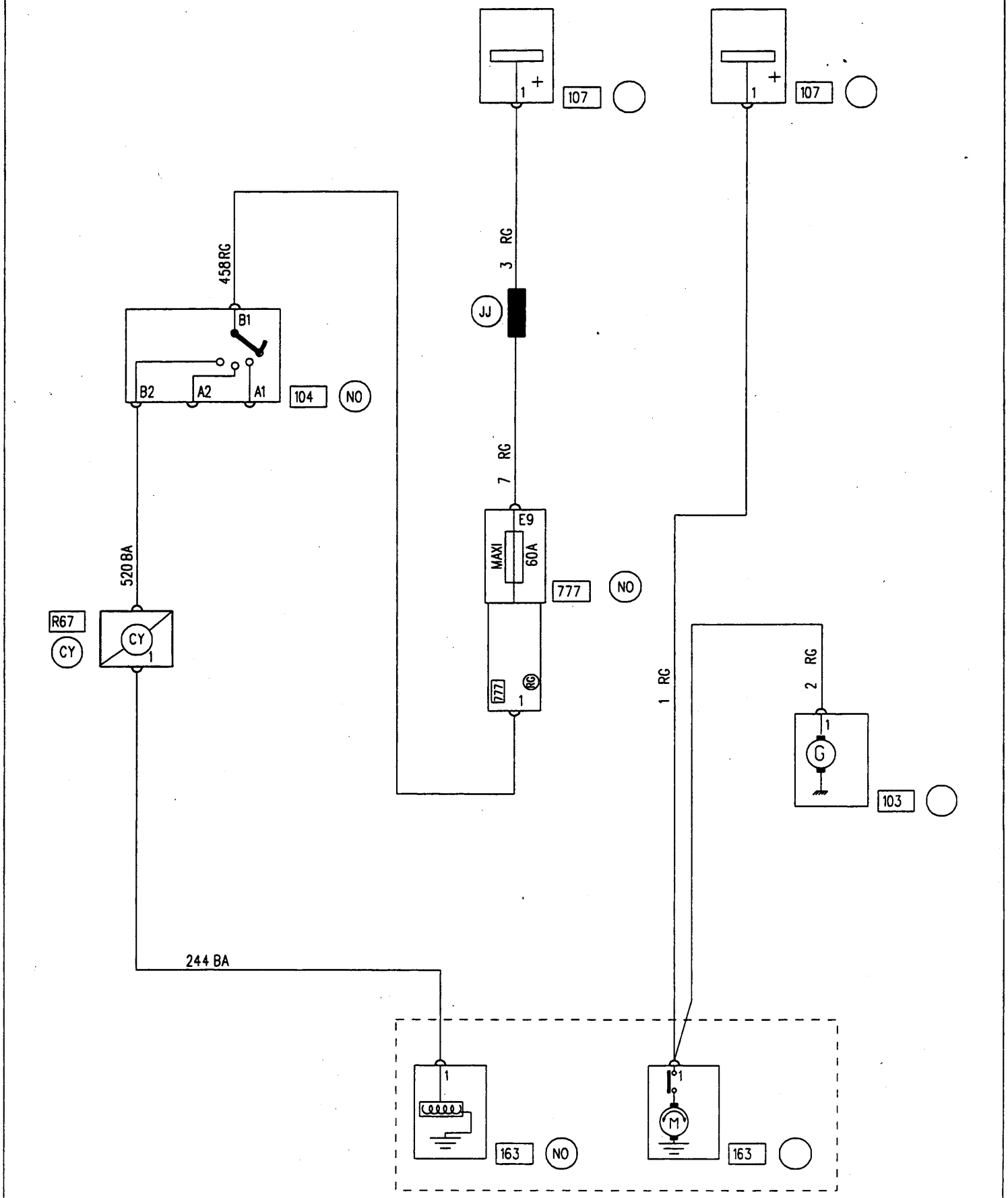

12099

72

APPLICATION: F / K
F8Q 630 / MANUAL GEARBOX / AC / PAS / MANUAL STEERING

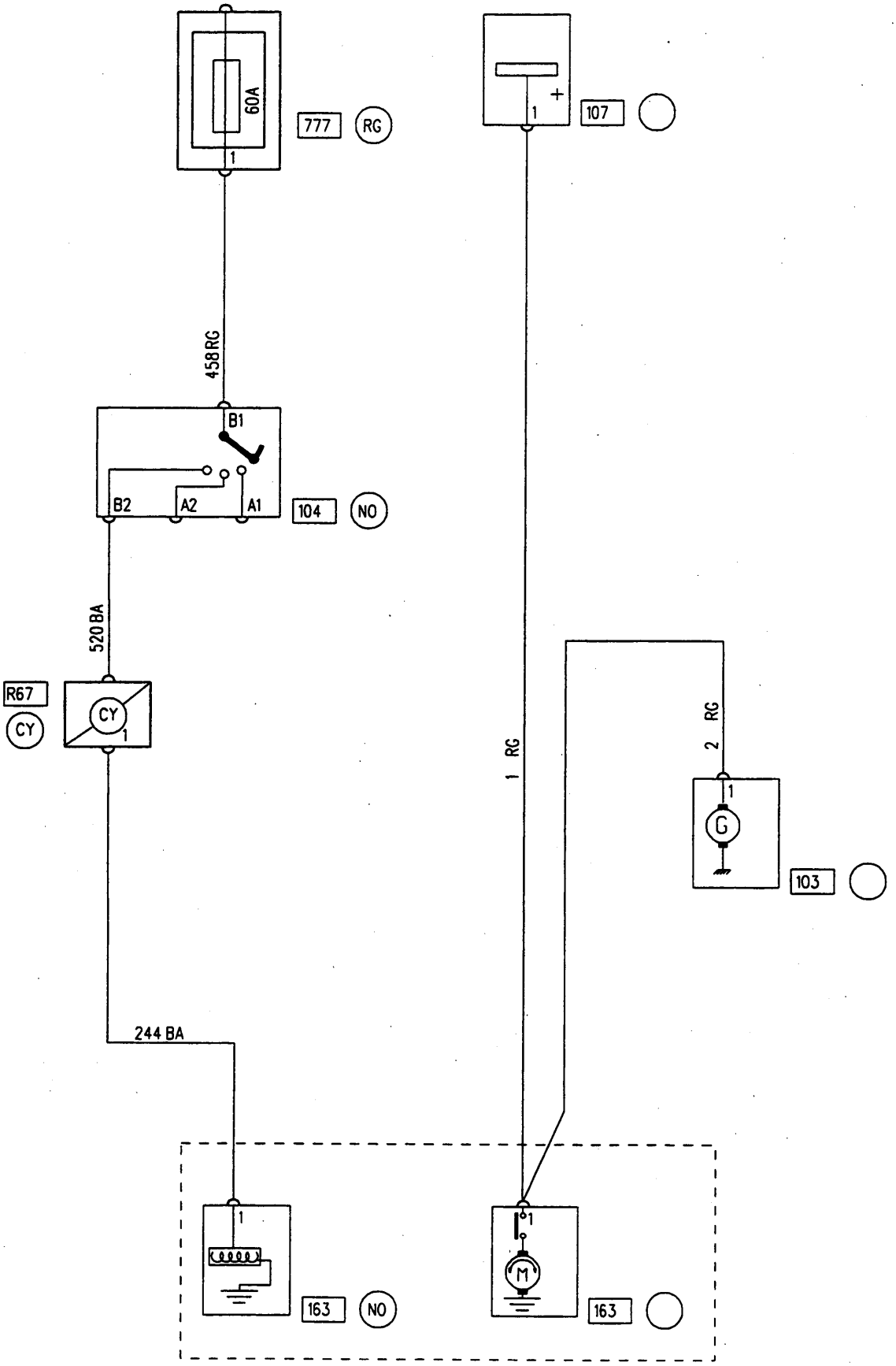

APPLICATION: F / K
F8Q AIR CONDITIONING / POWER STEERING

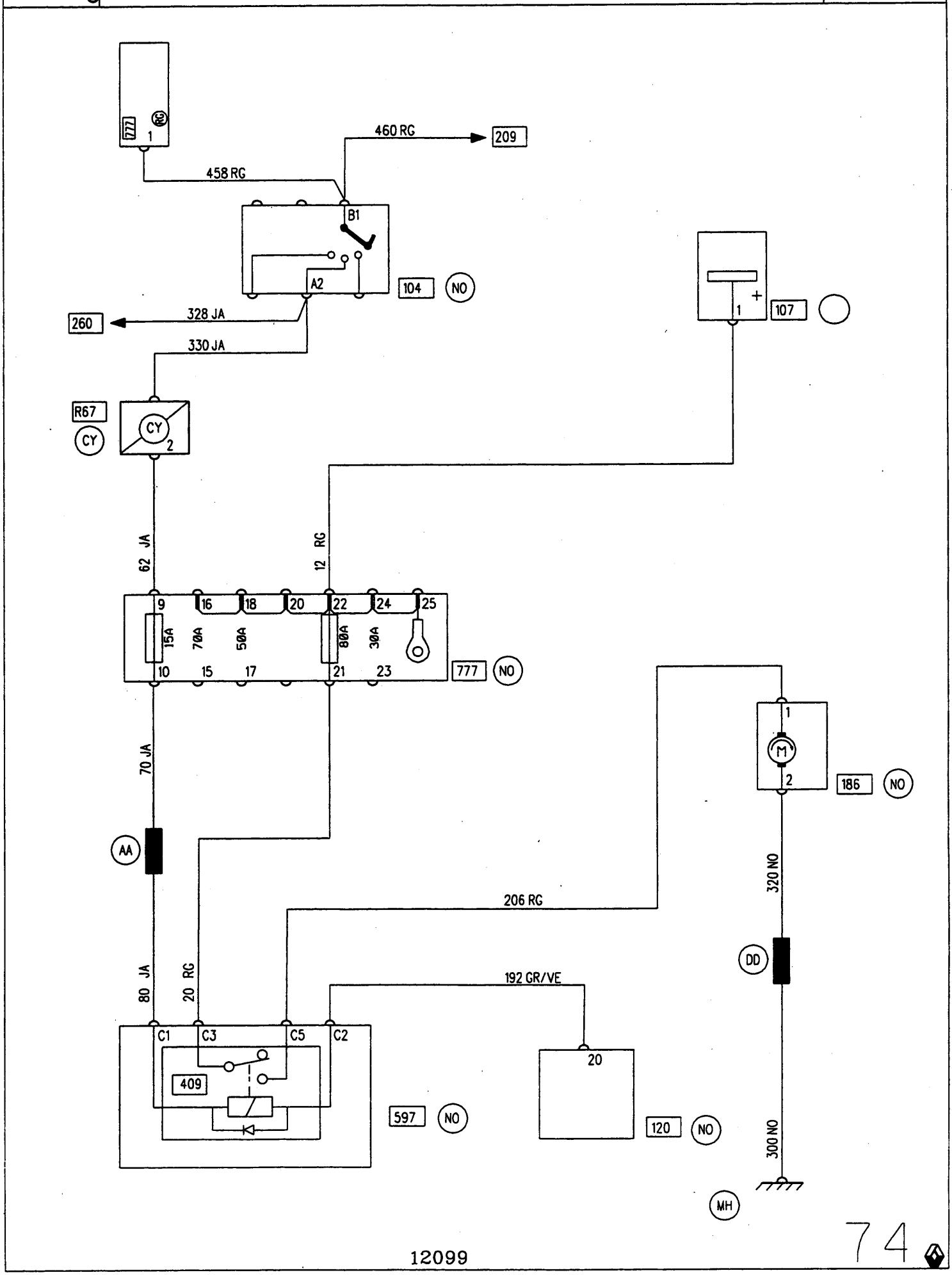

12099

74

APPLICATION: K / TAILGATE

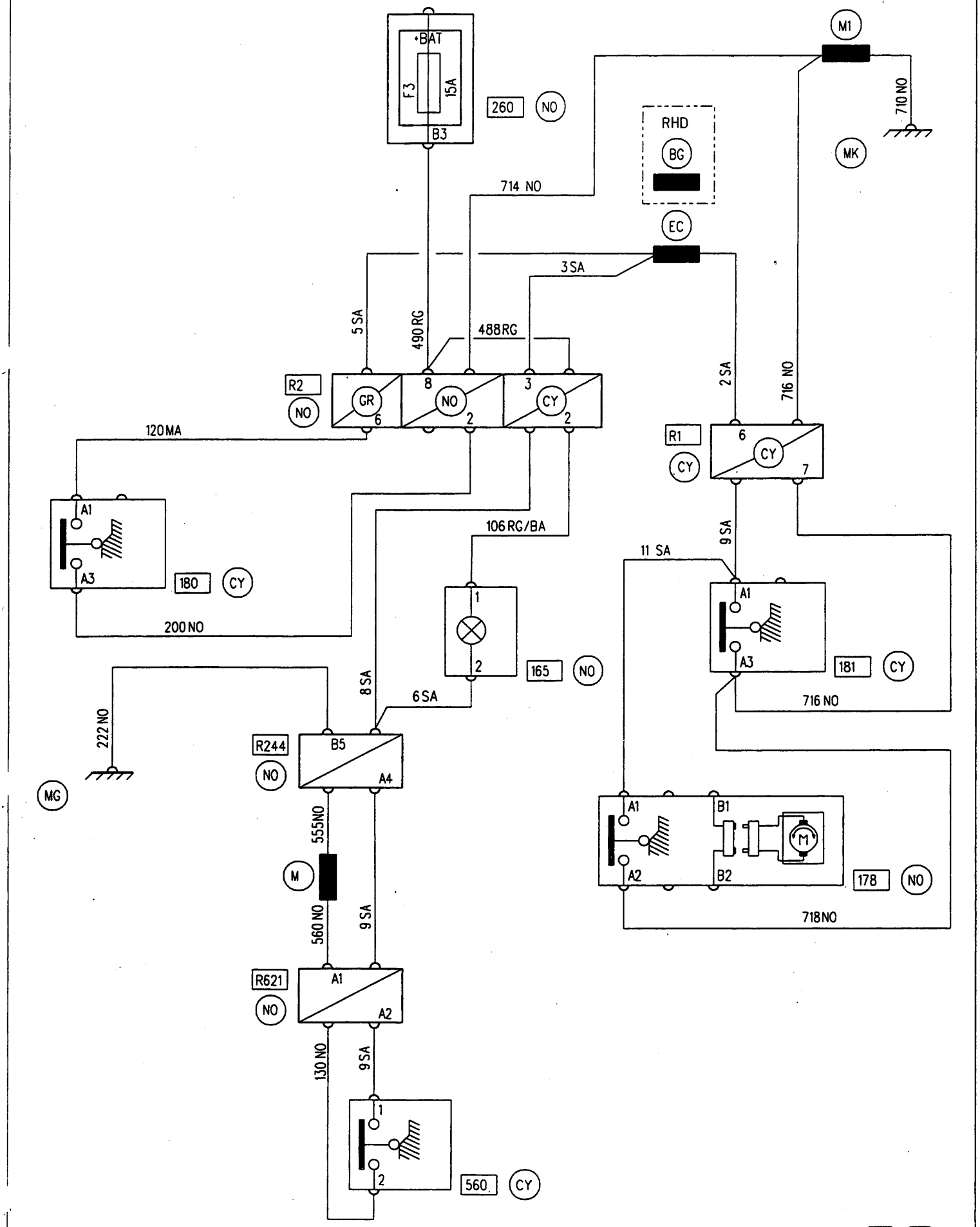

12099

75

APPLICATION: K / 180° HINGED DOORS

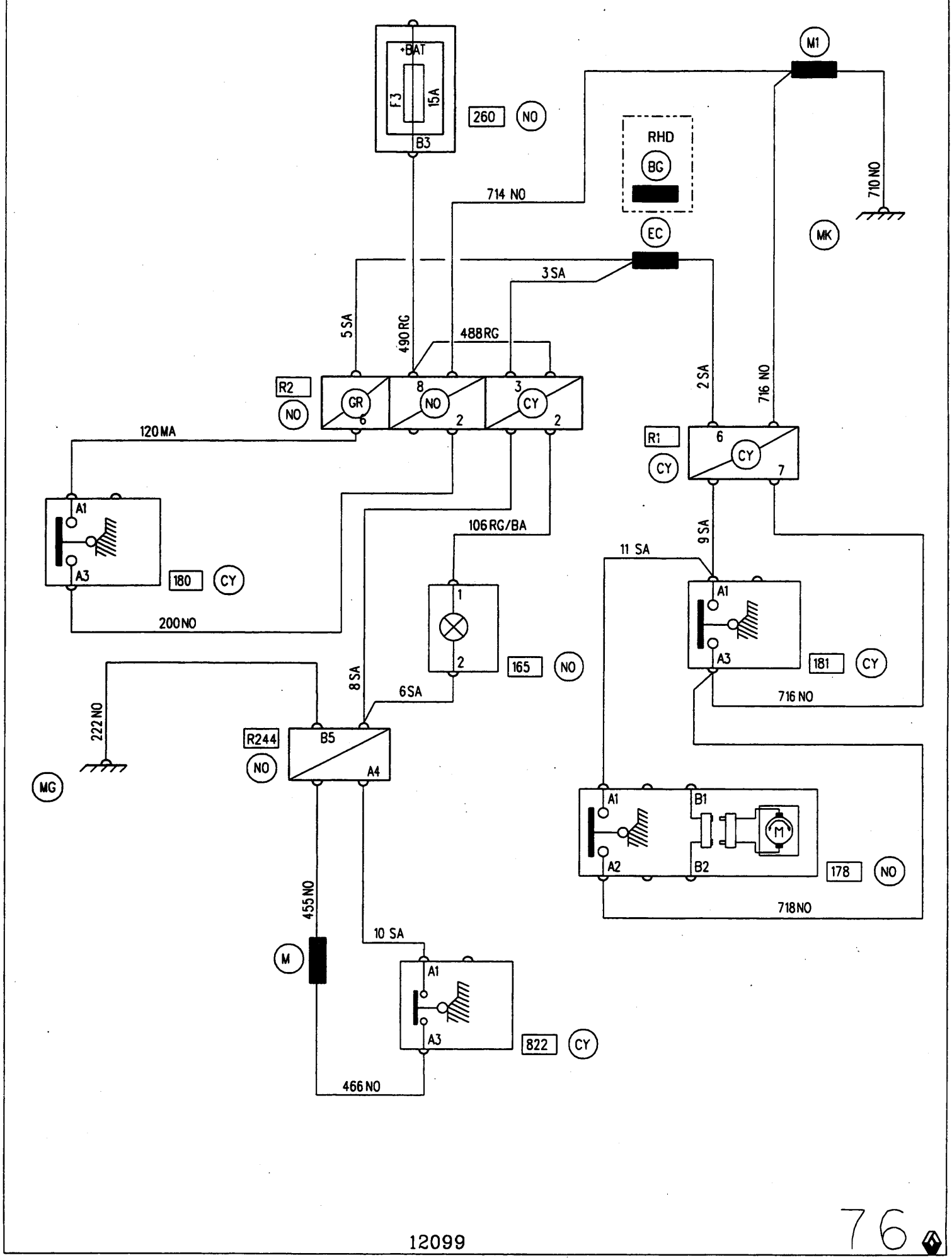

APPLICATION: F / K / TAILGATE

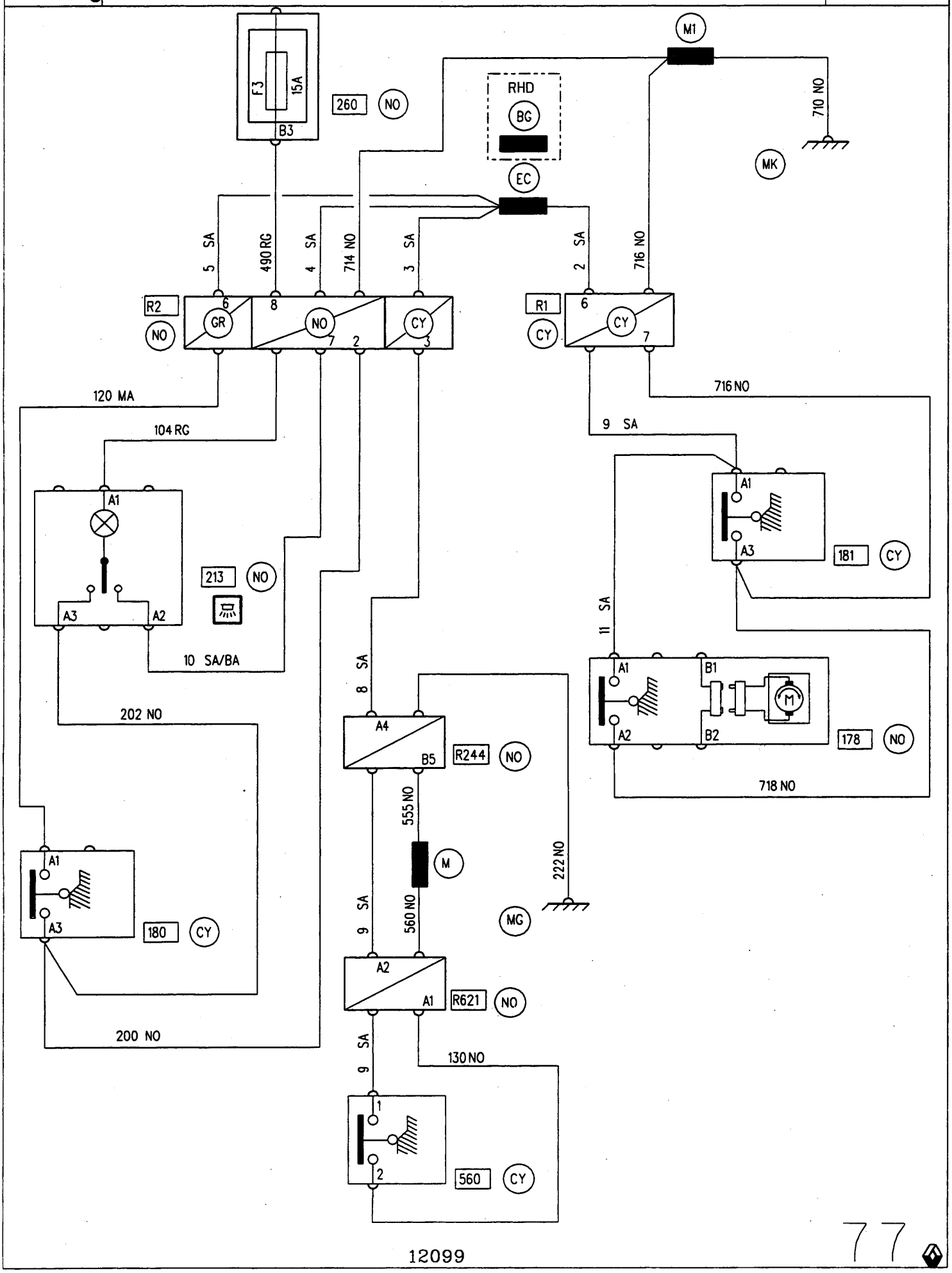

APPLICATION: F / K / 180° HINGED DOORS

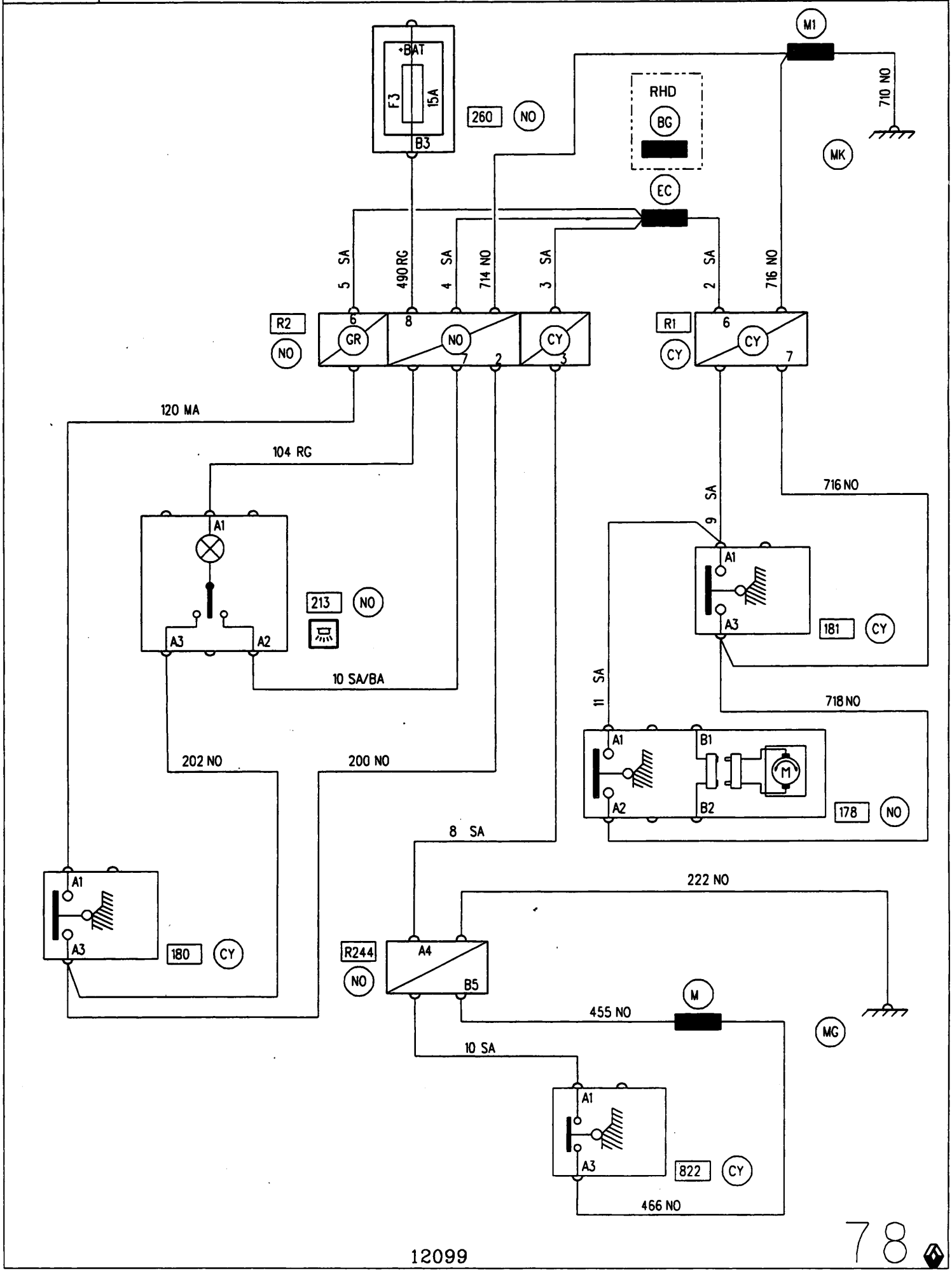

COURTESY/INTERIOR LIGHTS/PLIP 98

APPLICATION: F / K / TAILGATE
LHD / PLIP

X76

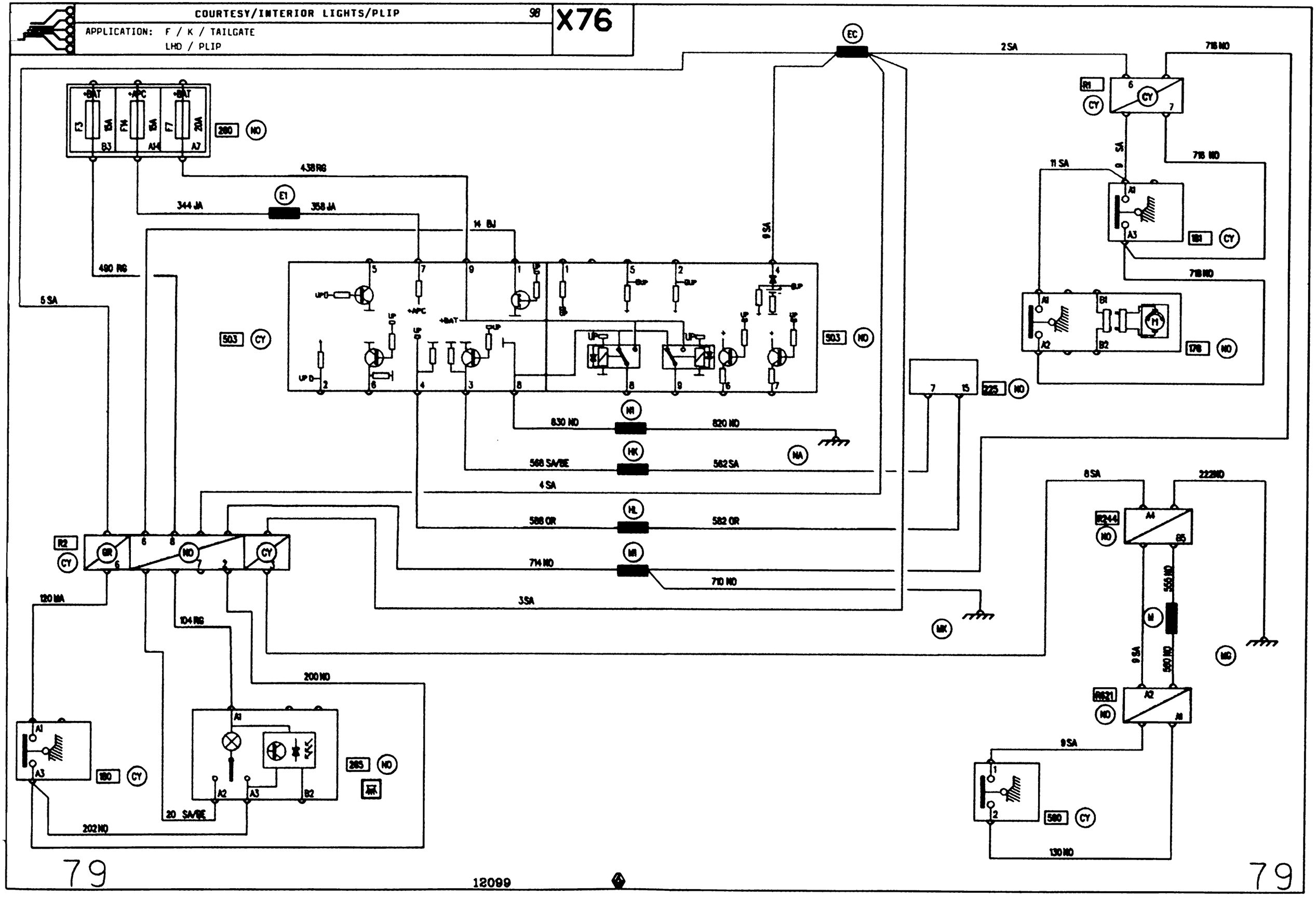

79

12099

79

COURTESY/INTERIOR LIGHTS/PLIP 98

APPLICATION: F / K / TAILGATE
RHD / PLIP

X76

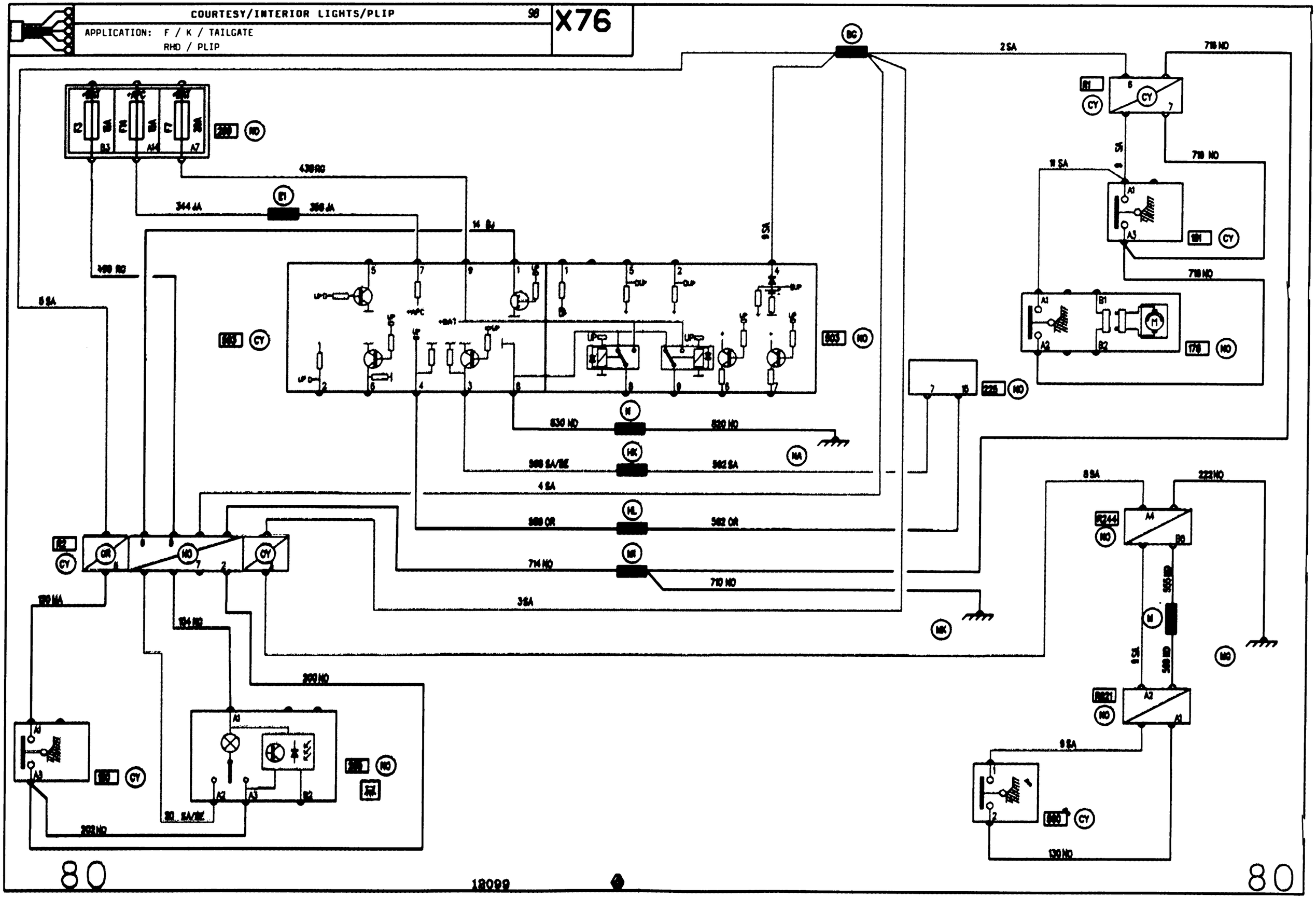

COURTESY/INTERIOR LIGHTS/PLIP 98

X76

APPLICATION: F / K / 180° HINGED DOORS
LHD / PLIP

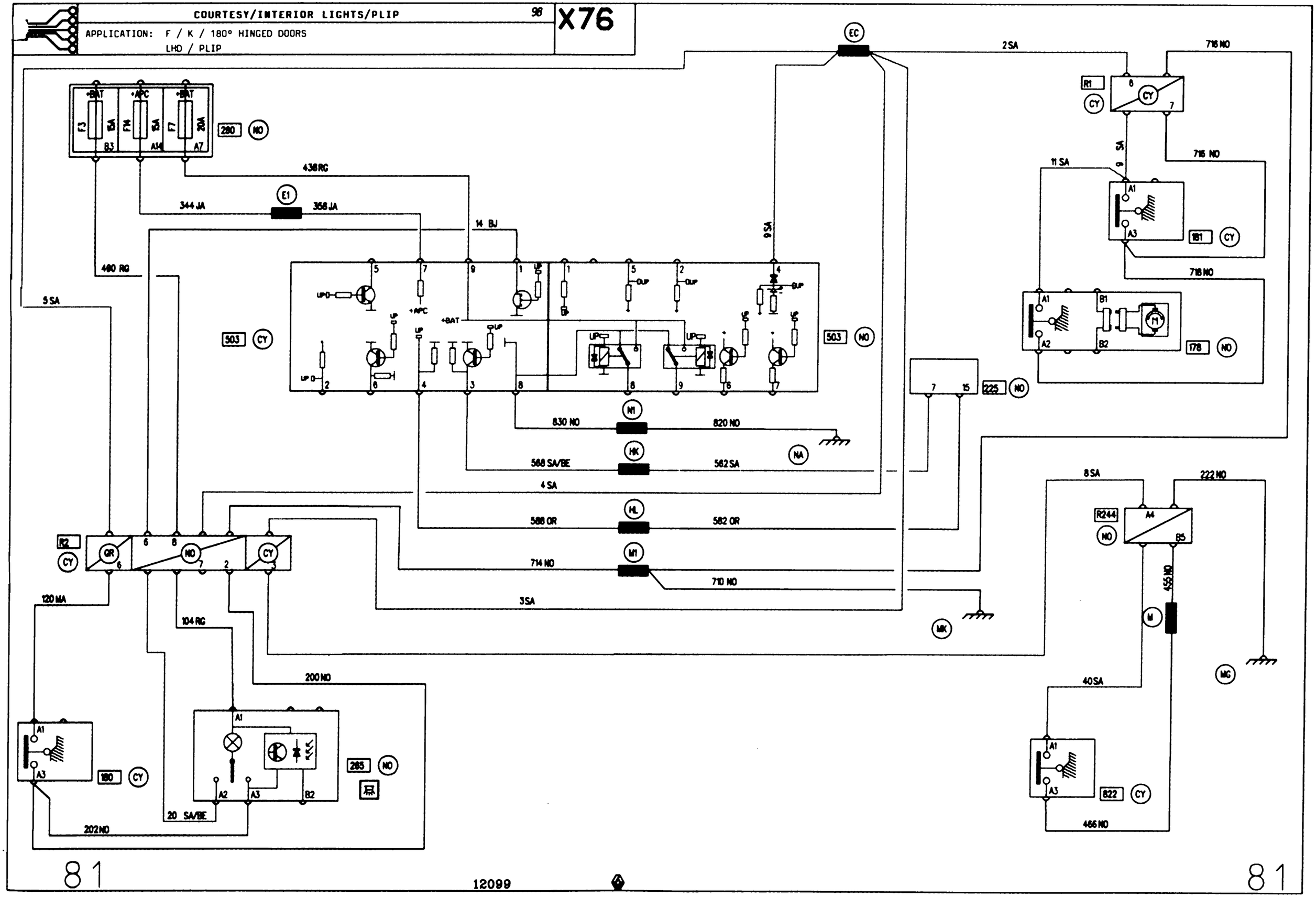

COURTESY/INTERIOR LIGHTS/PLIP 98

APPLICATION: F / K / 180° HINGED DOORS
RHD / PLIP

X76

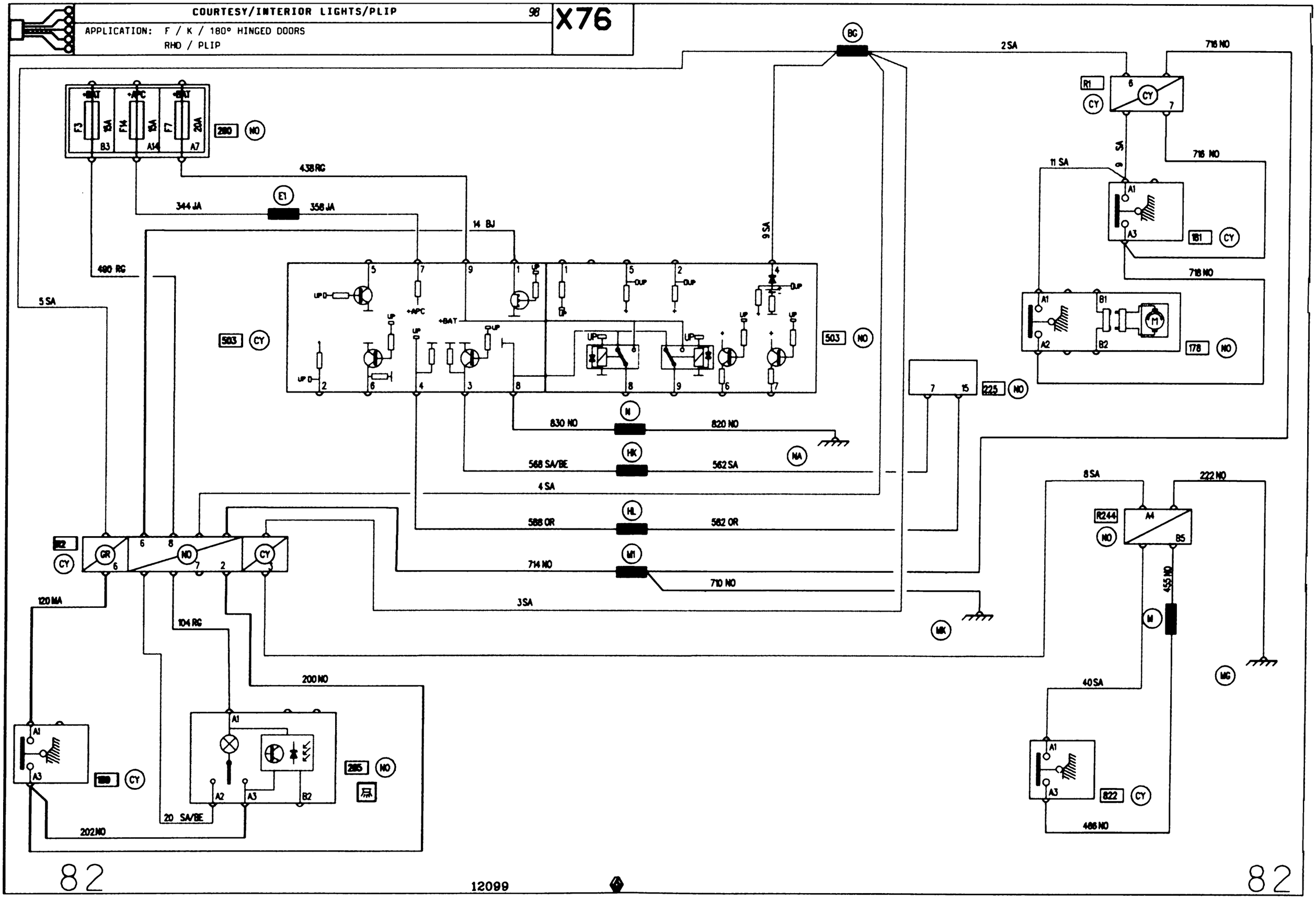

APPLICATION: F

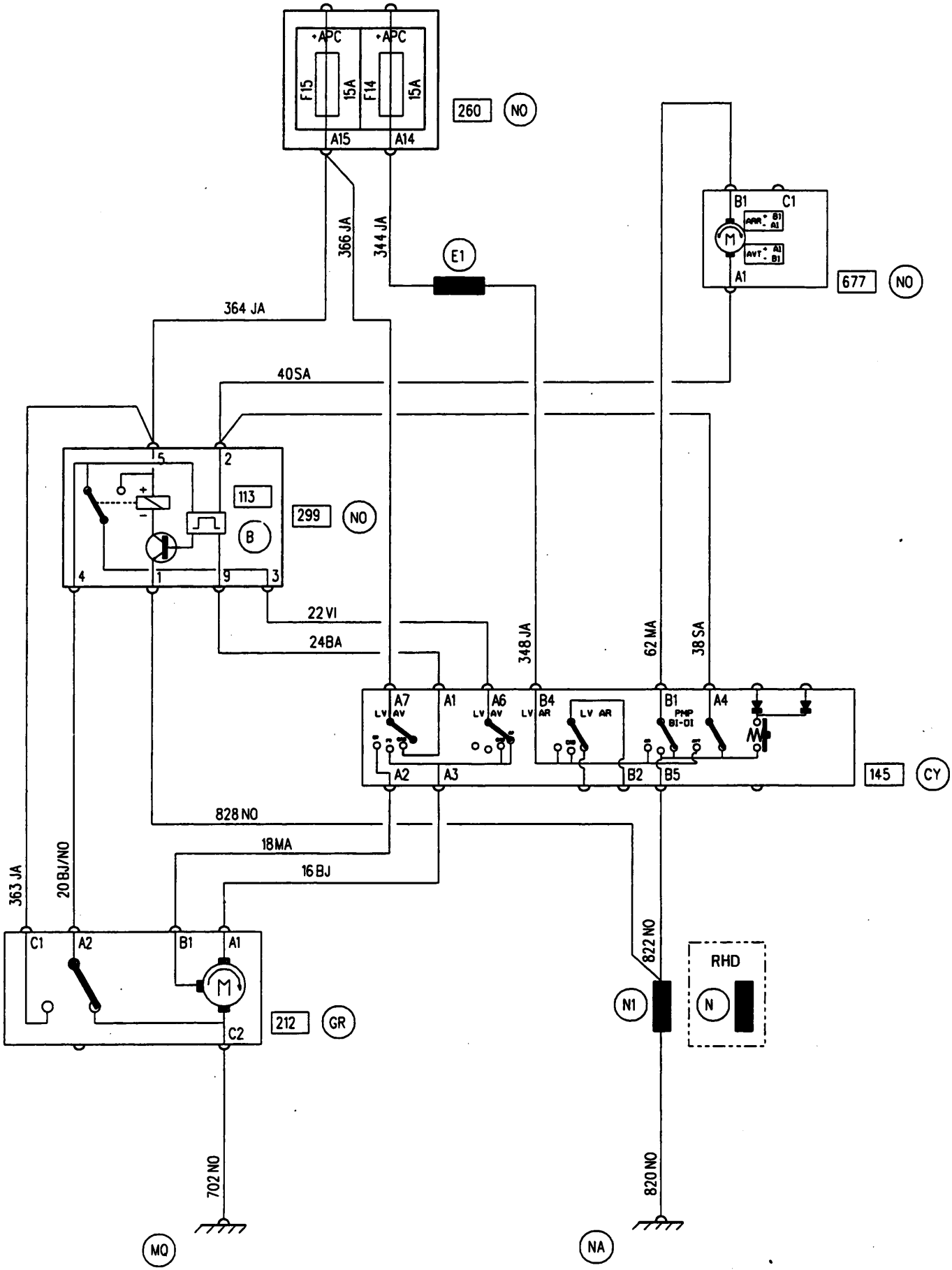

WINDSCREEN/REAR WINDOW WASH/WIPE/2-WAY PUMP/TAILGATE 98

X76

APPLICATION: F / K / TAILGATE

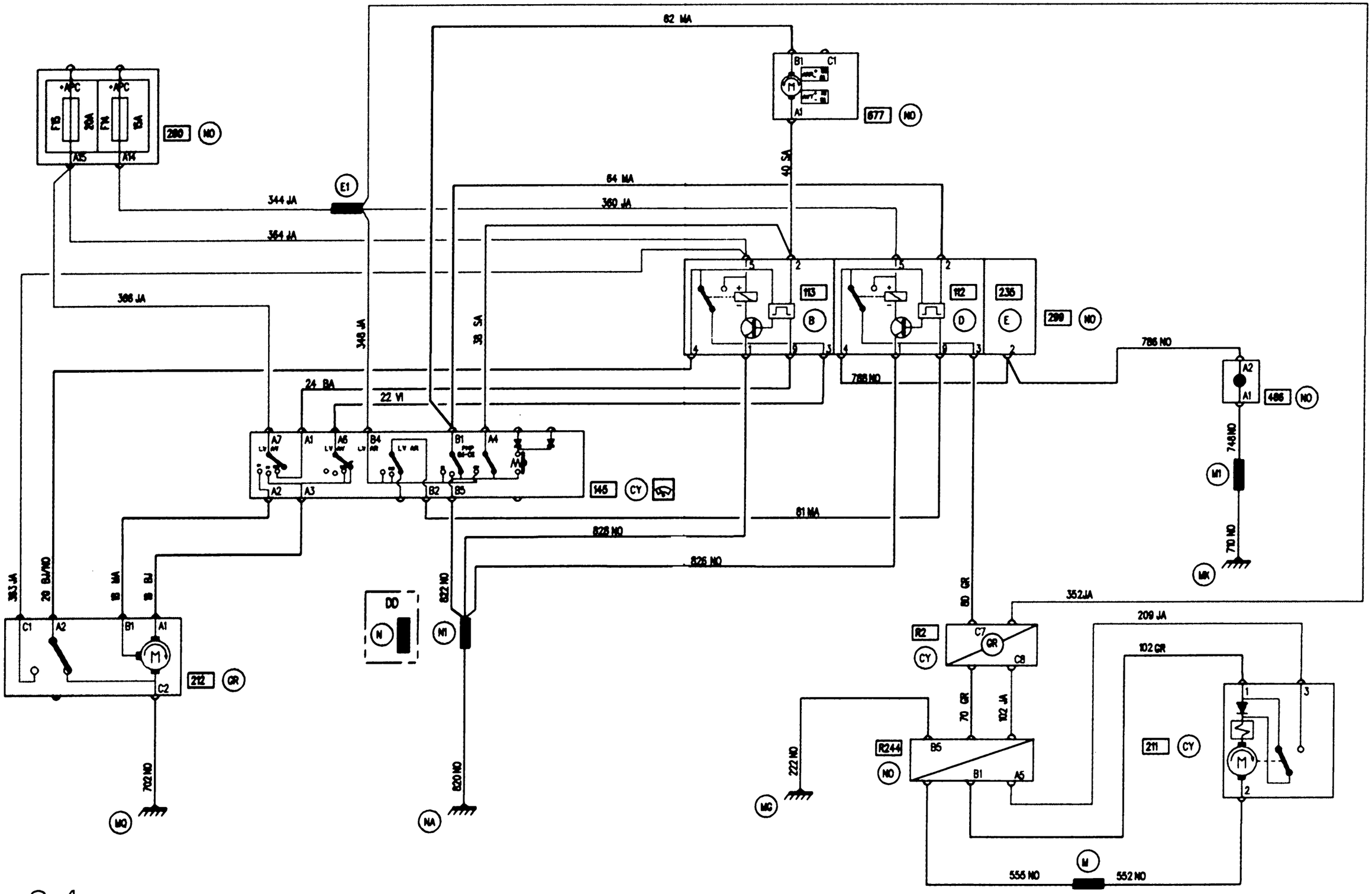

84

12099

84

WINDSCREEN/REAR WINDOW WASH/WIPE/2-WAY PUMP/HINGED DOORS 98

APPLICATION: F / K / 180° HINGED DOORS

X76

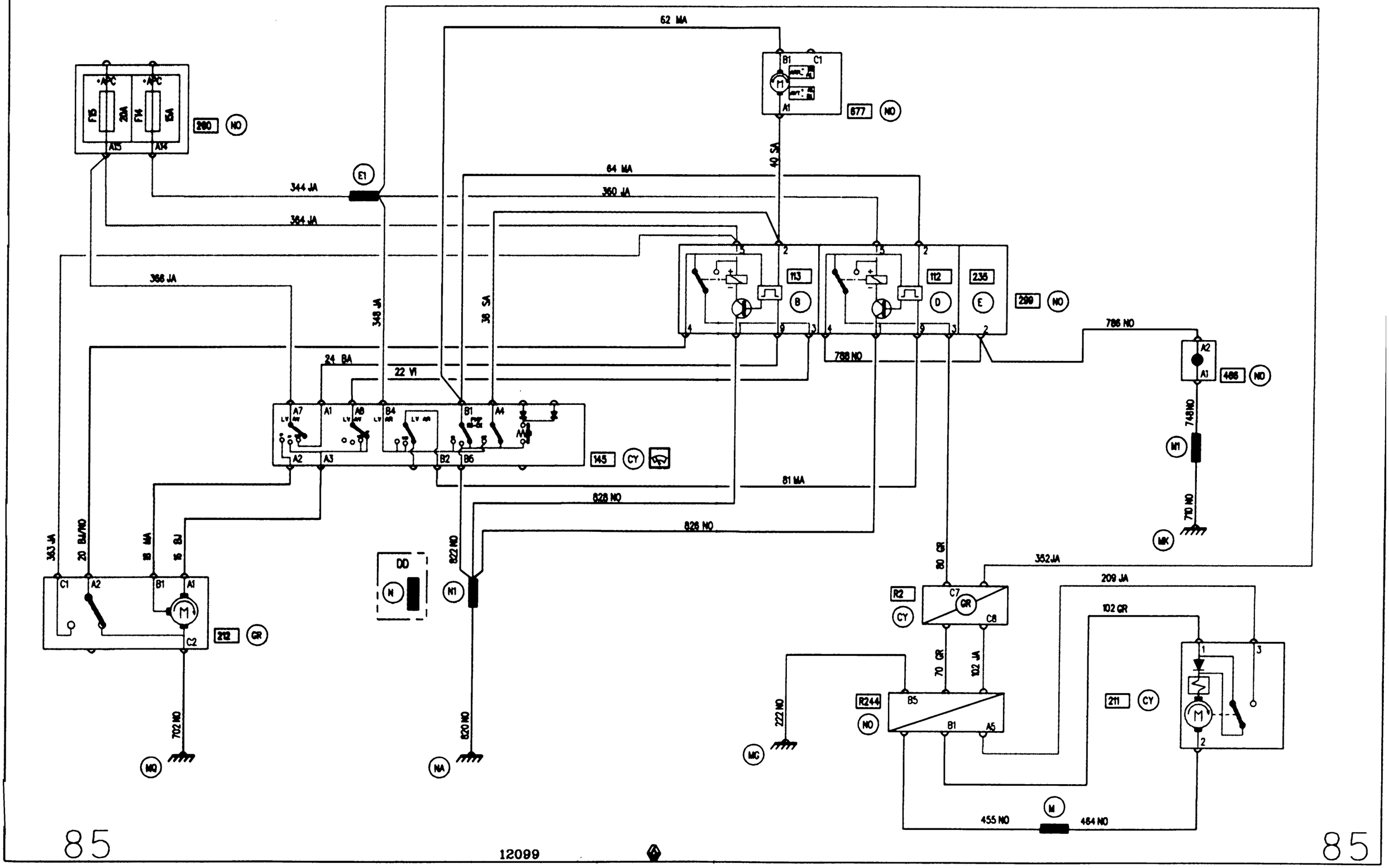

APPLICATION: F / K
LHD

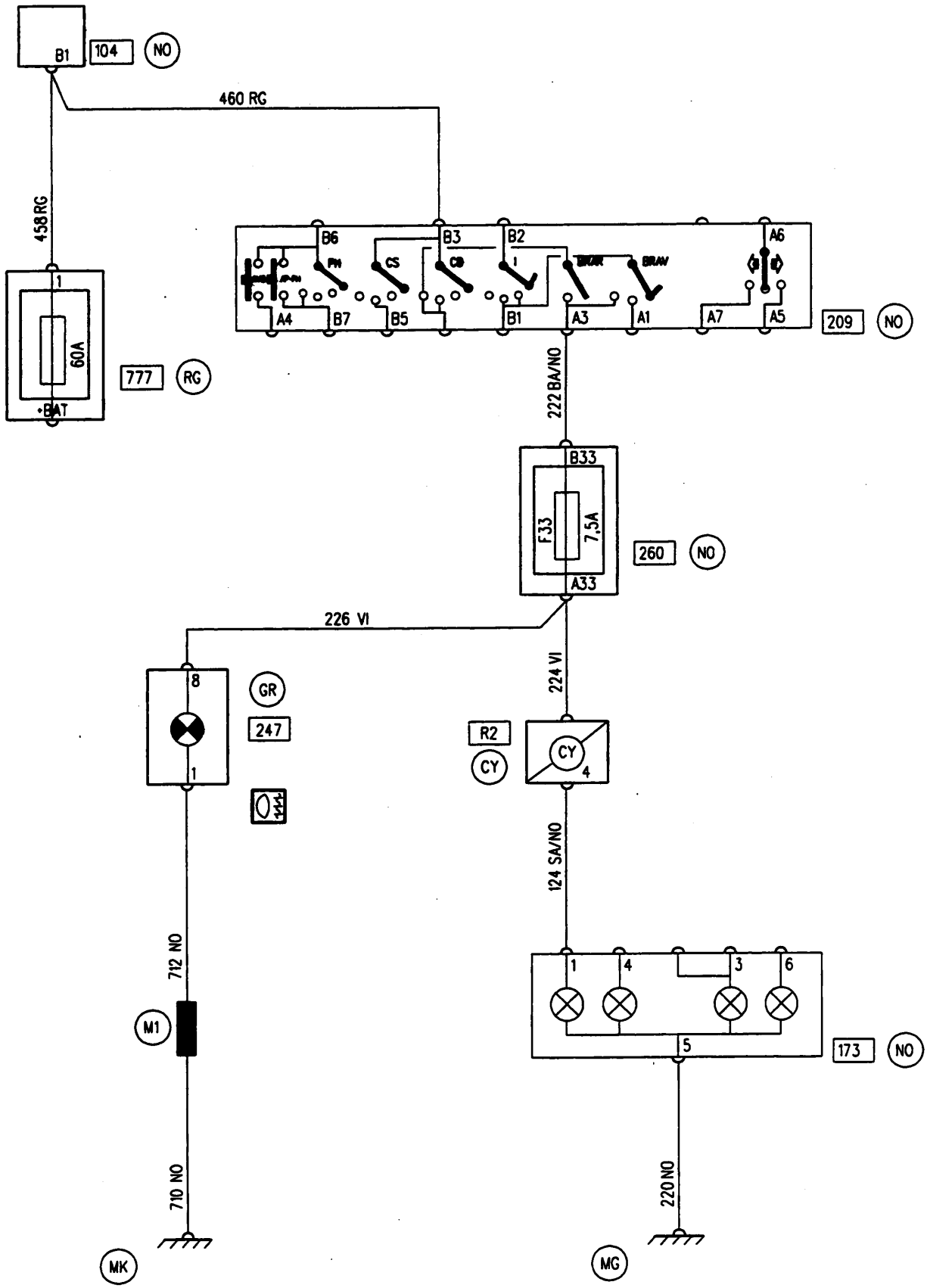

APPLICATION: F / K
RHD

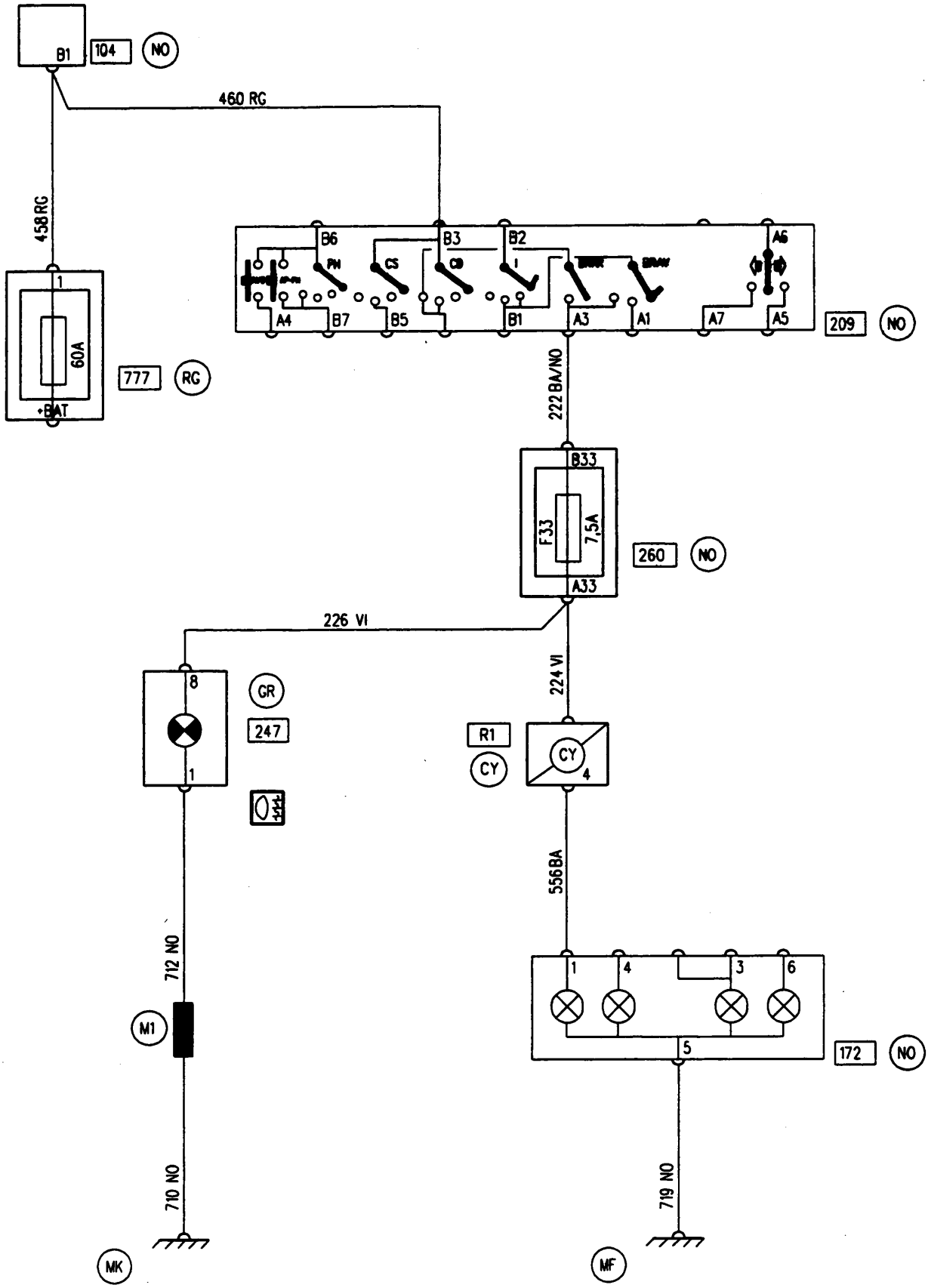

APPLICATION: F / K

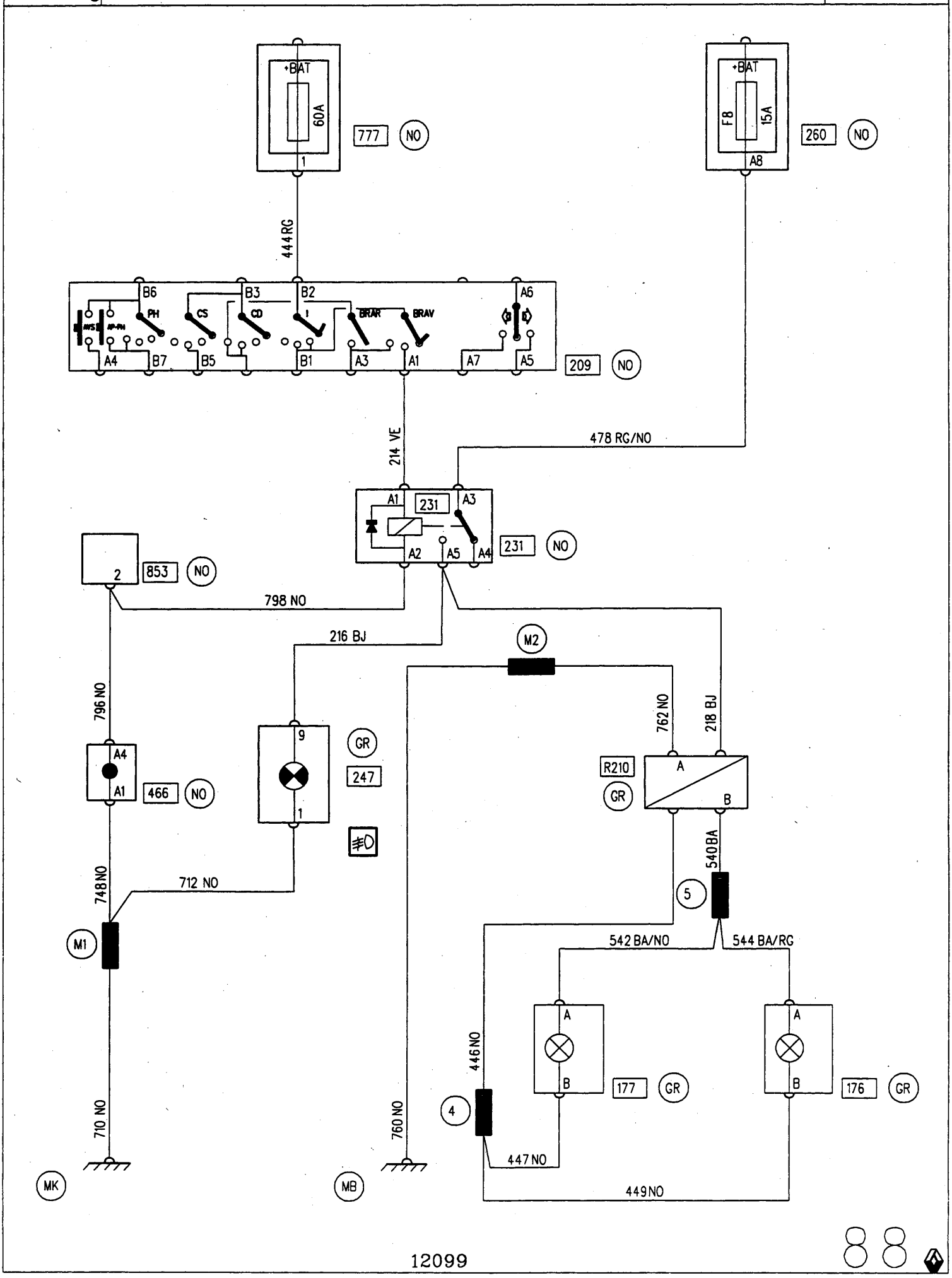

12099

APPLICATION: F / K
LHD / D7F MANUAL GEARBOX

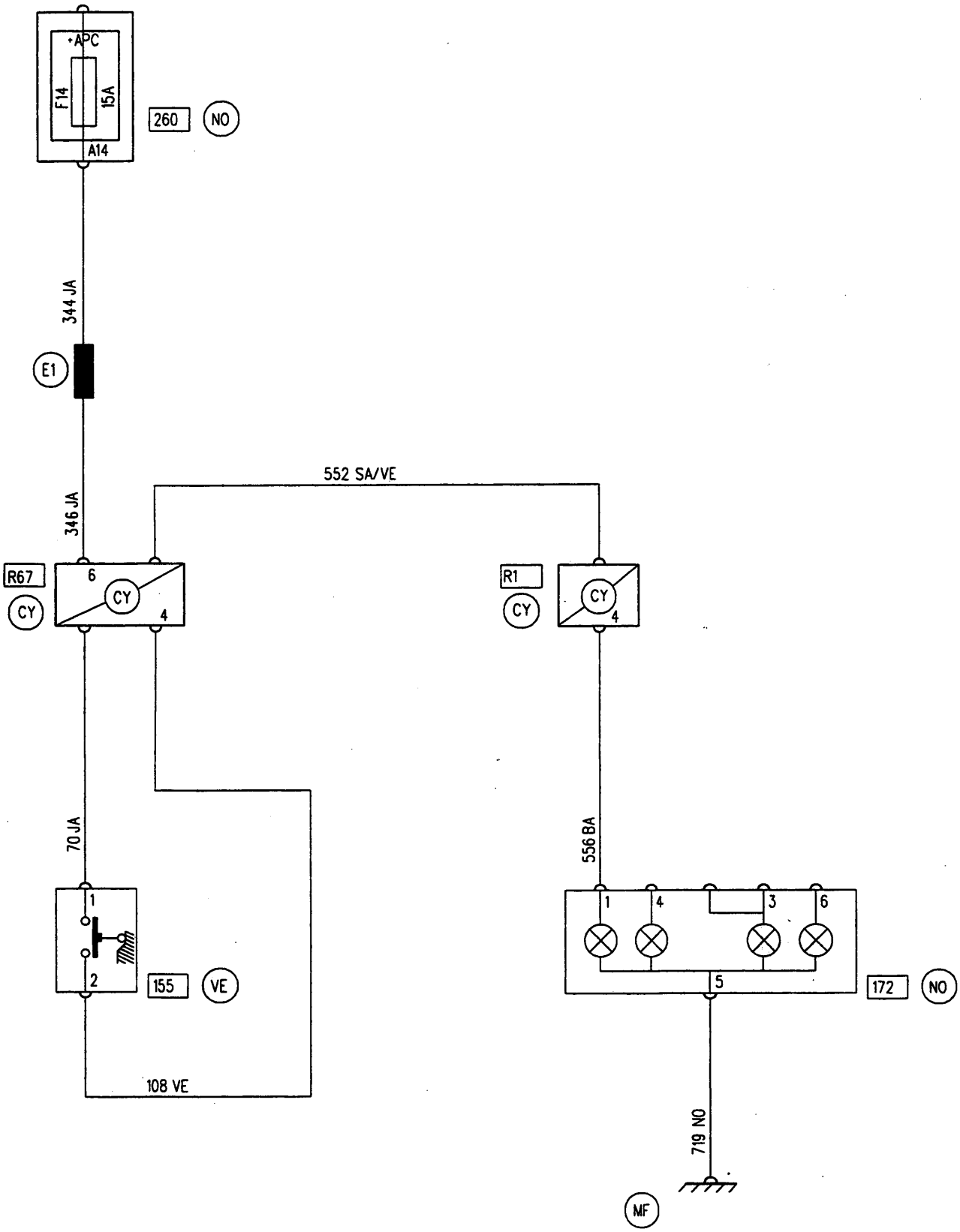

APPLICATION: F / K
RHD / D7F MANUAL GEARBOX

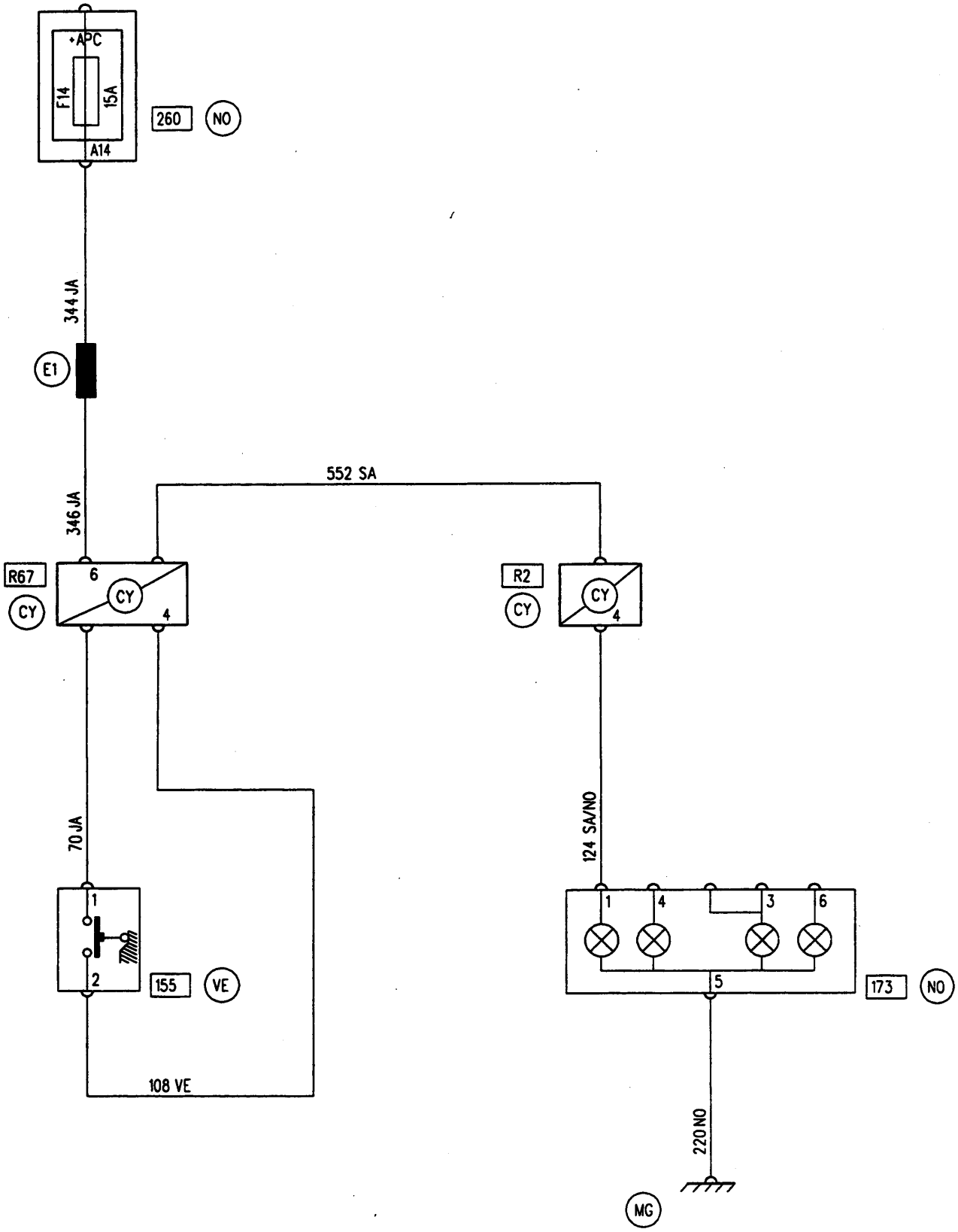

12099

90

APPLICATION: F / K
LHD / E7J MANUAL GEARBOX

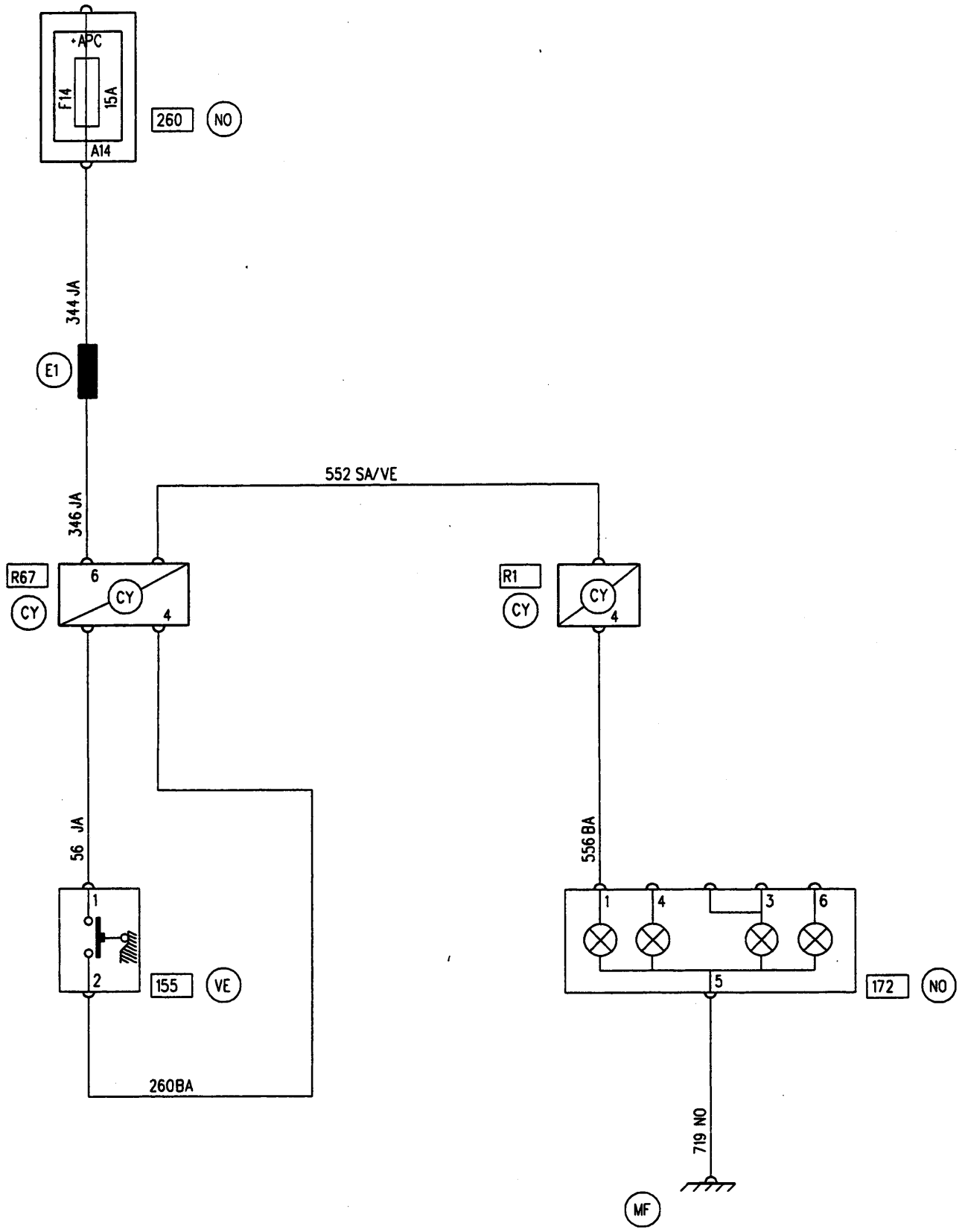

APPLICATION: F / K
RHD / E7J MANUAL GEARBOX

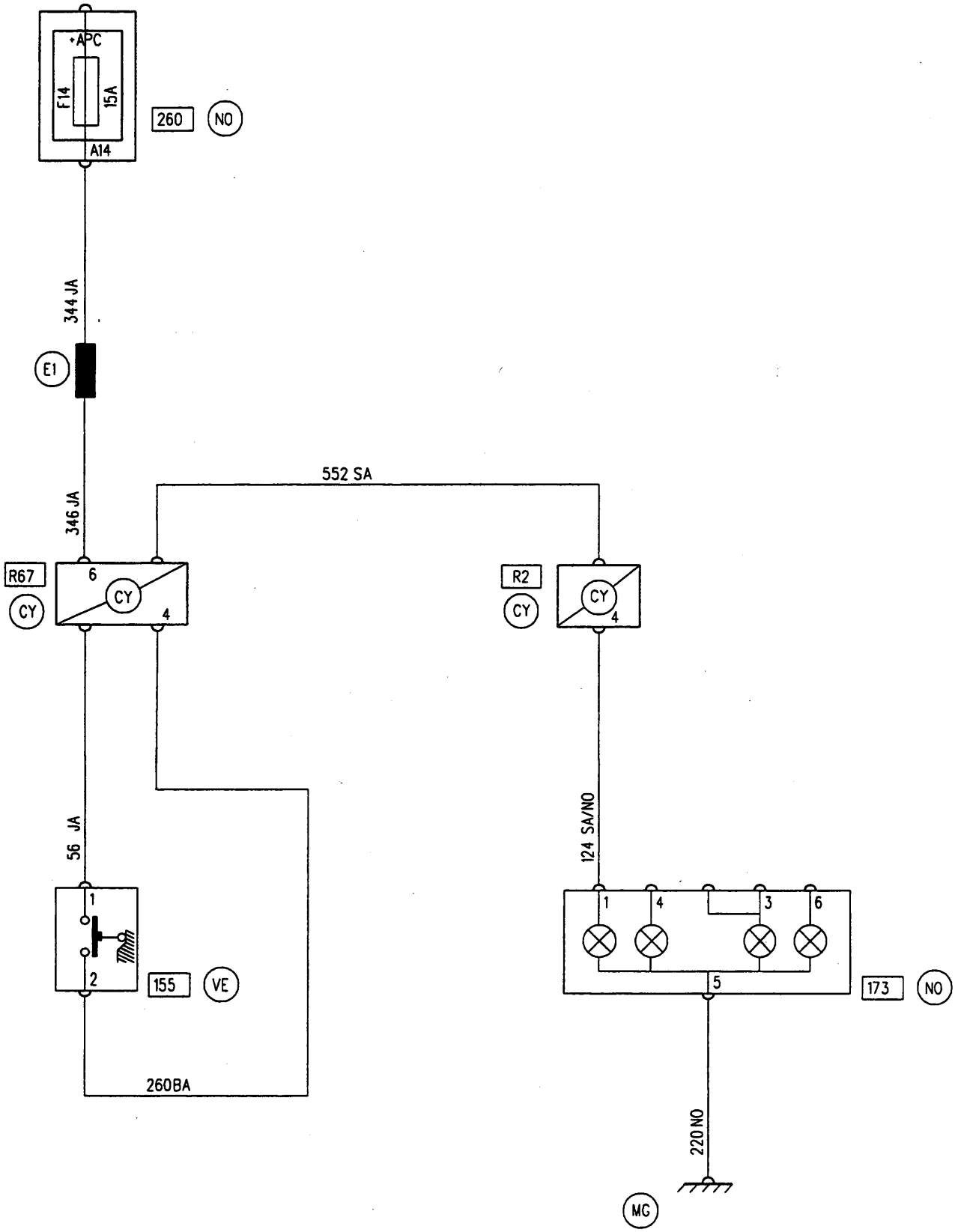

APPLICATION: F / K
LHD / F8Q MANUAL GEARBOX

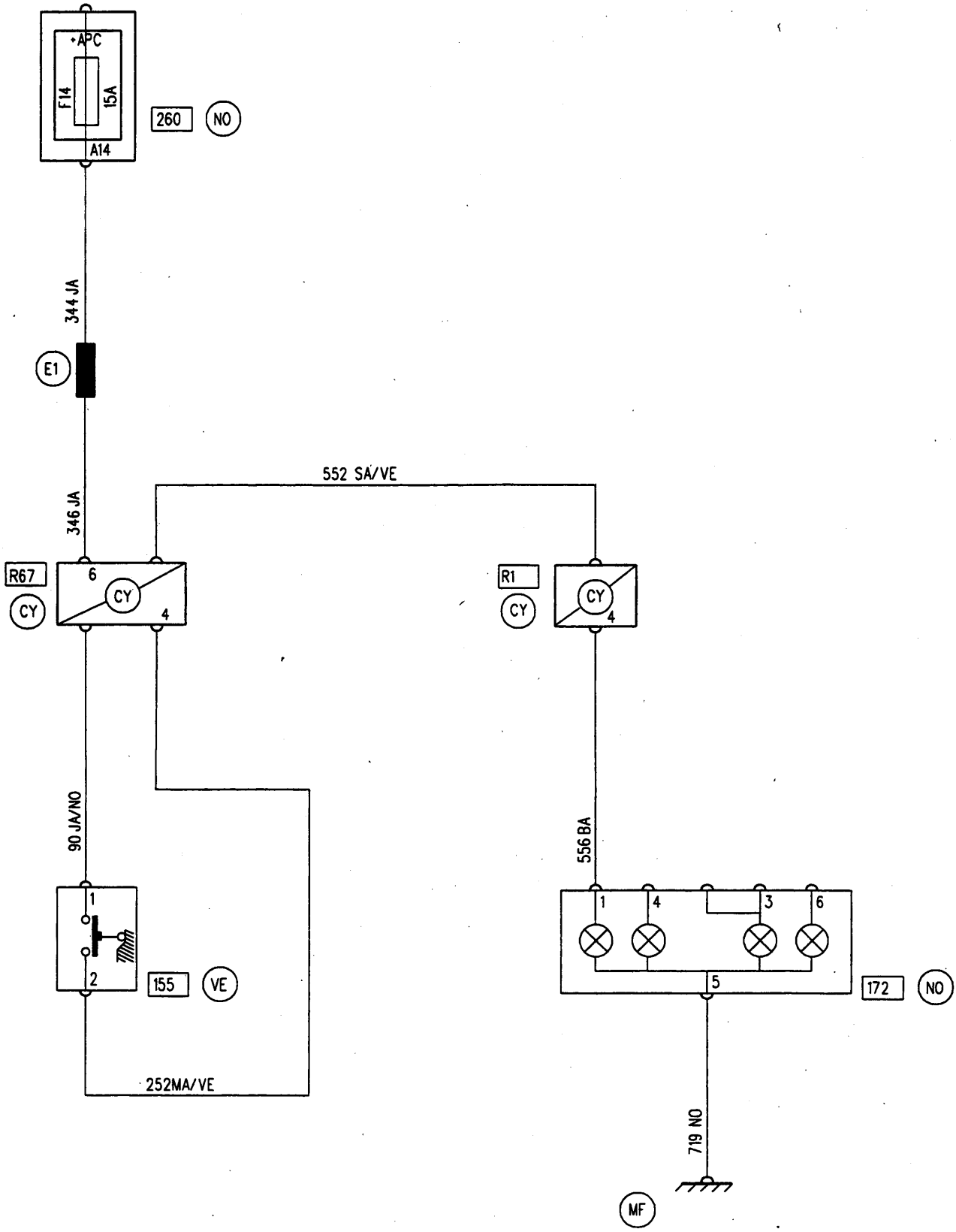

APPLICATION: F / K
RHD / F8Q MANUAL GEARBOX

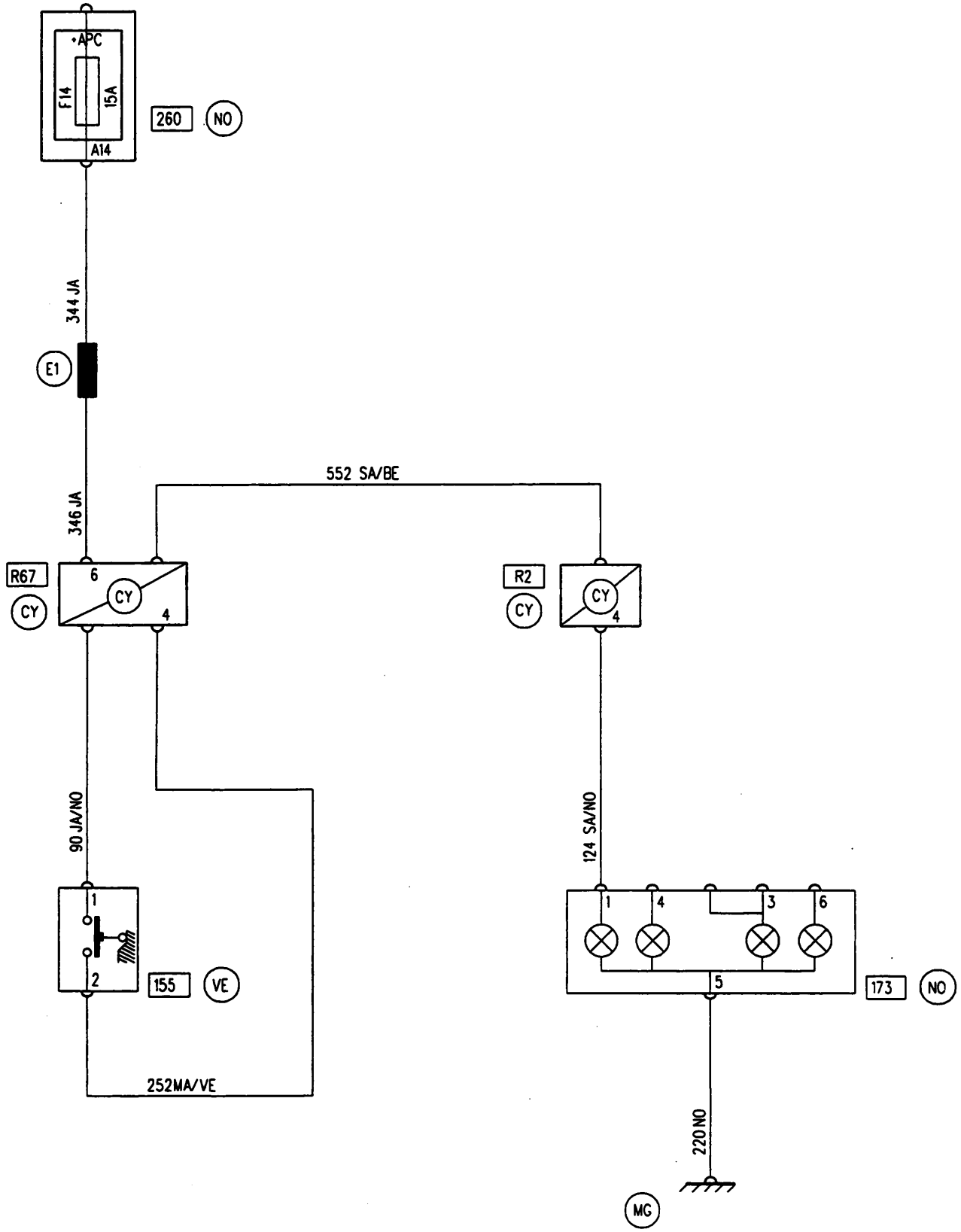

SIDE/DIPPED/MAIN BEAM LIGHTS/TAILGATE 98

APPLICATION: F / K / TAILGATE
LHD

X76

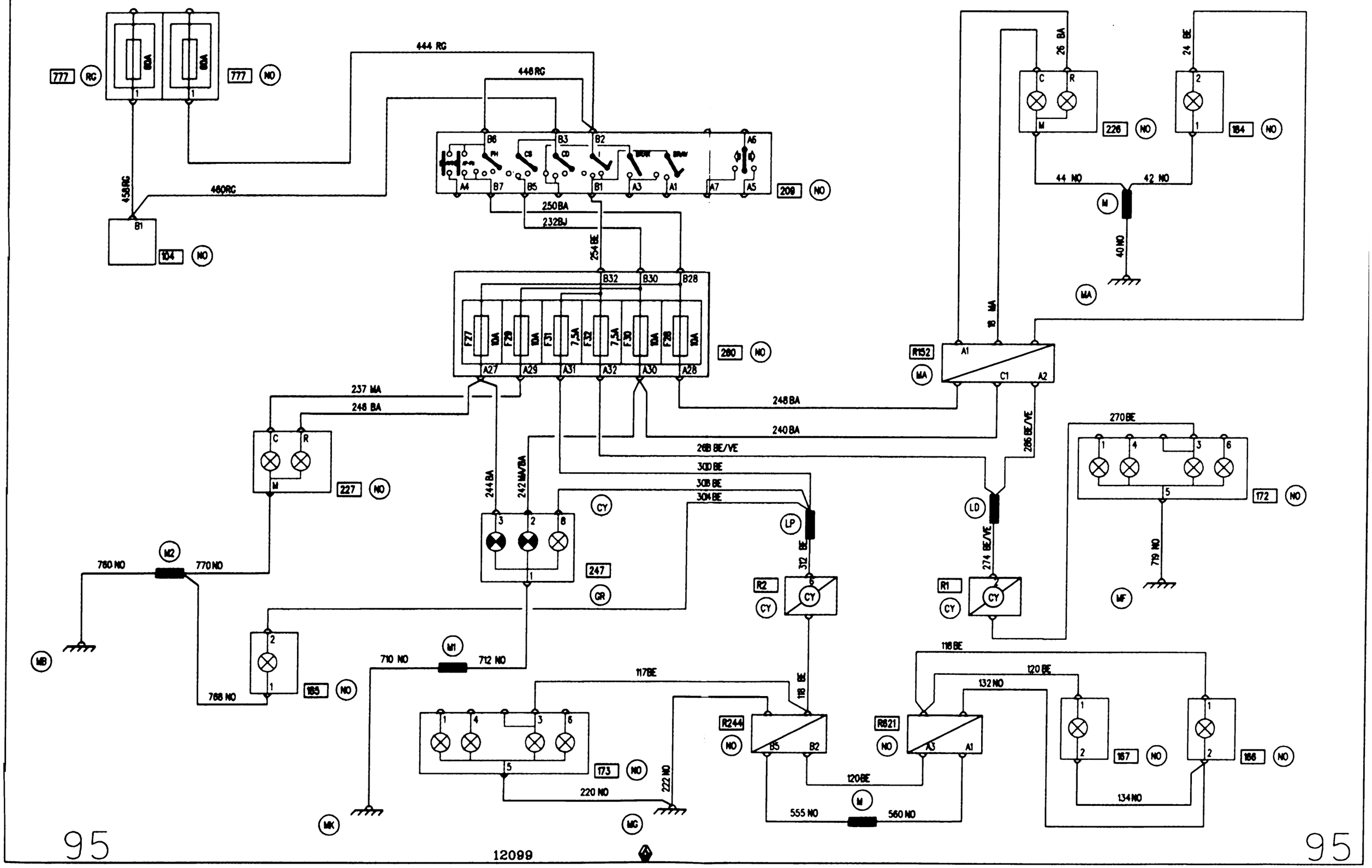

95

12099

95

SIDE/DIPPED/MAIN BEAM LIGHTS/TAILGATE 98

APPLICATION: F / K / TAILGATE
RHD

X76

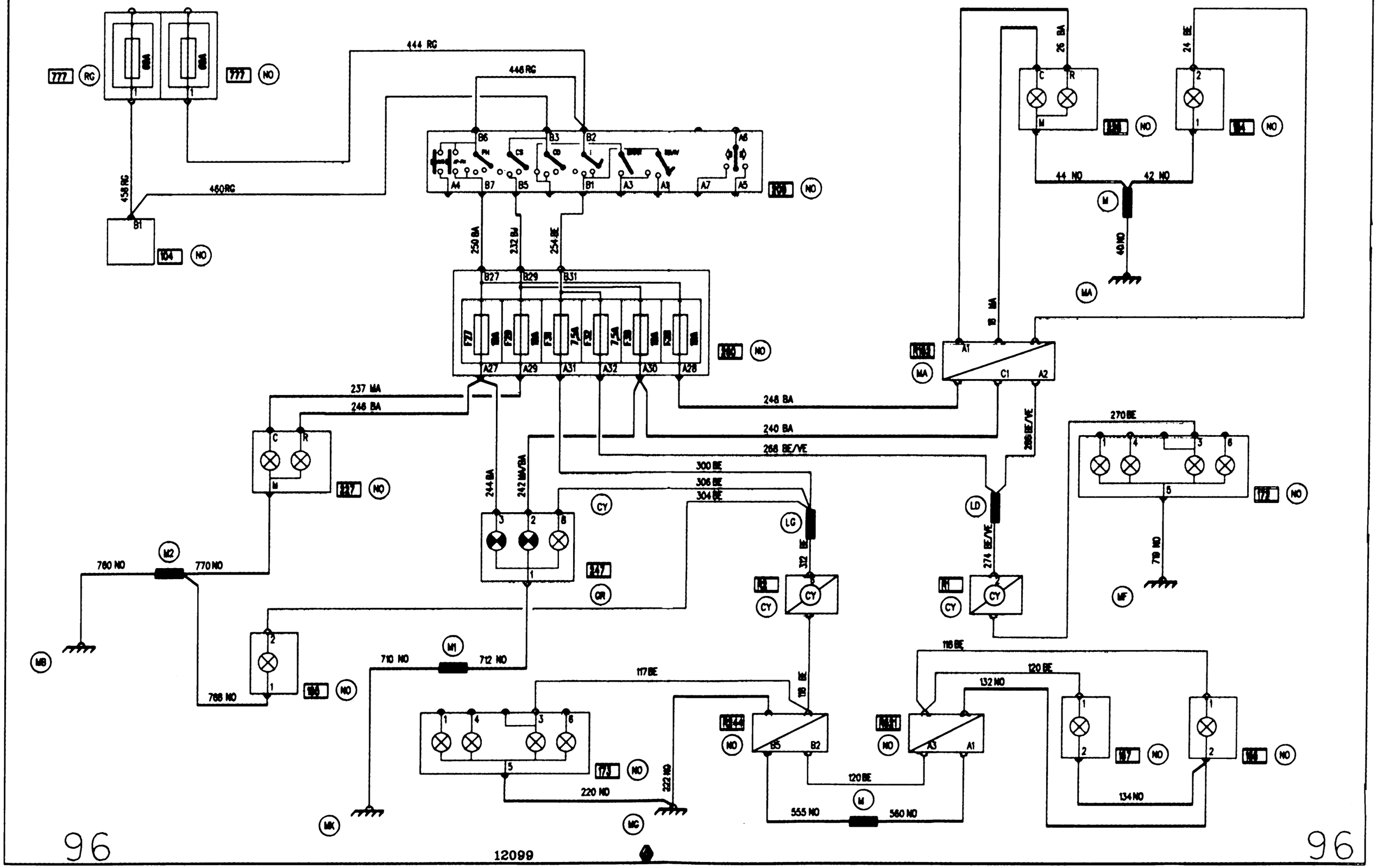

SIDE/DIPPED/MAIN BEAM LIGHTS/HINGED DOORS 98

APPLICATION: F / K / 180° HINGED DOORS
LHD

X76

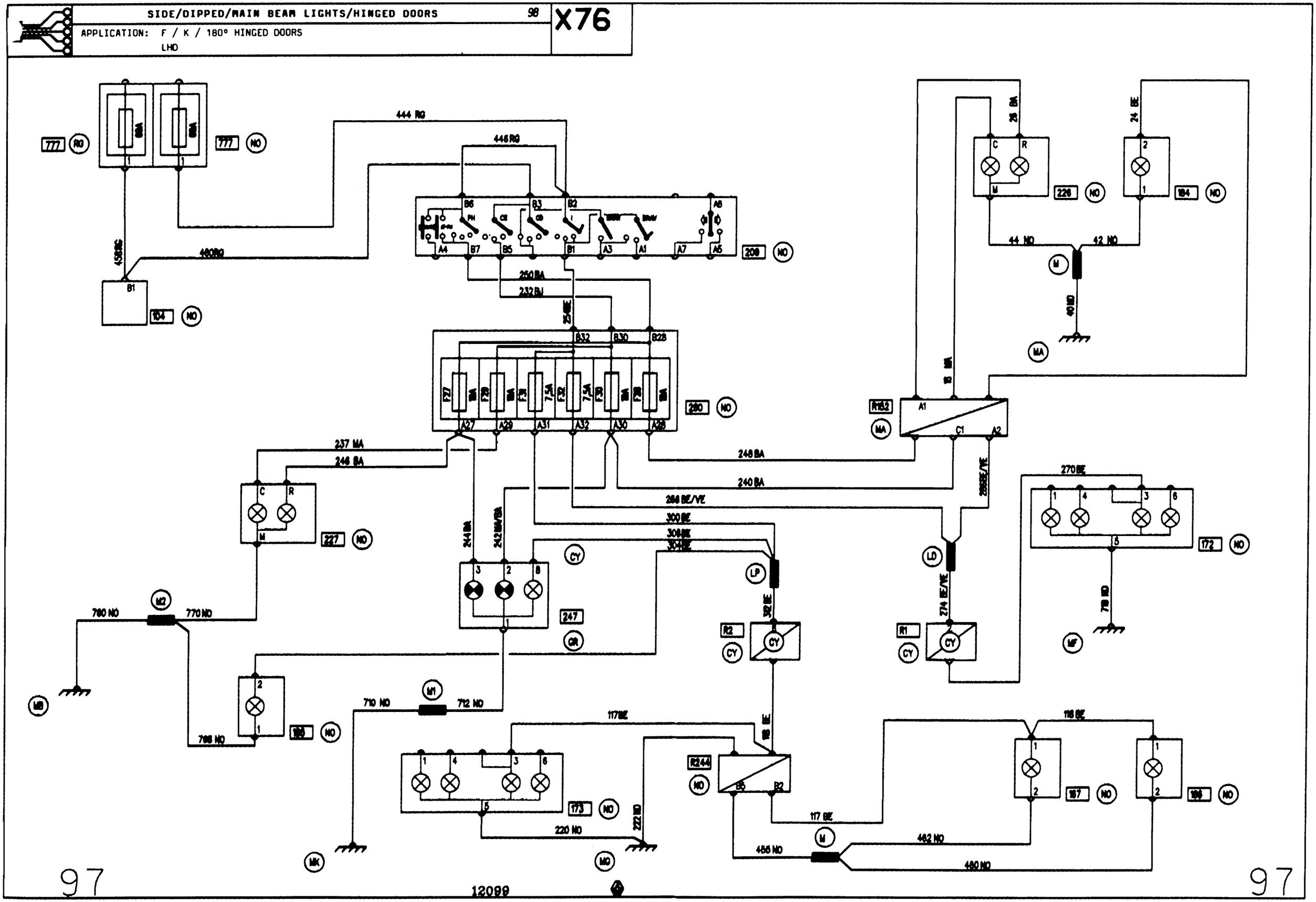

SIDE/DIPPED/MAIN BEAM LIGHTS/HINGED DOORS 98

X76

APPLICATION: F / K / 180° HINGED DOORS
RHD

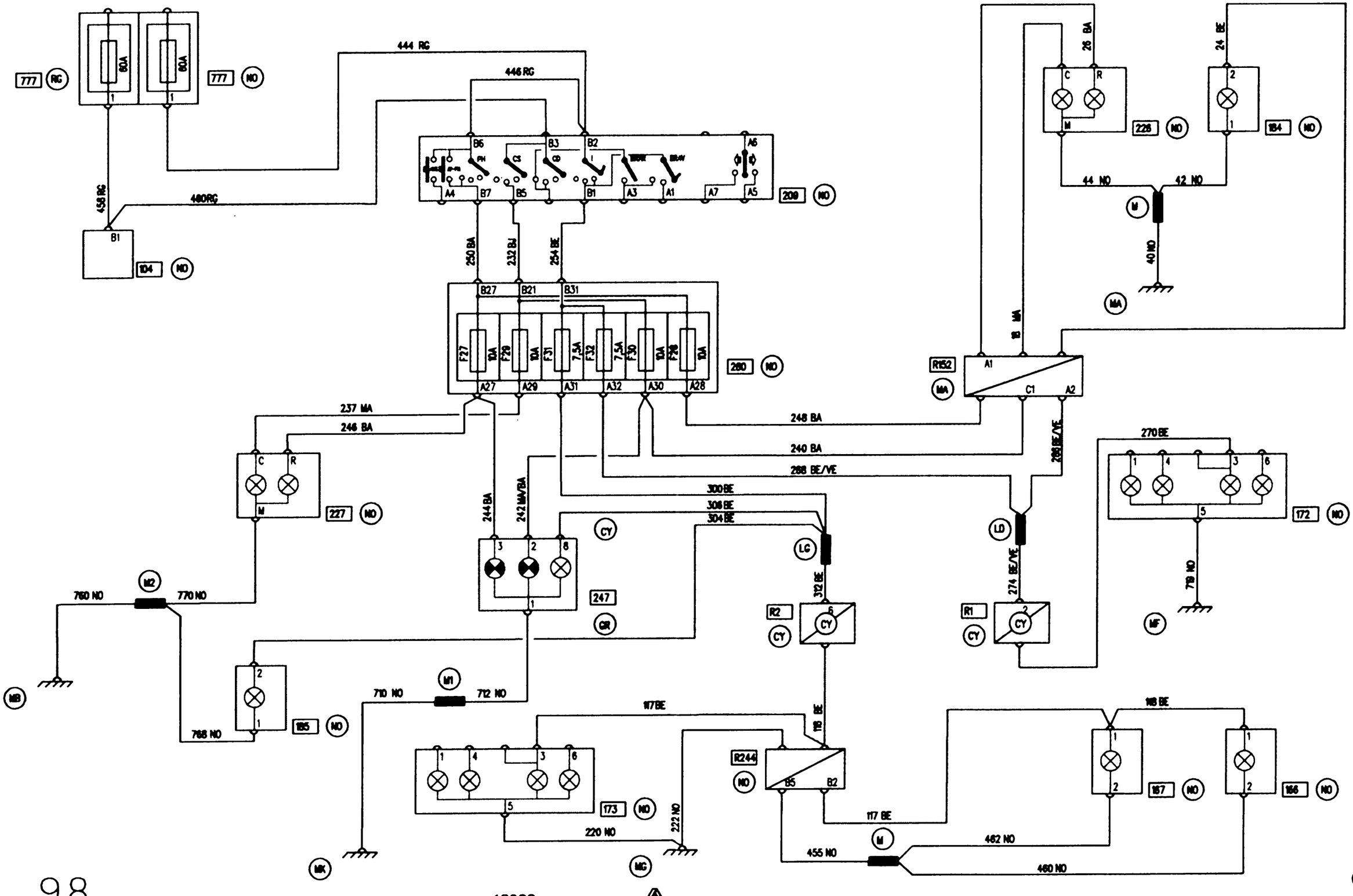

98

12099

TAILGATE STOP LIGHTS

X76

APPLICATION: F / K / TAILGATE
MANUAL GEARBOX

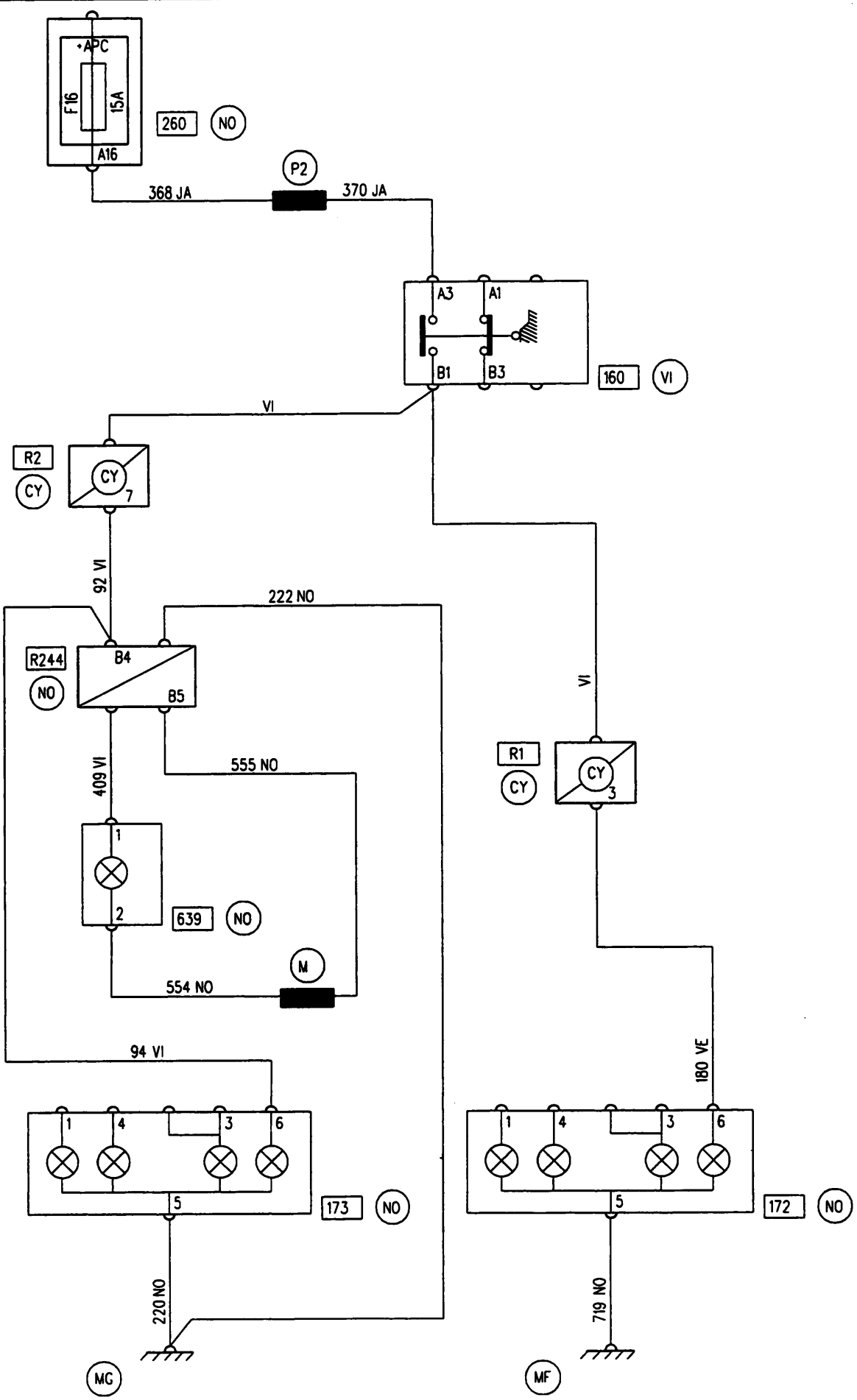

APPLICATION: F / K / 180° HINGED DOORS
MANUAL GEARBOX

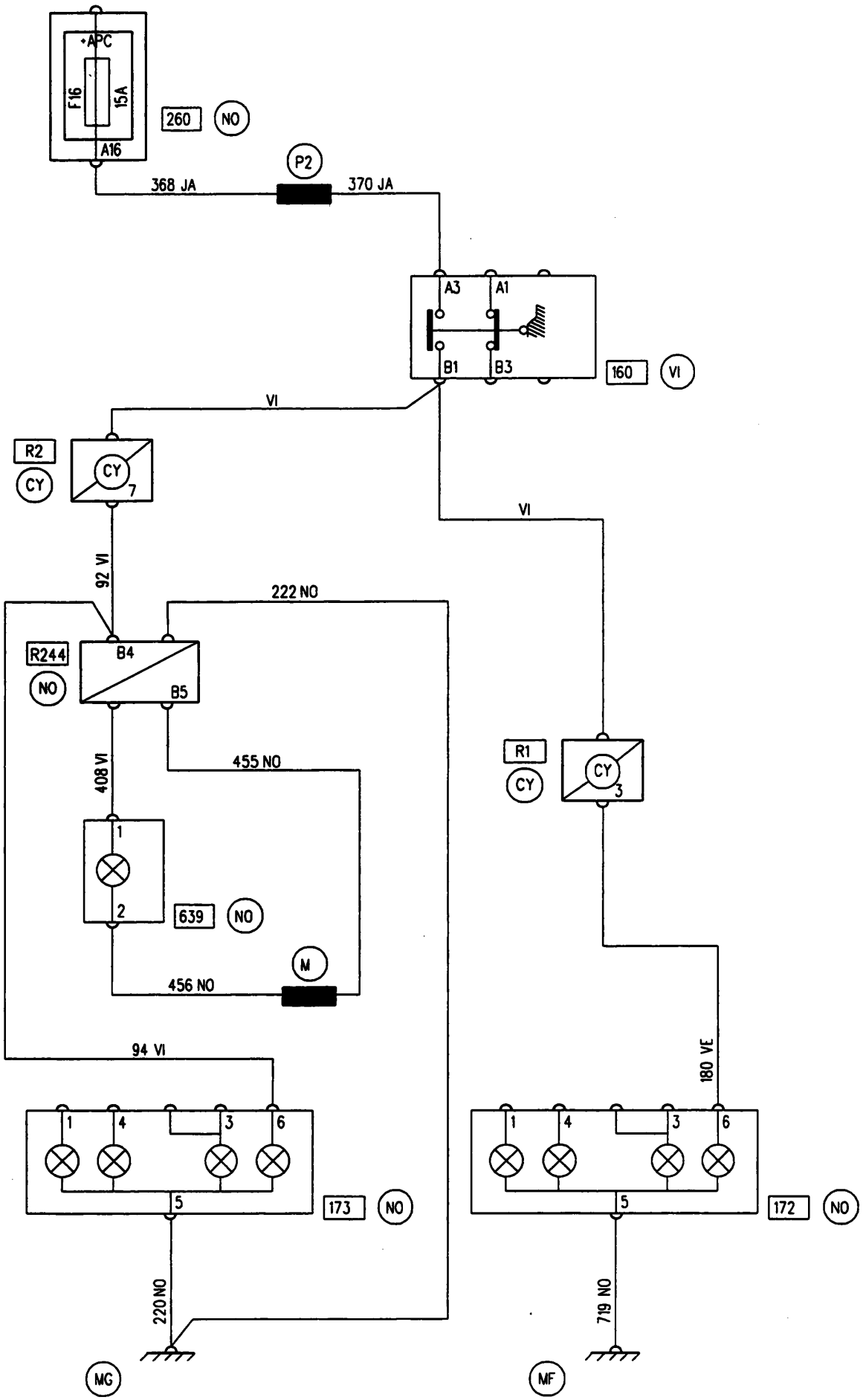

12099

100

DIRECTION INDICATORS 98

APPLICATION: F / K
LHD

X76

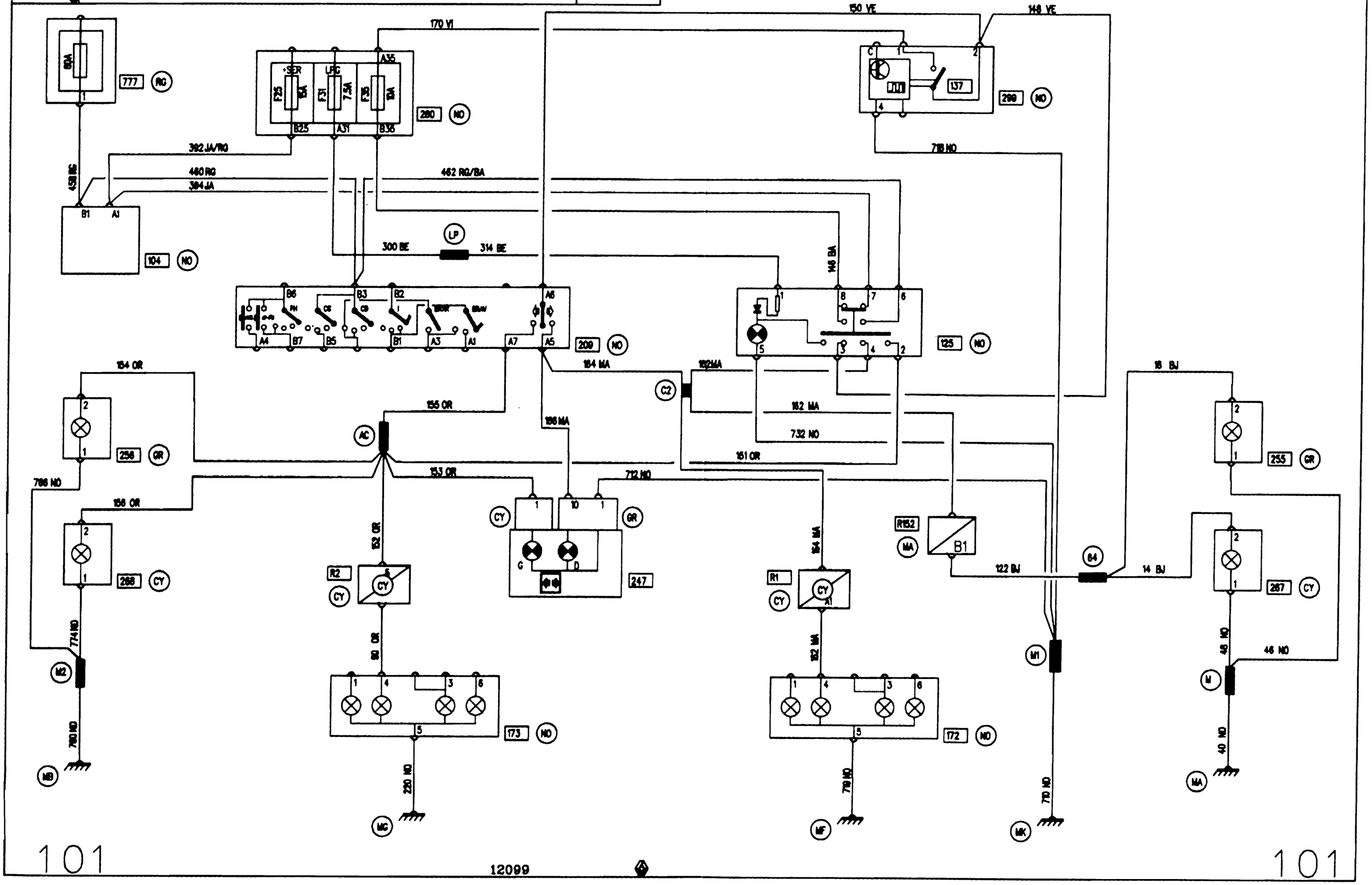

101

12099

101

DIRECTION INDICATORS 98

APPLICATION: F / K
RHD

X76

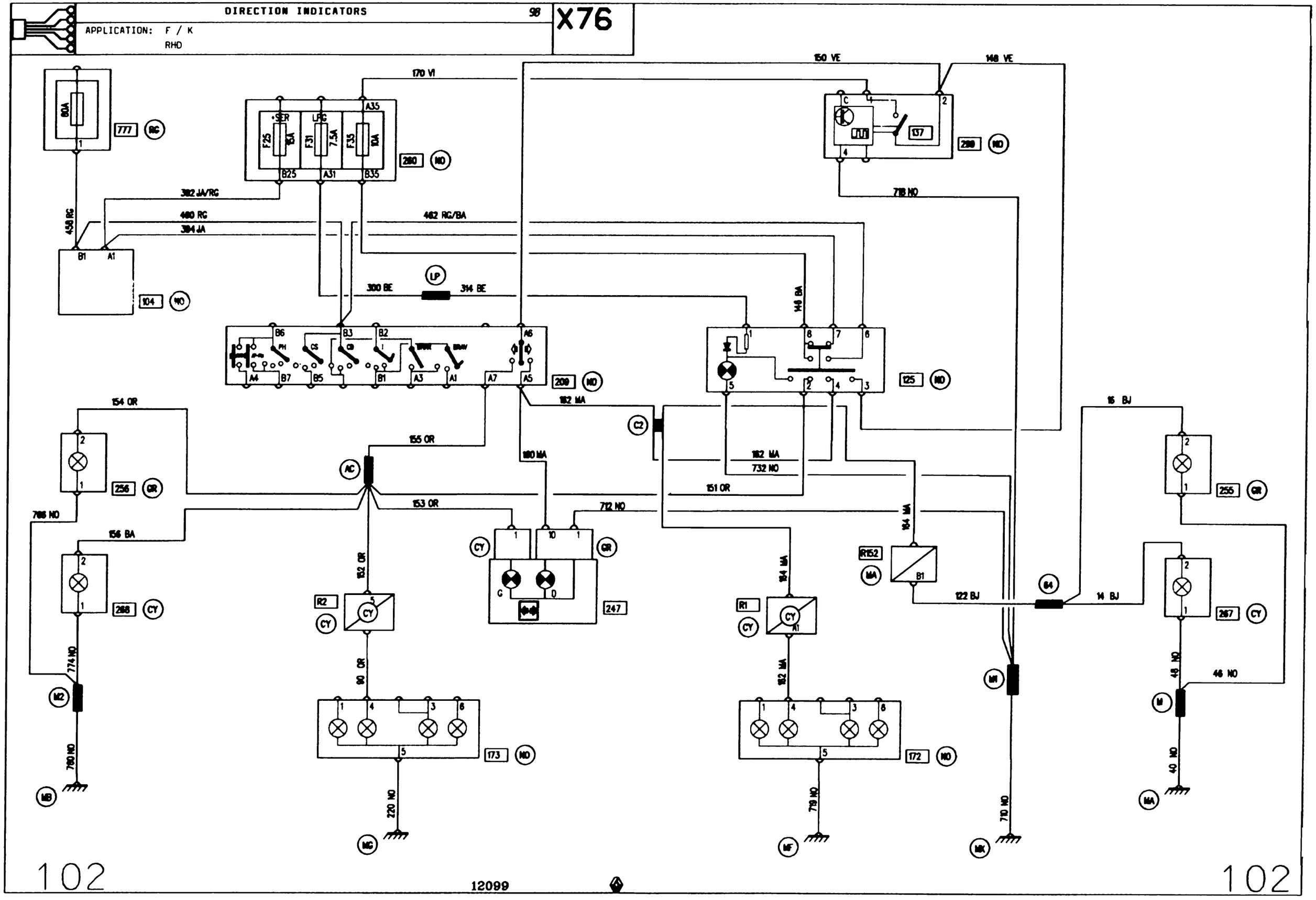

102

12099

102

APPLICATION: F / K
F8Q

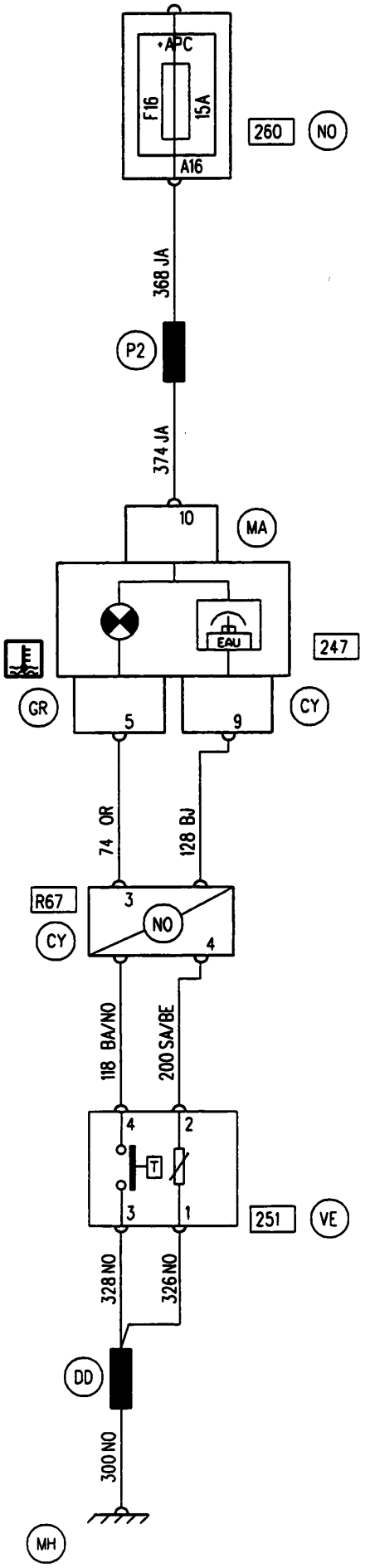

12099

103

APPLICATION: F / K
E7F

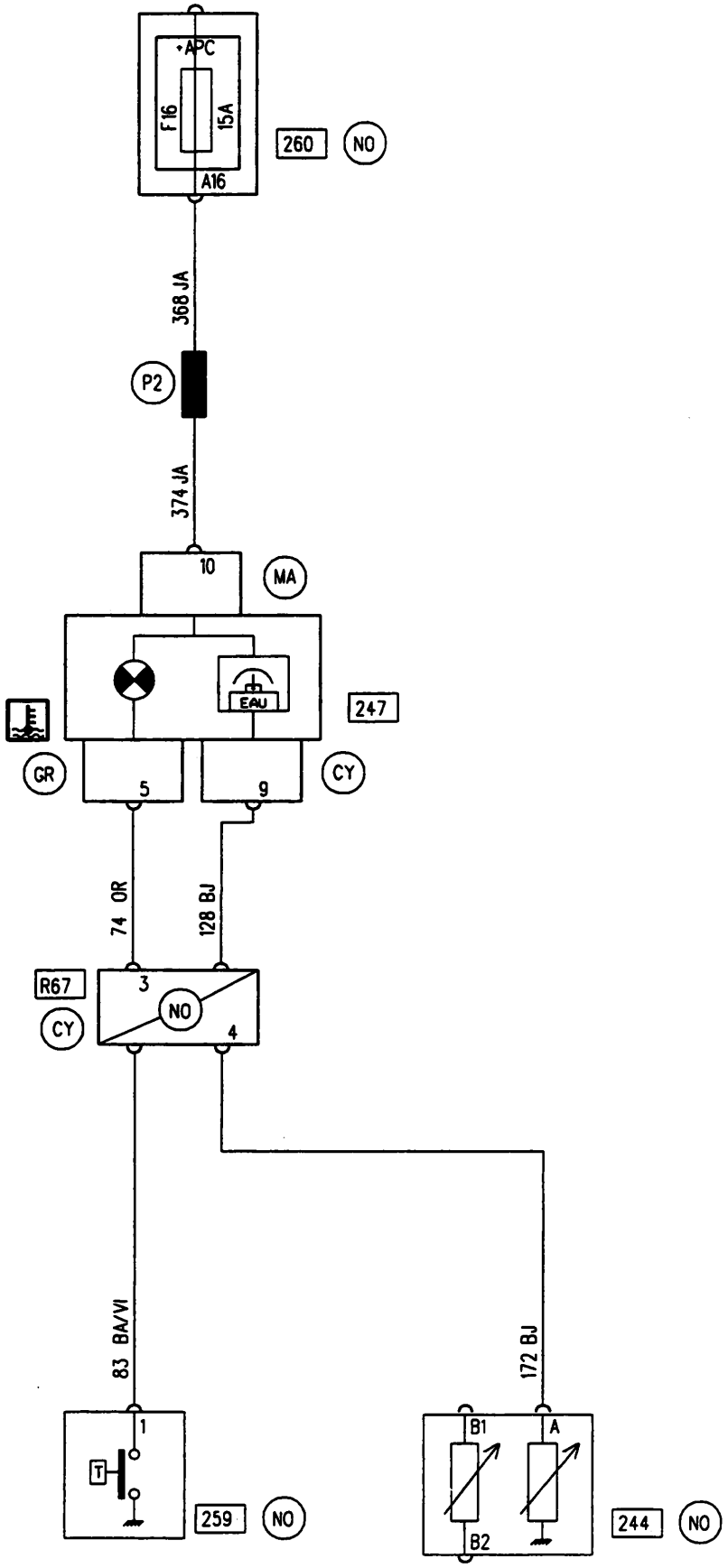

APPLICATION: F / K
D7F 710

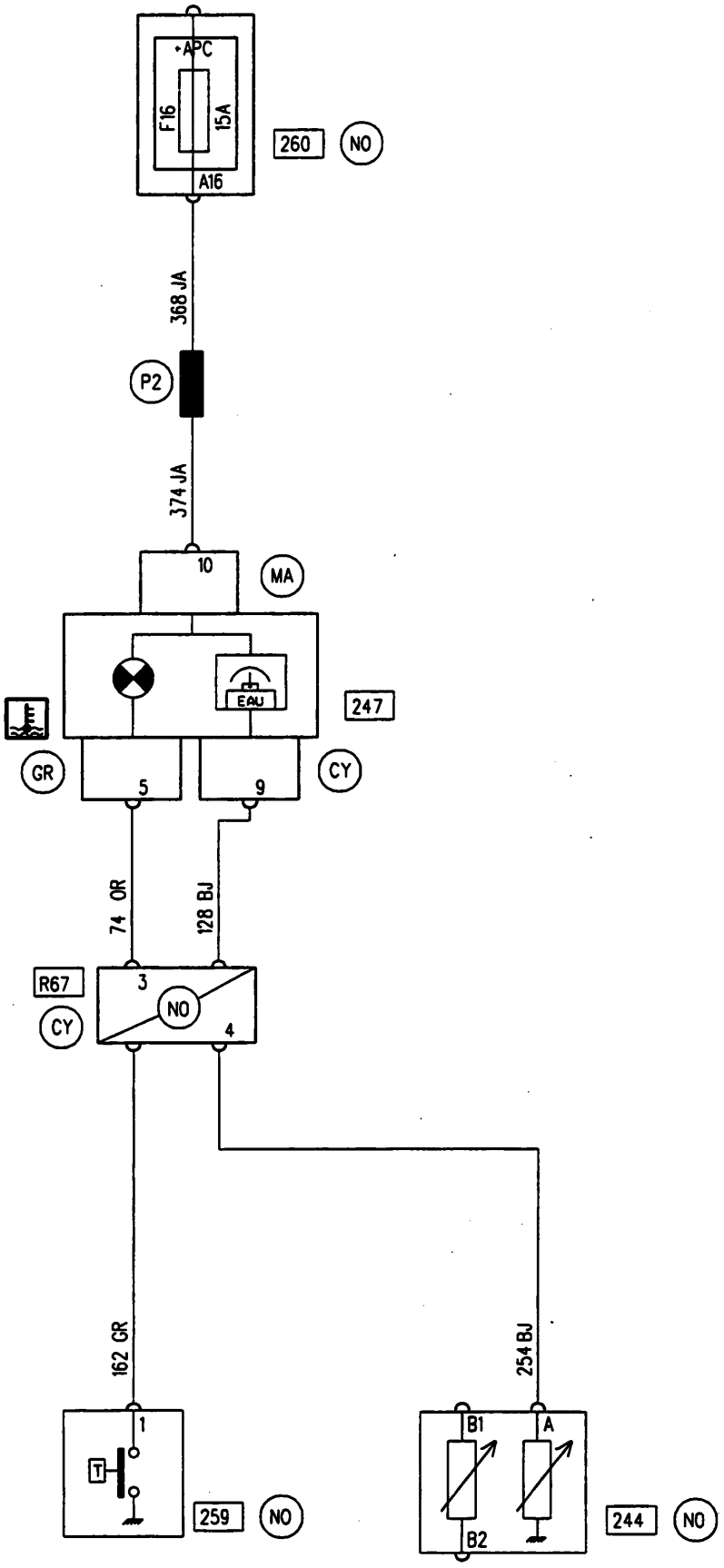

EURO96 D7F 710 INJECTION/AIR CONDITIONING 98

APPLICATION: F / K

LHD / AIR CONDITIONING / POWER STEERING

X76

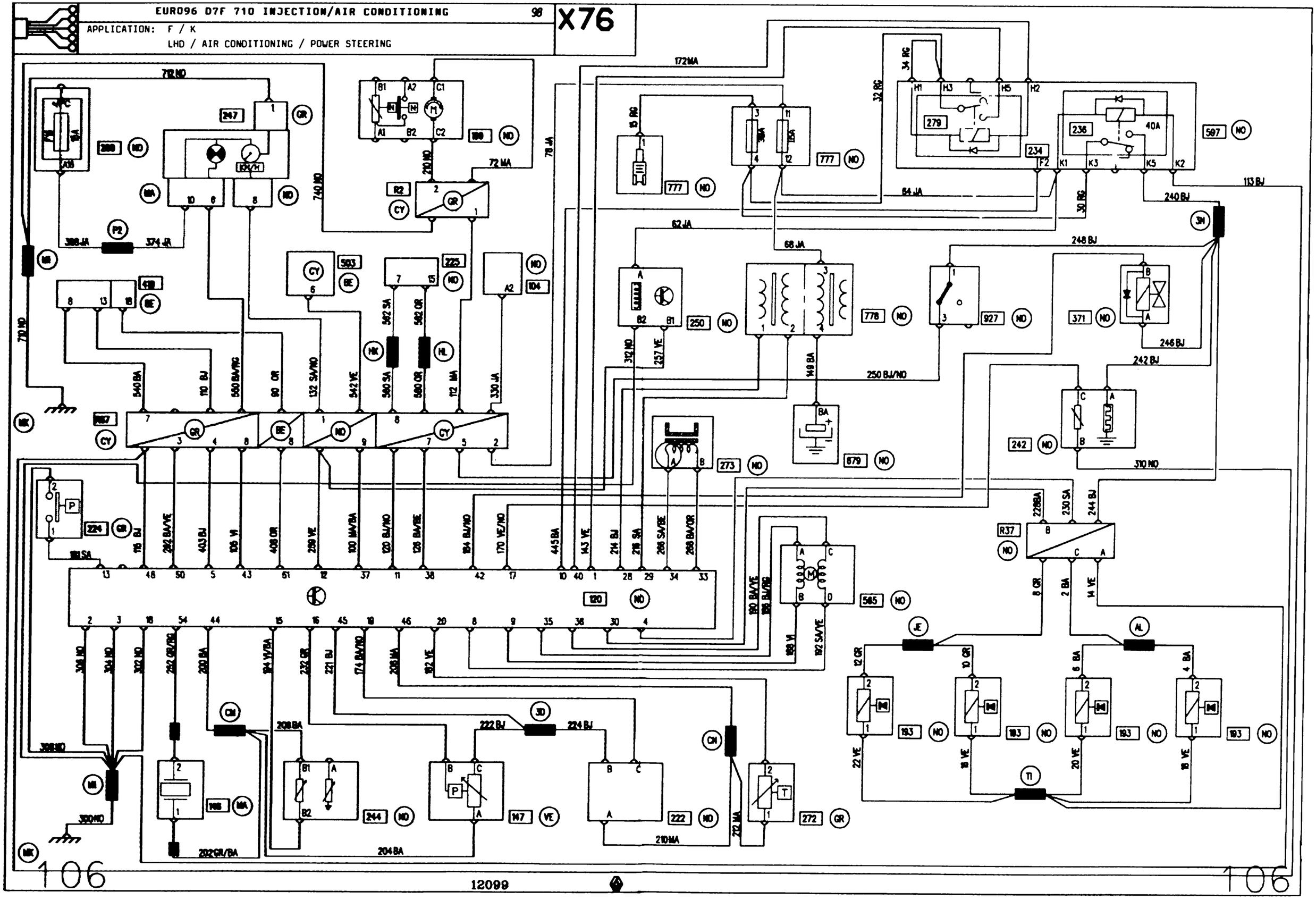

D7F 710 INJECTION/BASIC HEATER 98

APPLICATION: F / K

LHD / BASIC HEATER / POWER STEERING

X76

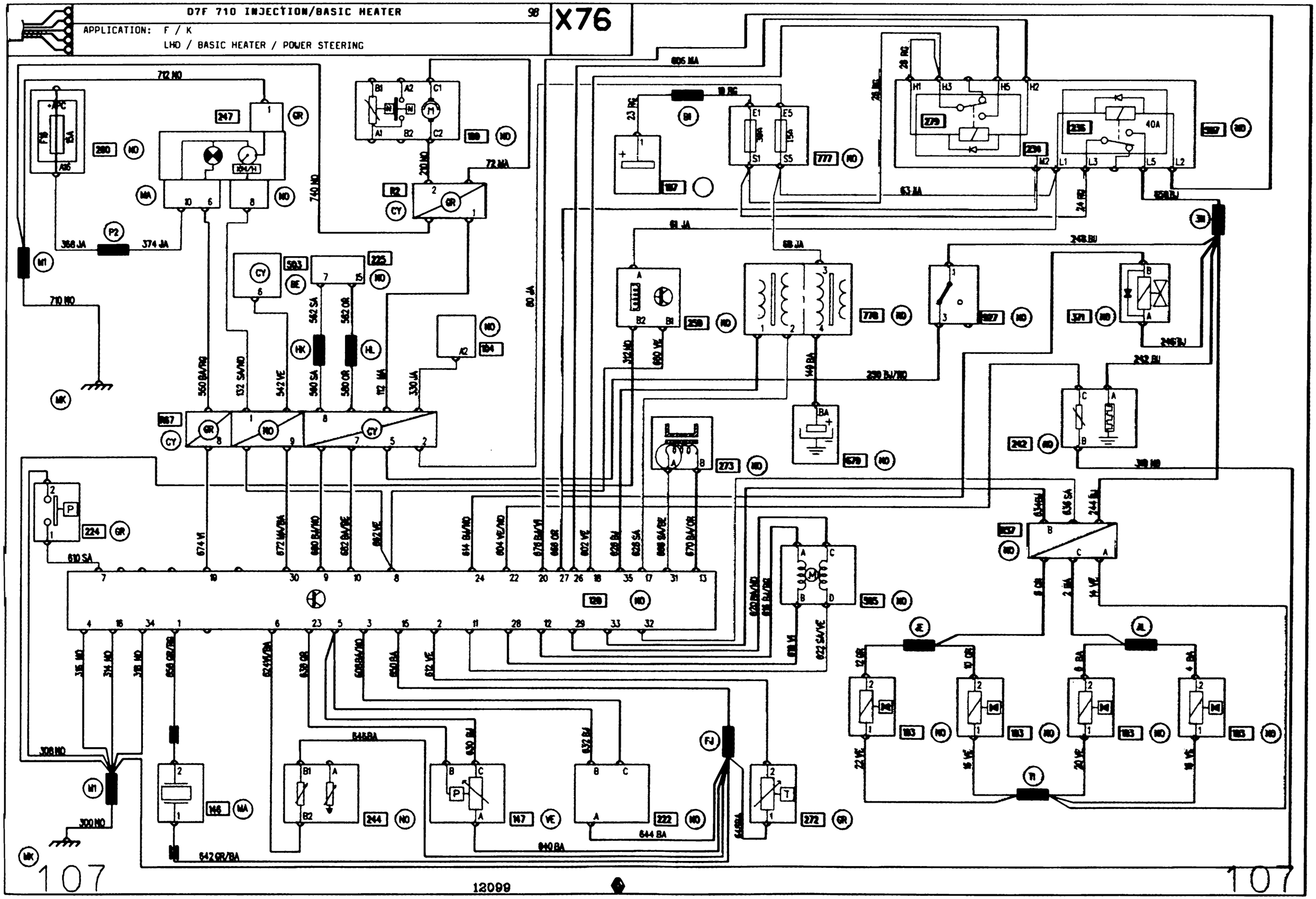

EURO96 E7J INJECTION/INCREASED PAYLOAD 98

APPLICATION: F / K

LHD / INCREASED PAYLOAD / BASIC HEATER / POWER STEERING

X76

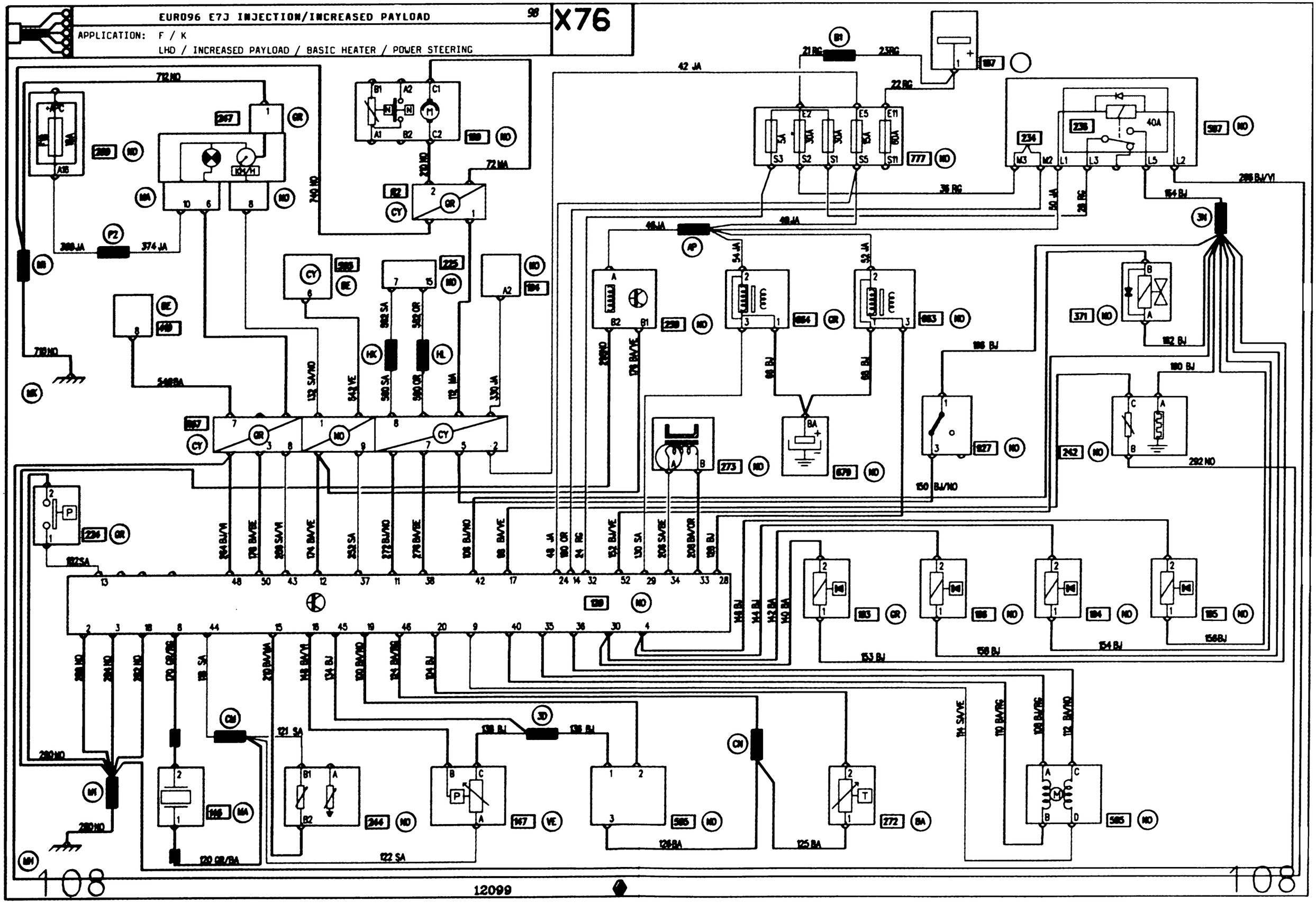

E7J 632 INJECTION/AIR CONDITIONING 98

X76

APPLICATION: F / K
LHD / AIR CONDITIONING / POWER STEERING

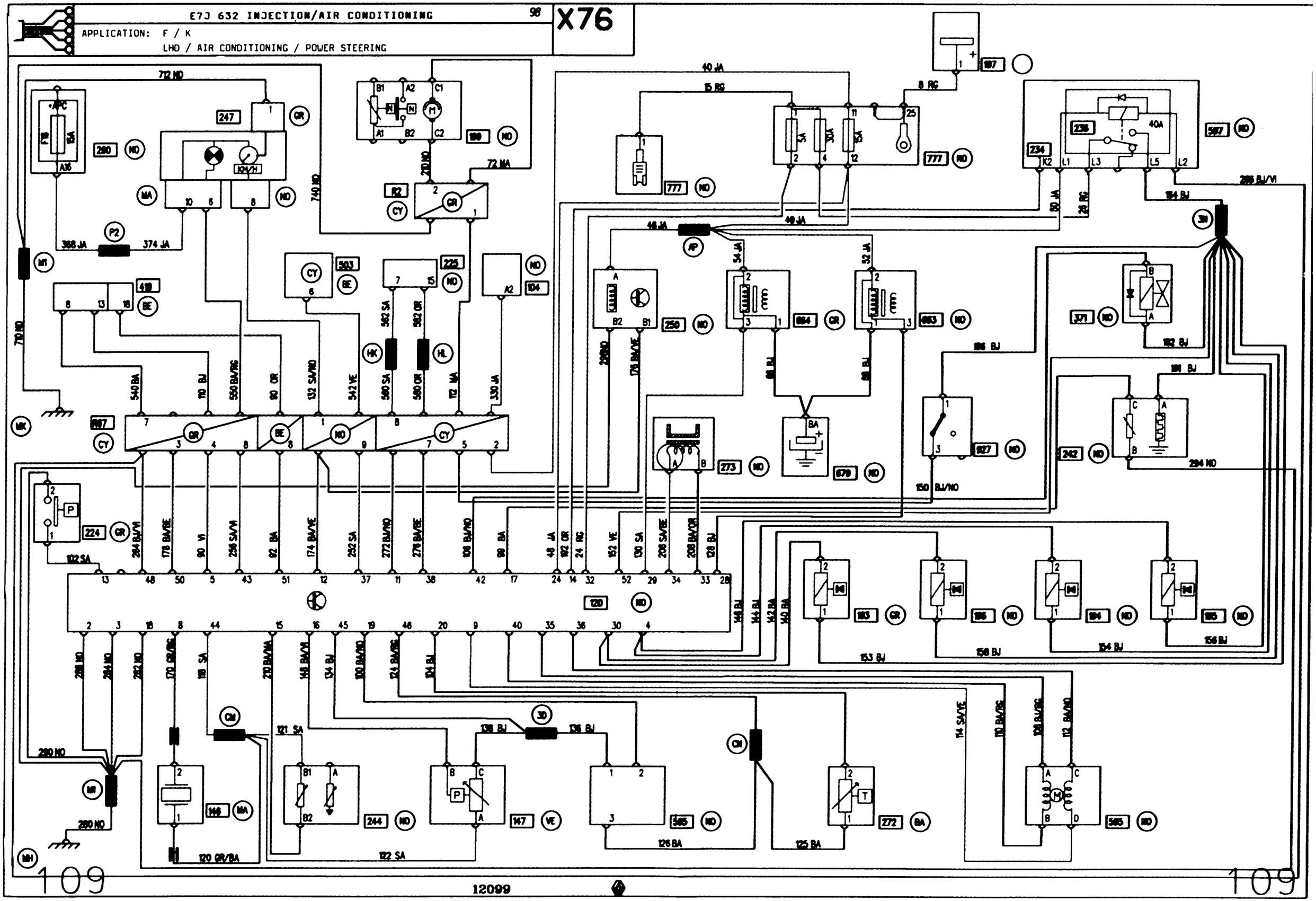

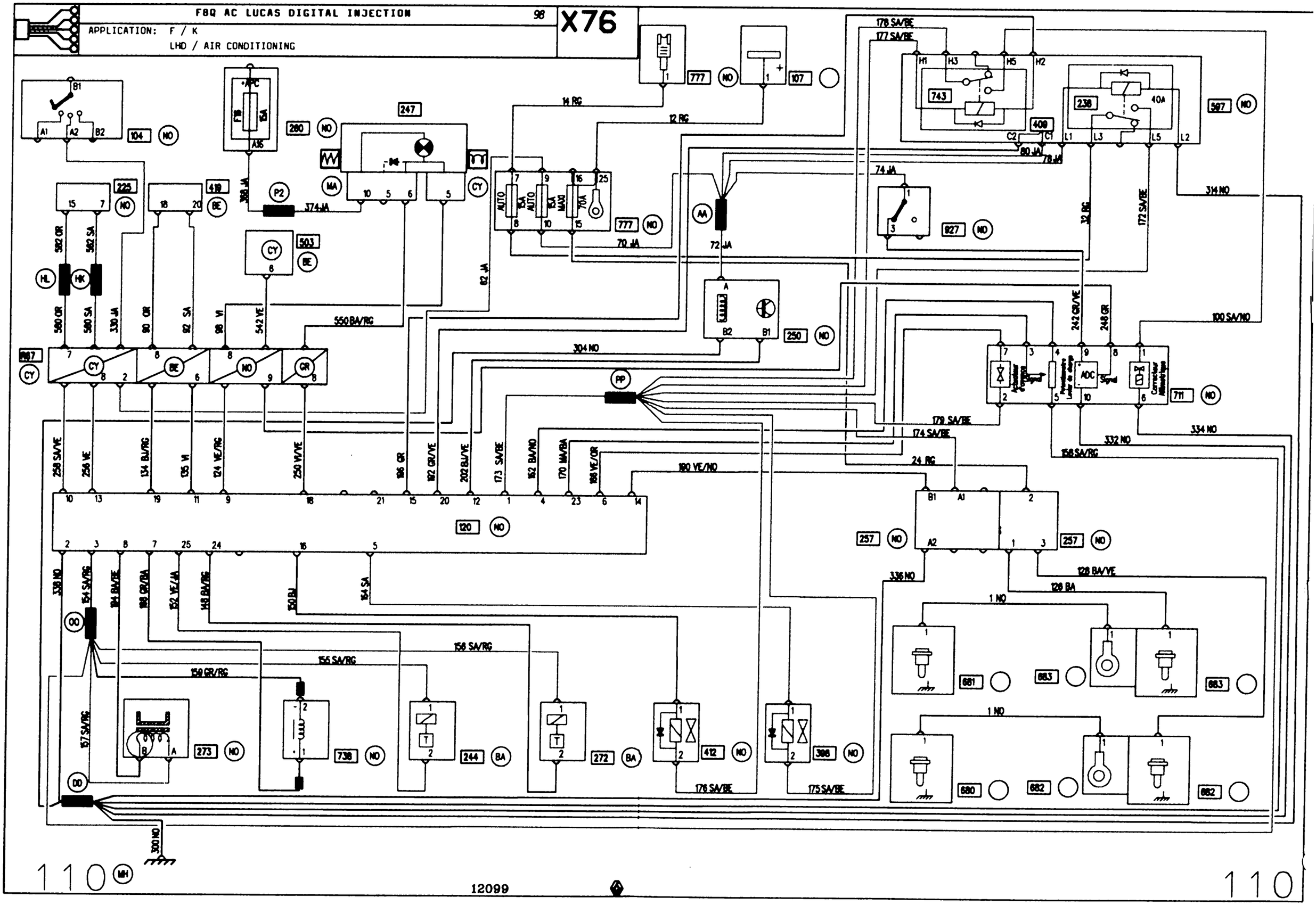
F8Q AC LUCAS DIGITAL INJECTION
98
X76
APPLICATION: F / K
LHD / AIR CONDITIONING
12099
110
110

F8Q BASIC HEATER LUCAS DIGITAL INJECTION 98

APPLICATION: F / K

LHD / F8Q 662 / BASIC HEATER

X76

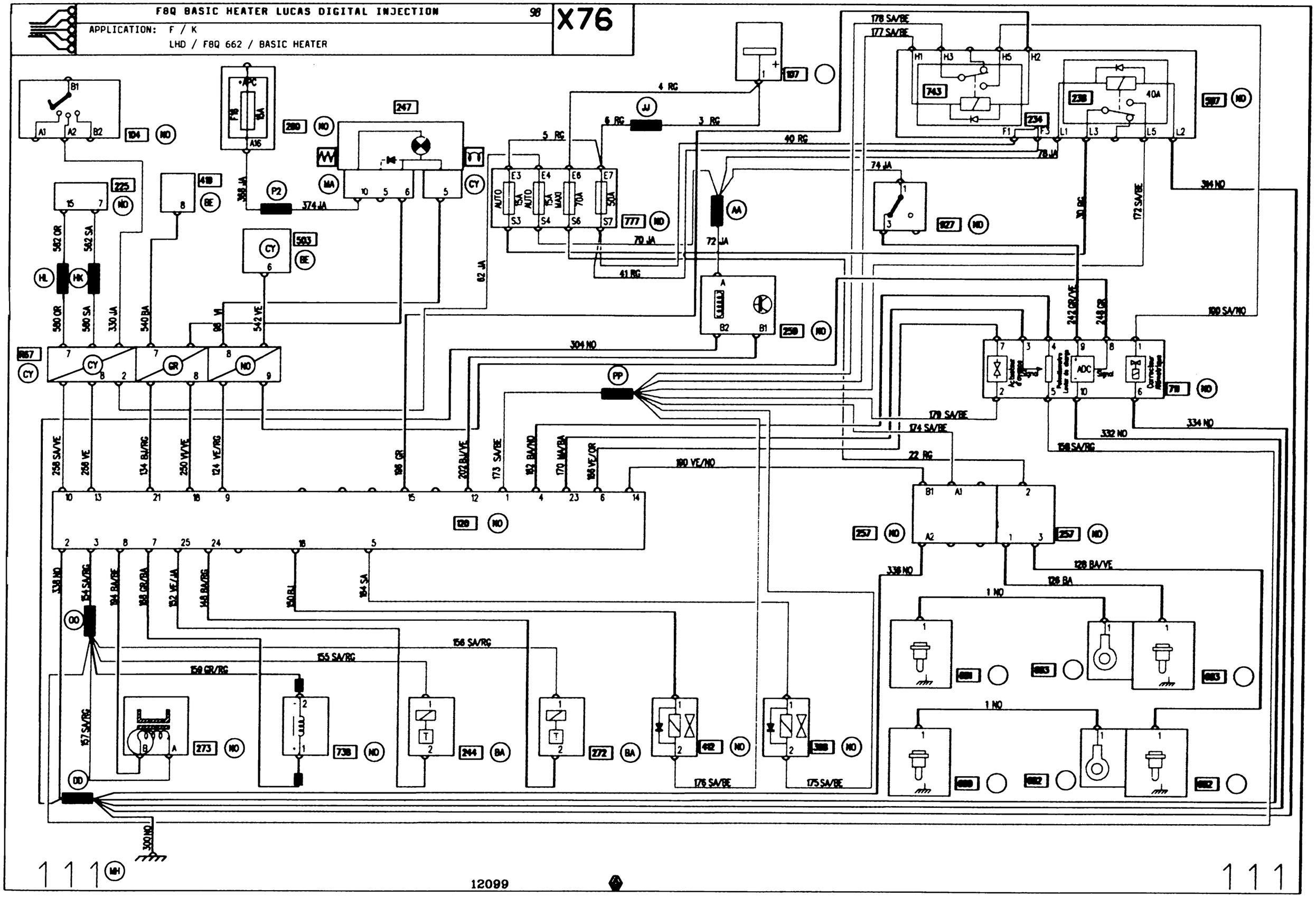

F8Q BASIC HEATER LUCAS DIGITAL INJECTION 98

APPLICATION: F / K

LHD / F8Q 630 / BASIC HEATER

X76

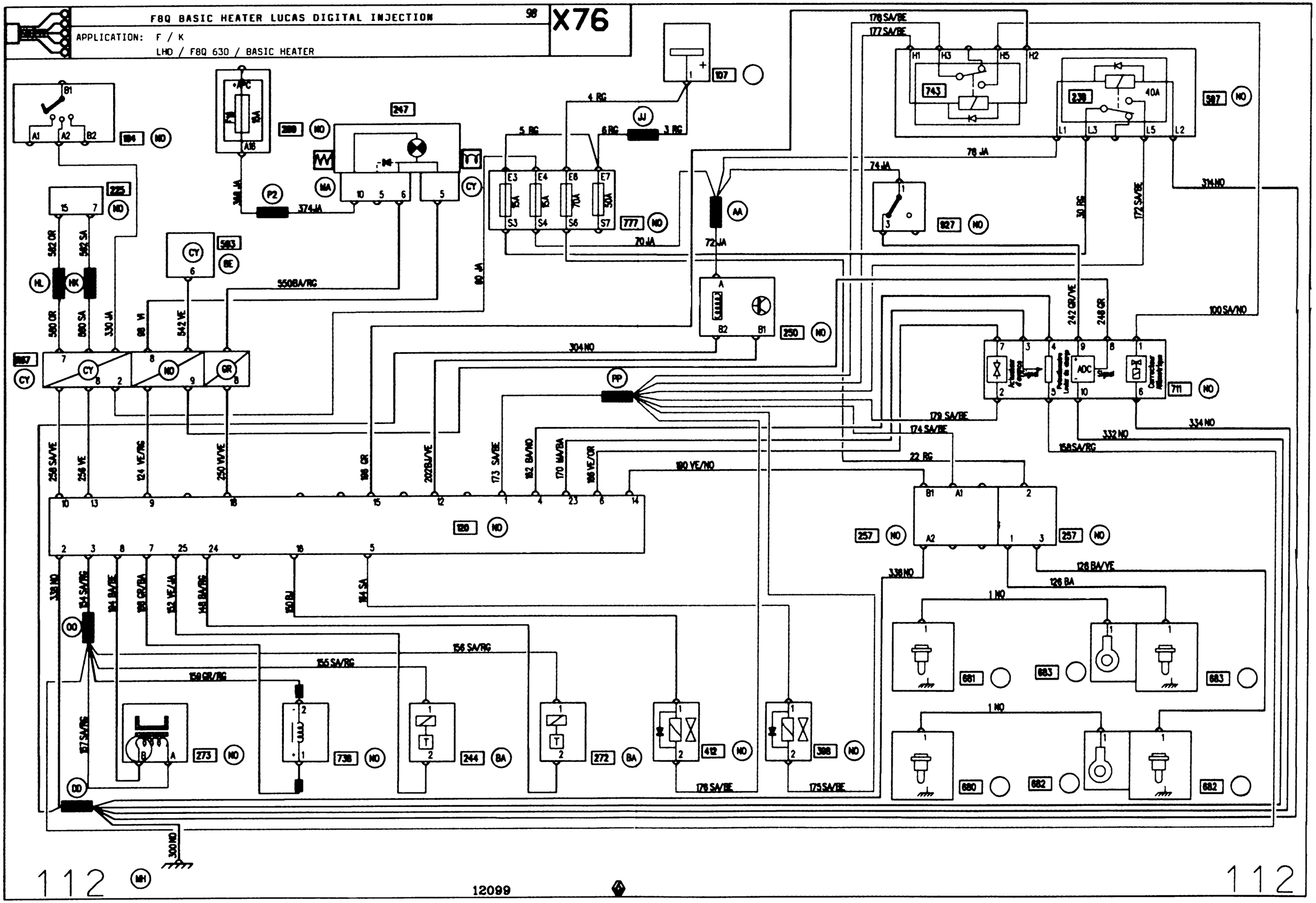

DRIVER'S (ONE-TOUCH) & PASSENGER (NORMAL) WINDOW WINDERS 98

APPLICATION: F / K

X76

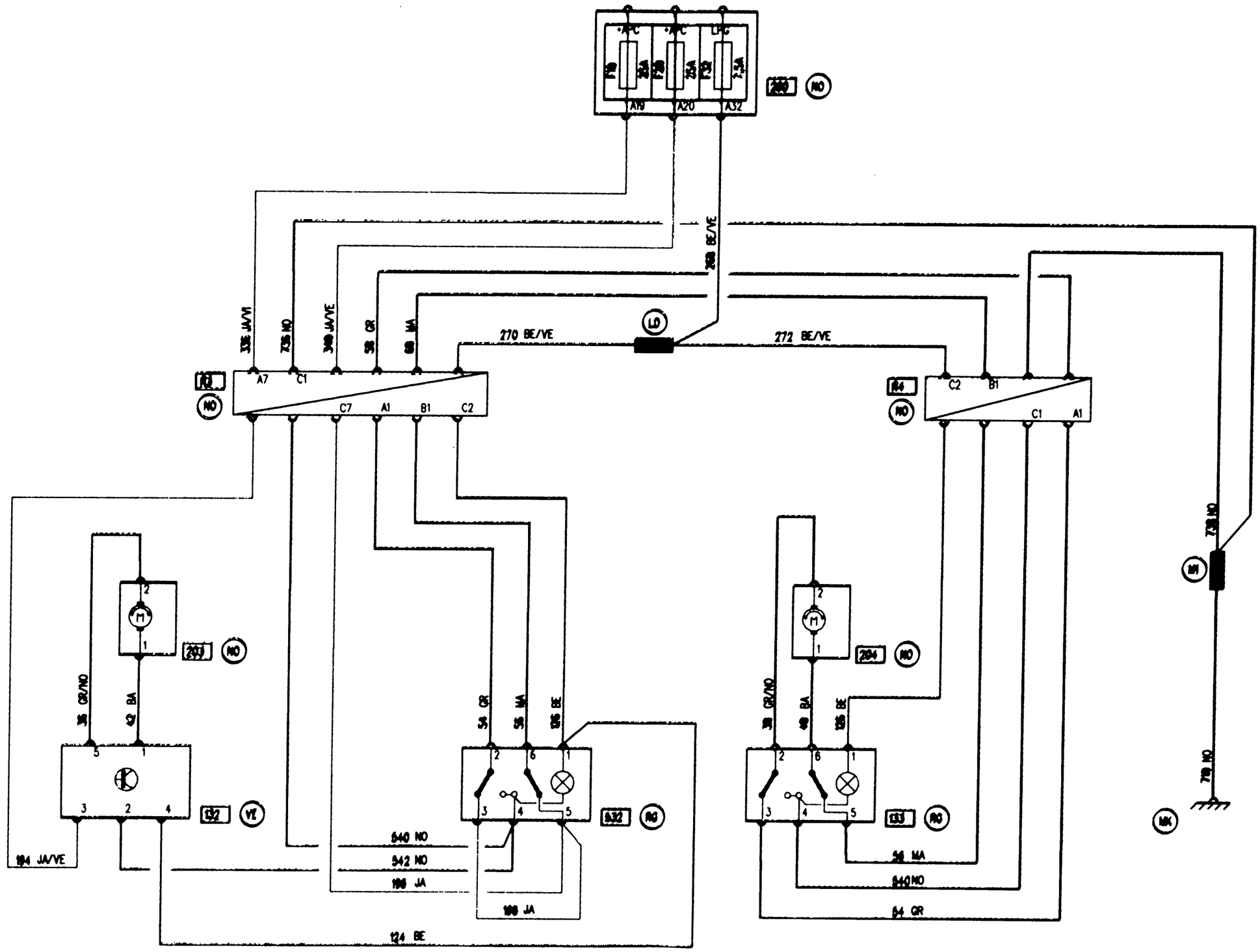

APPLICATION: F / K

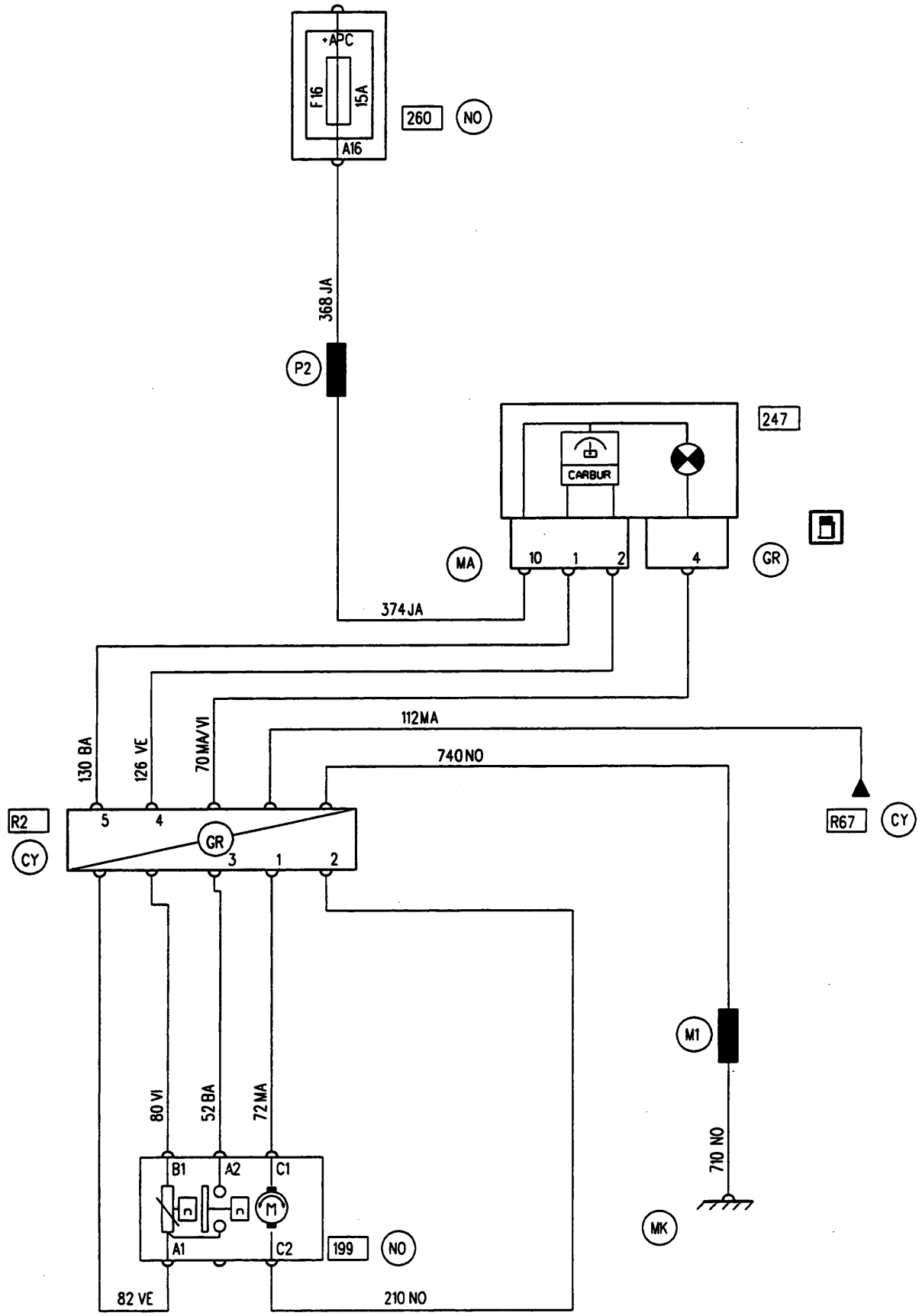

12099

114

APPLICATION: F / K
D7F 710

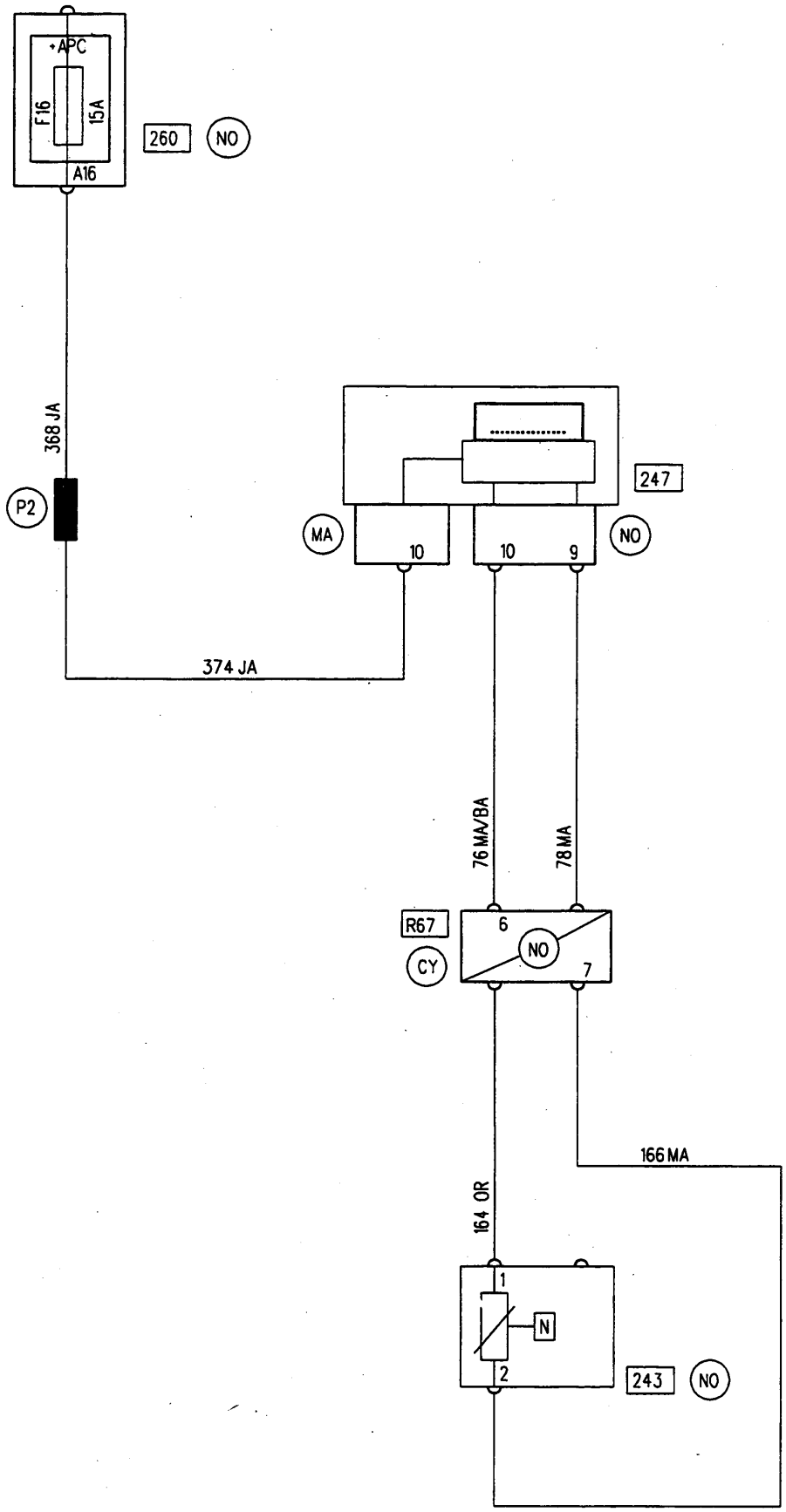

12099

115

APPLICATION: F / K
E7J

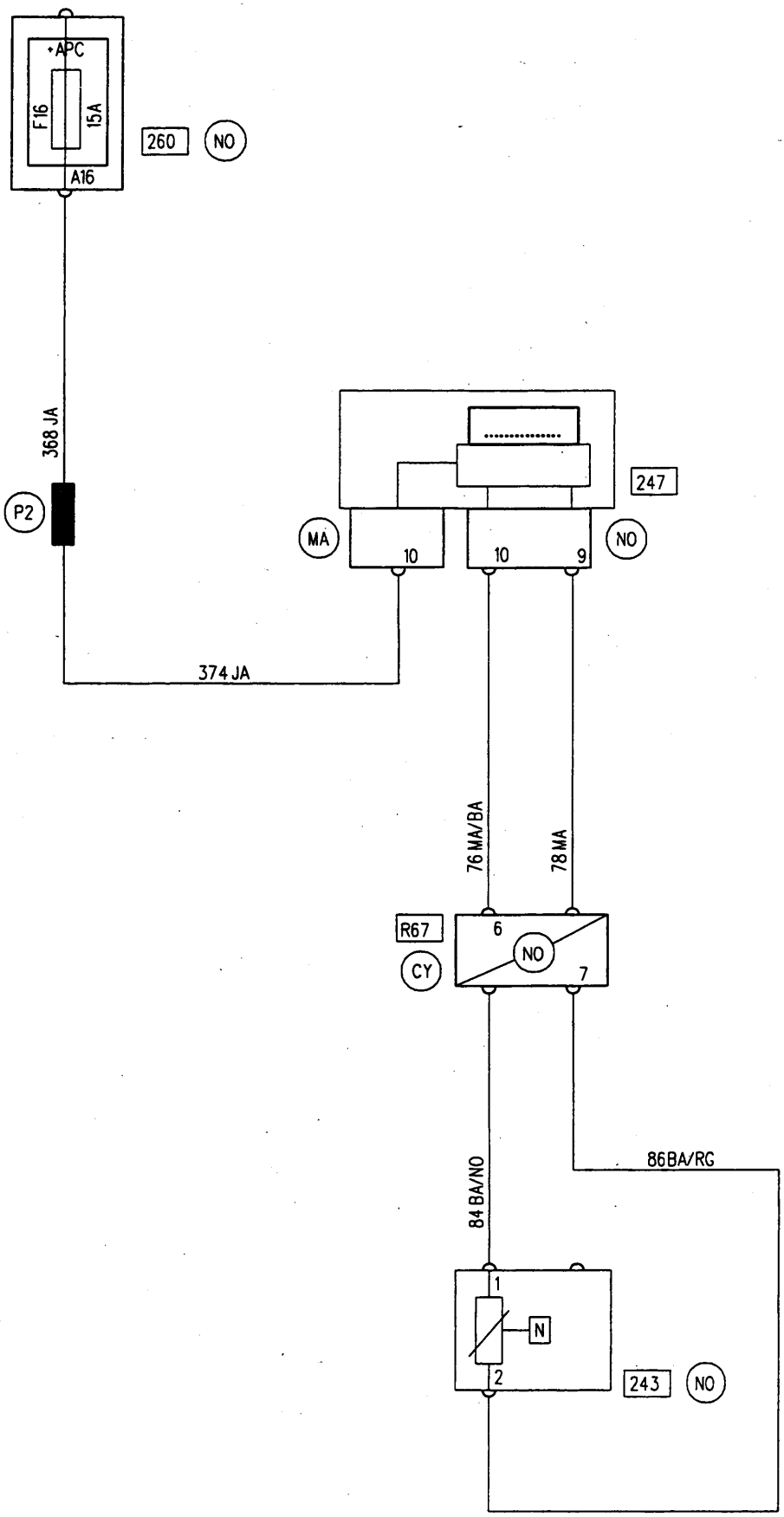

12099

116

APPLICATION: F / K
F8Q MANUAL GEARBOX

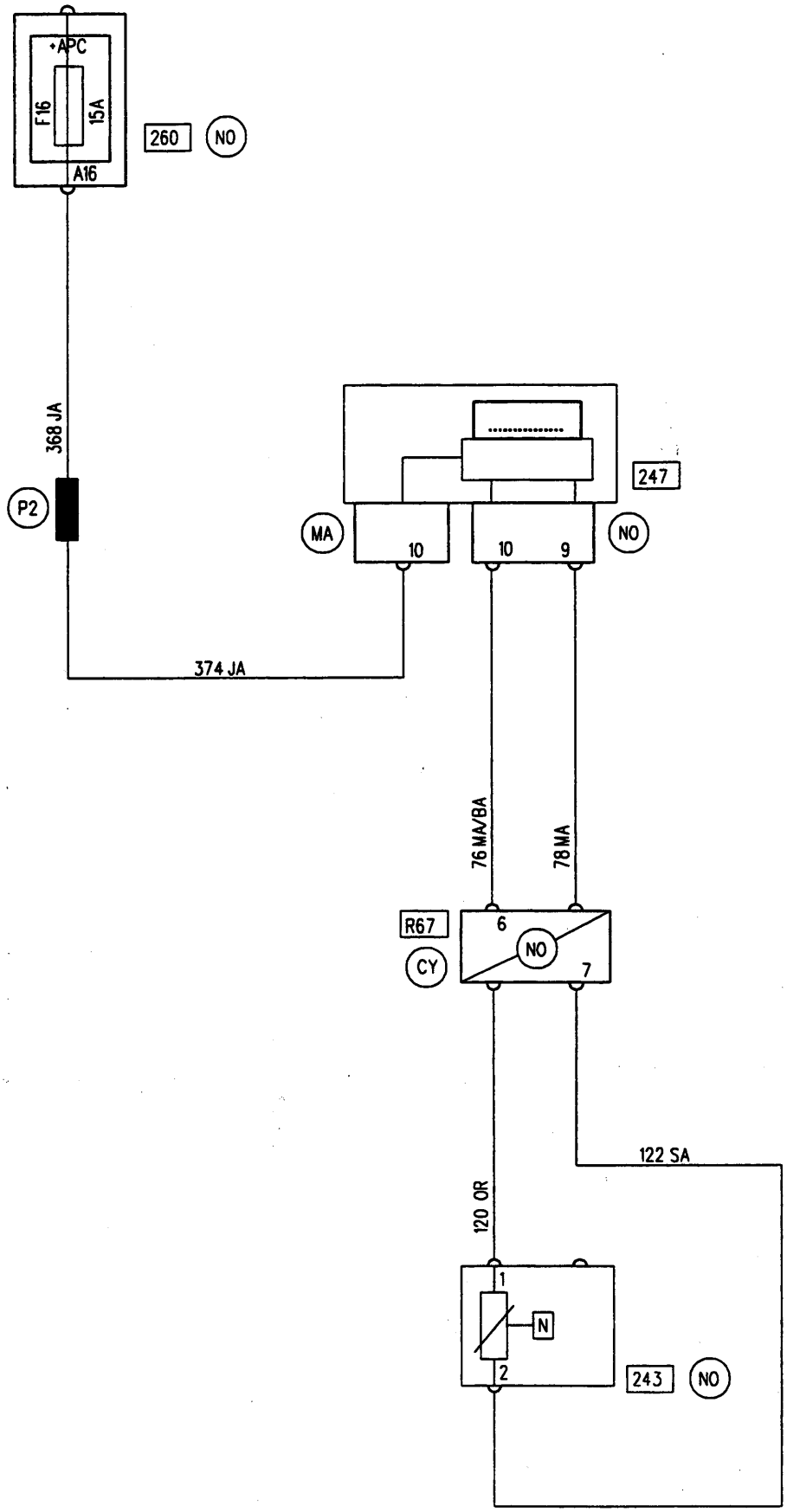

12099

117

APPLICATION: F / K
LHD / E7J 780 / MANUAL GEARBOX / BASIC HEATER / INCREASED PAYLOAD

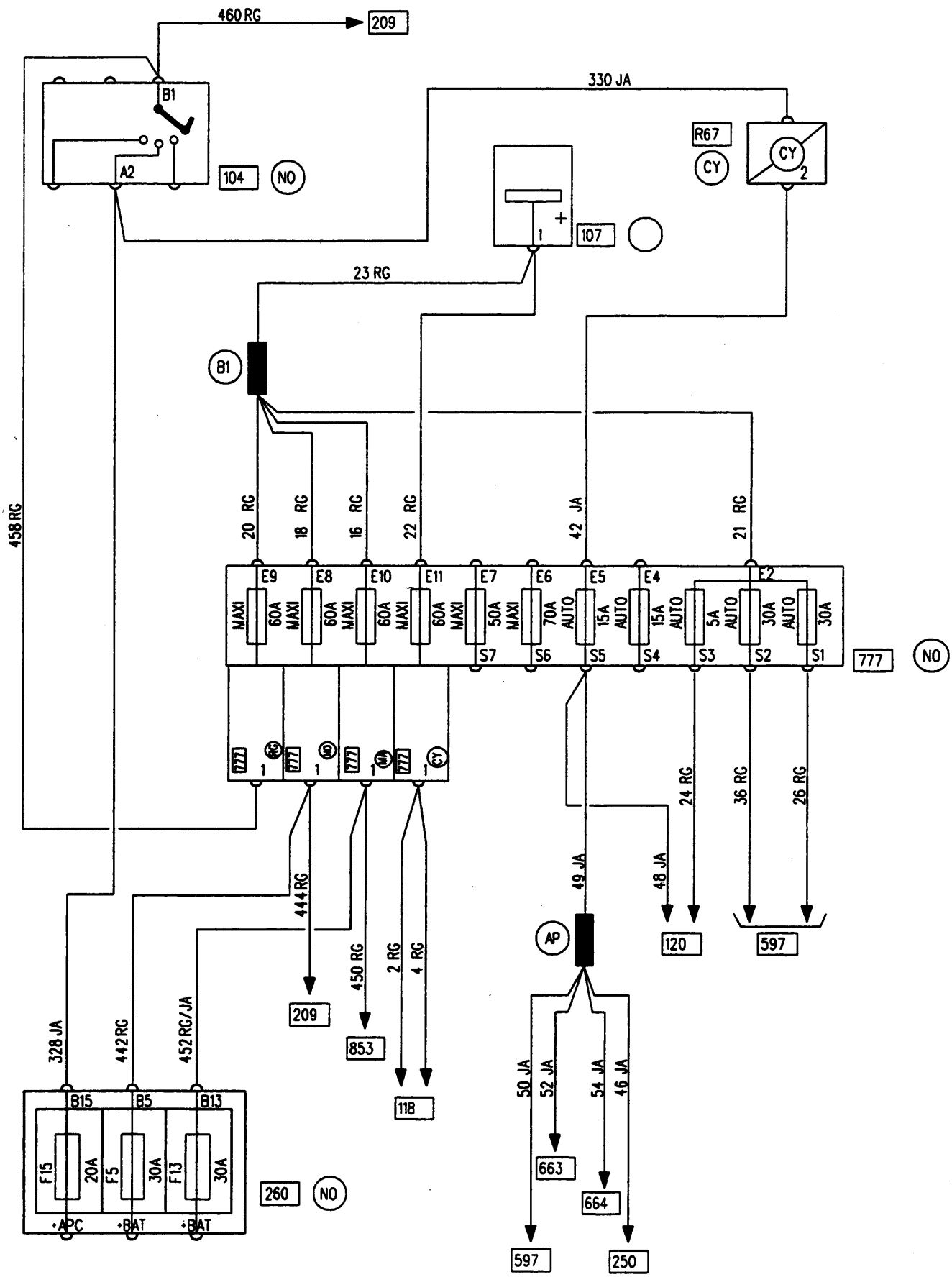

APPLICATION: F / K
RHD / E7J 780 / MANUAL GEARBOX /BASIC HEATER / INCREASED PAYLOAD

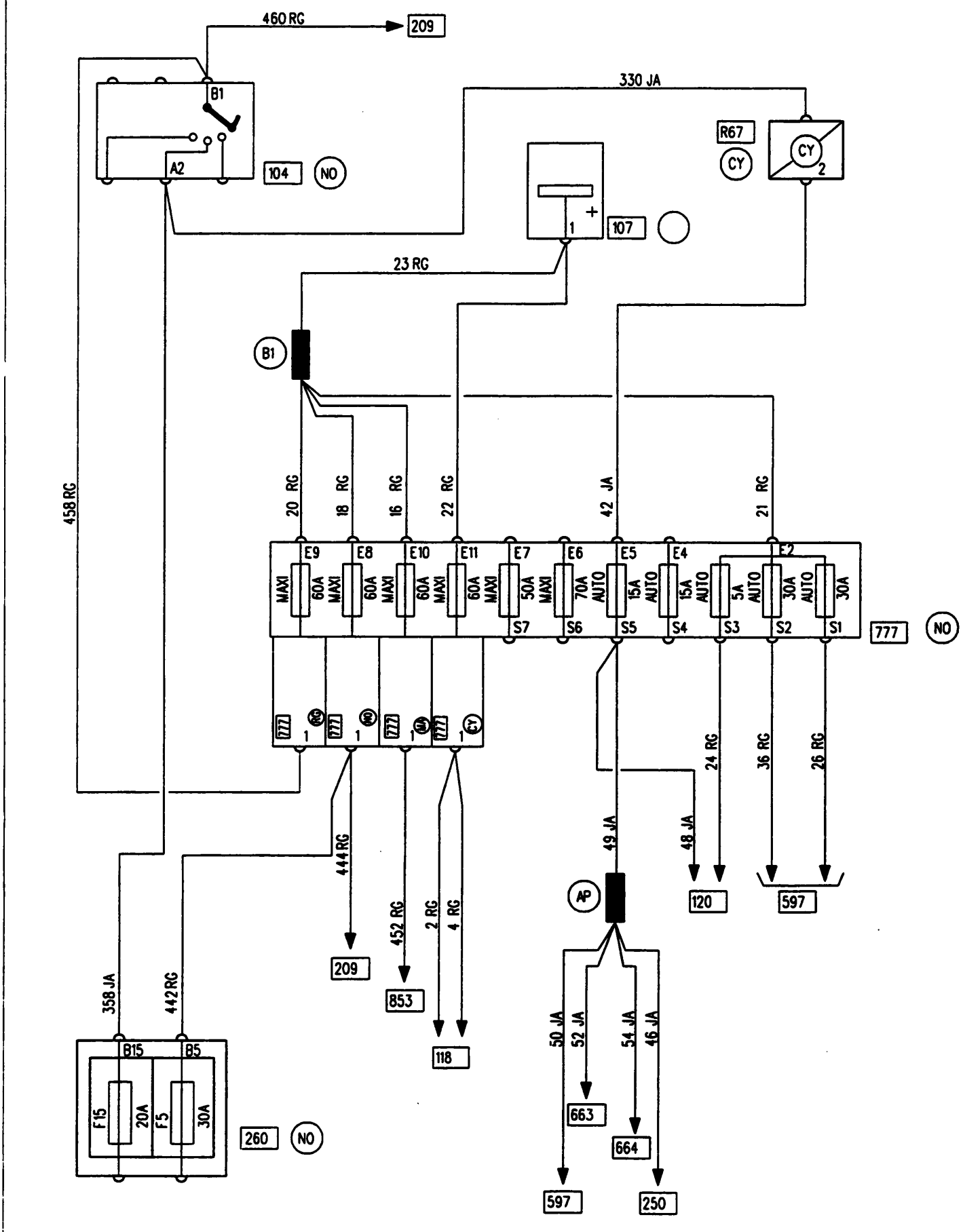

12099

119

APPLICATION: F / K
LHD / E7J 632 / MANUAL GEARBOX / BASIC HEATER / ABS

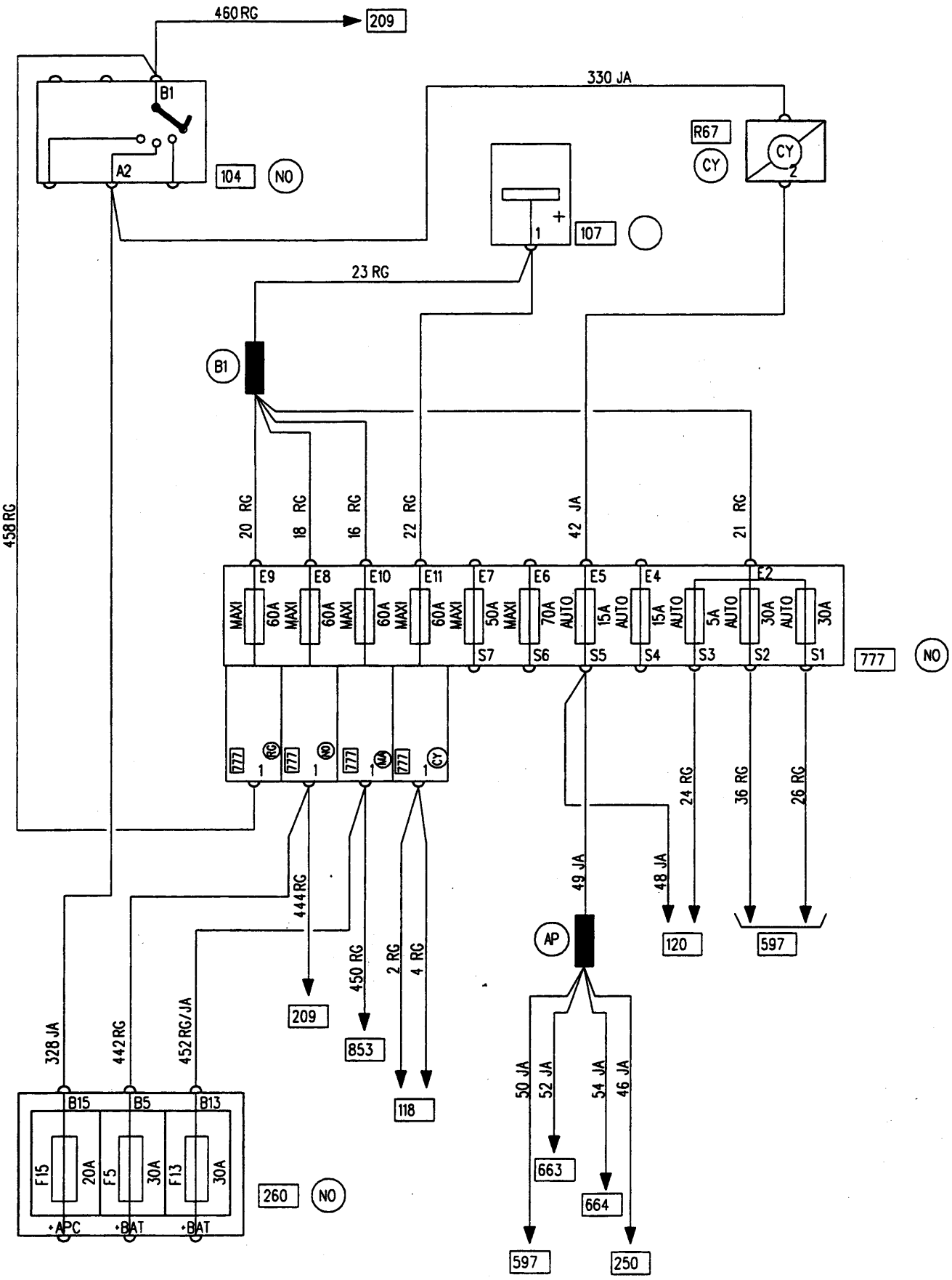

12099

120

APPLICATION: F / K
RHD / E7J 632 / MANUAL GEARBOX / BASIC HEATER / ABS

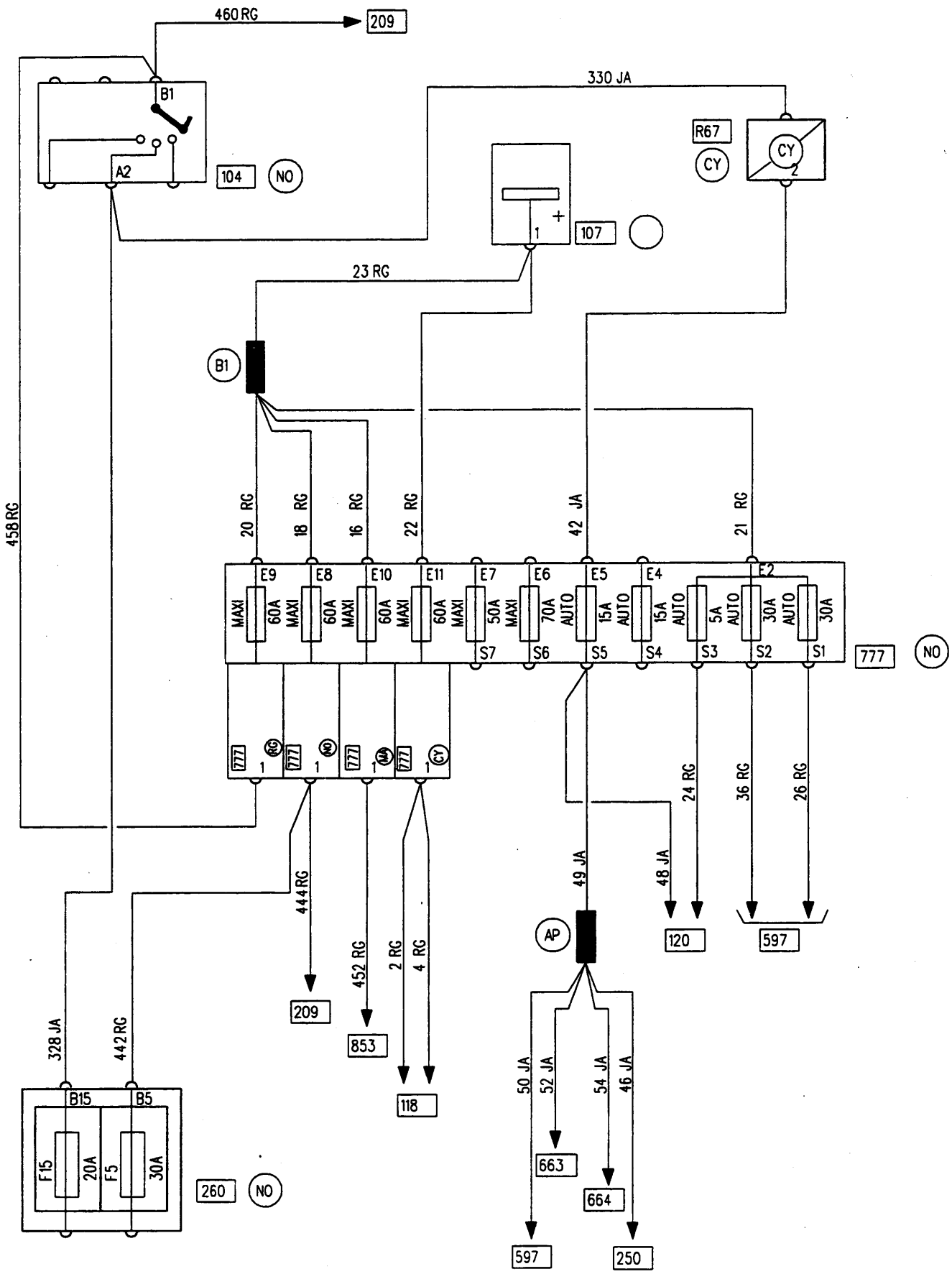

12099

121

APPLICATION: F / K
E7J 632 / MANUAL GEARBOX / AIR CONDITIONING

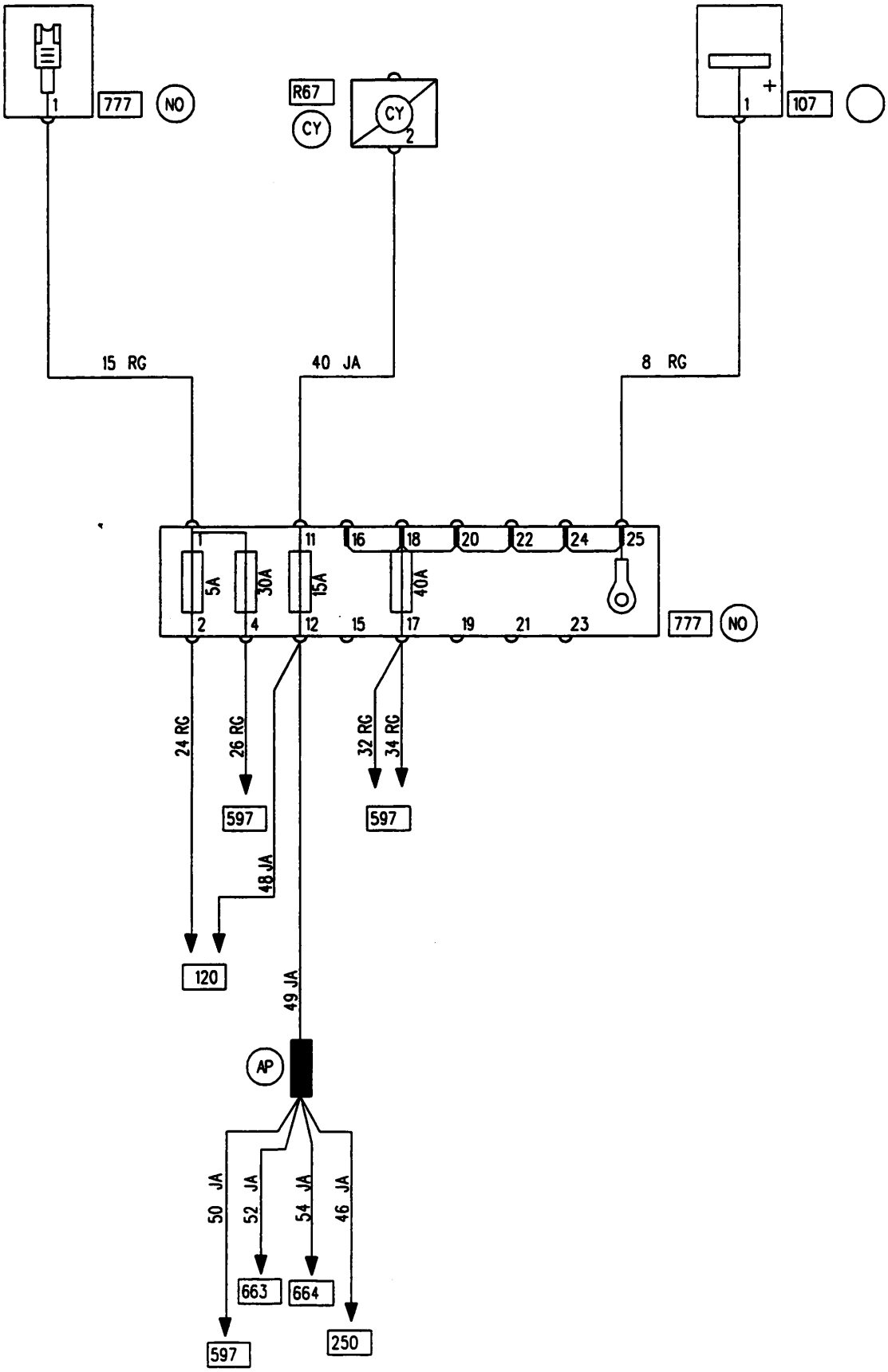

12099

122

APPLICATION: F / K
LHD / D7F 710 / MANUAL GEARBOX/BASIC HEATER/PAS/MANUAL STEERING

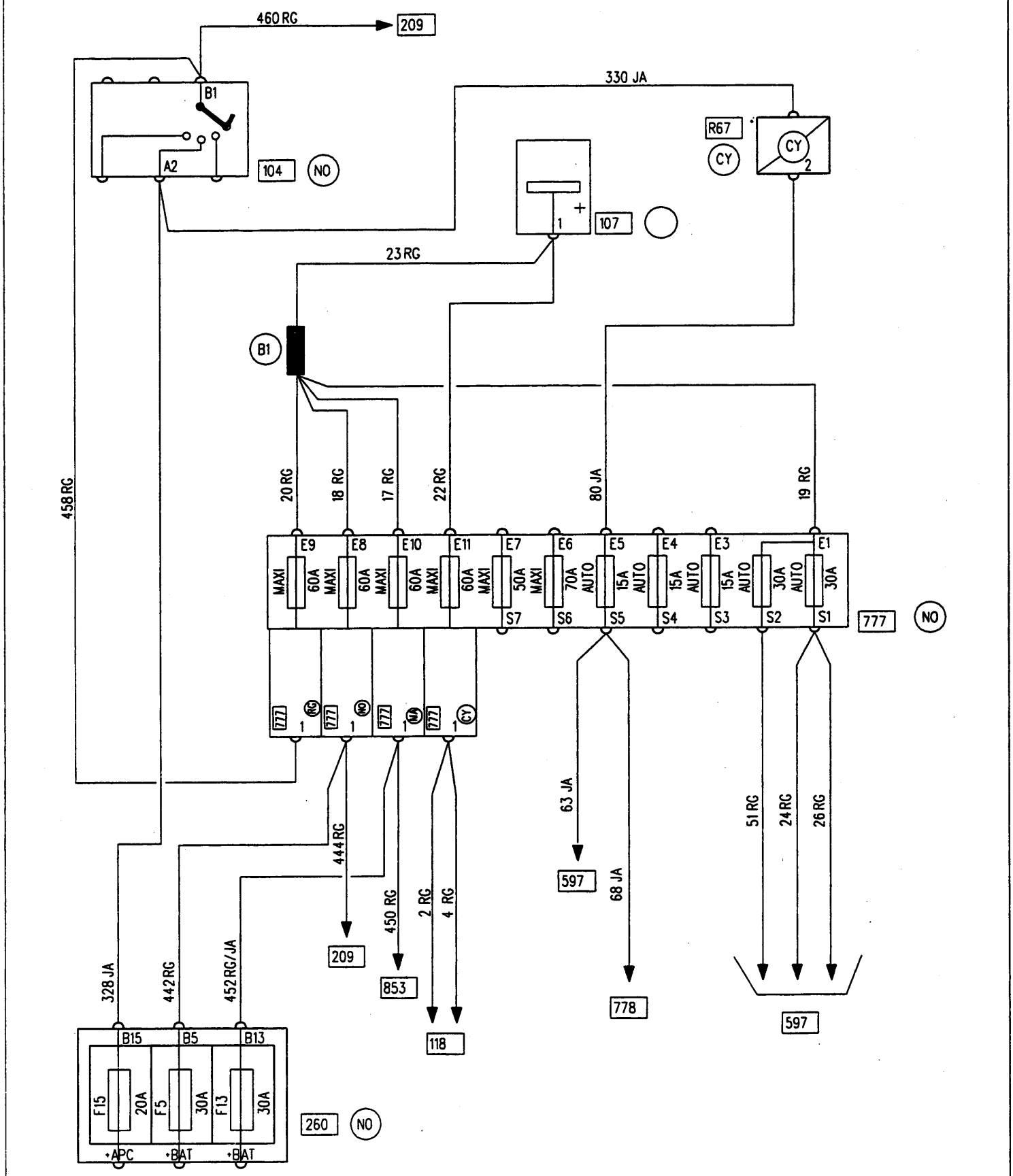

12099

123

APPLICATION: F / K
RHD / D7F 710 / MANUAL GEARBOX/BASIC HEATER/PAS/MANUAL STEERING

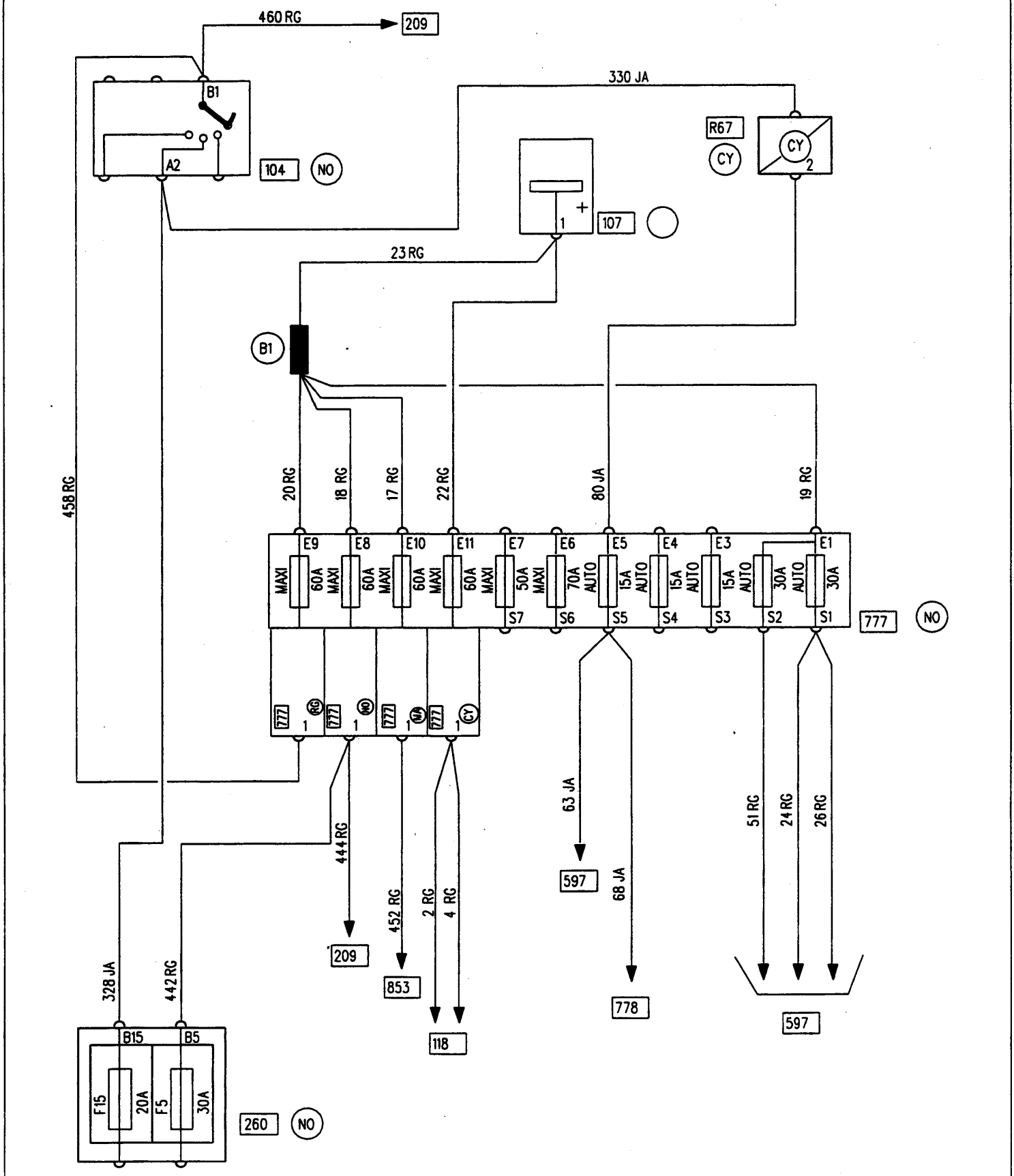

12099

124

APPLICATION: F / K
D7F 710 / MANUAL GEARBOX / AC / PAS / MANUAL STEERING

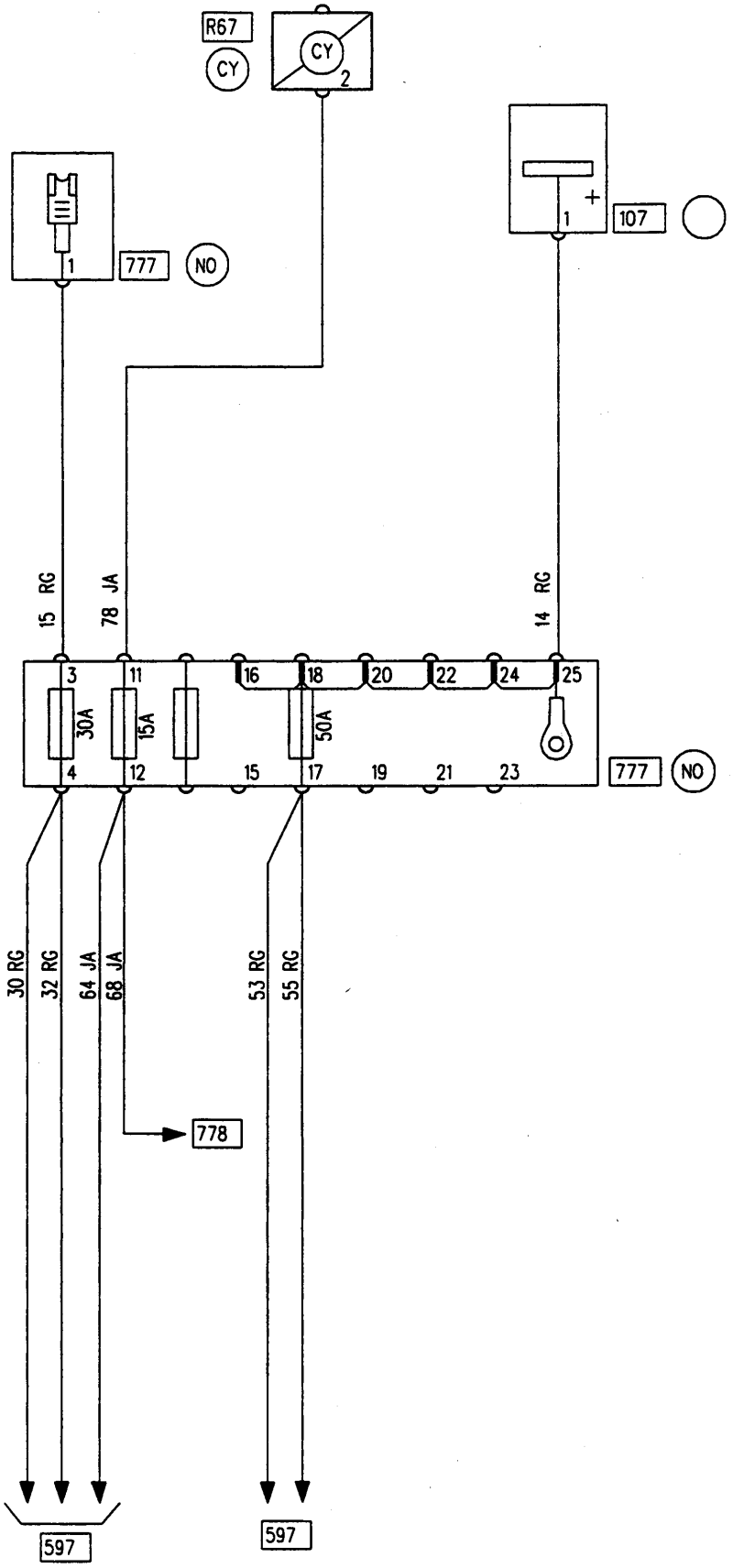

APPLICATION: F / K
LHD / F8Q 630 / BASIC HEATER / ABS

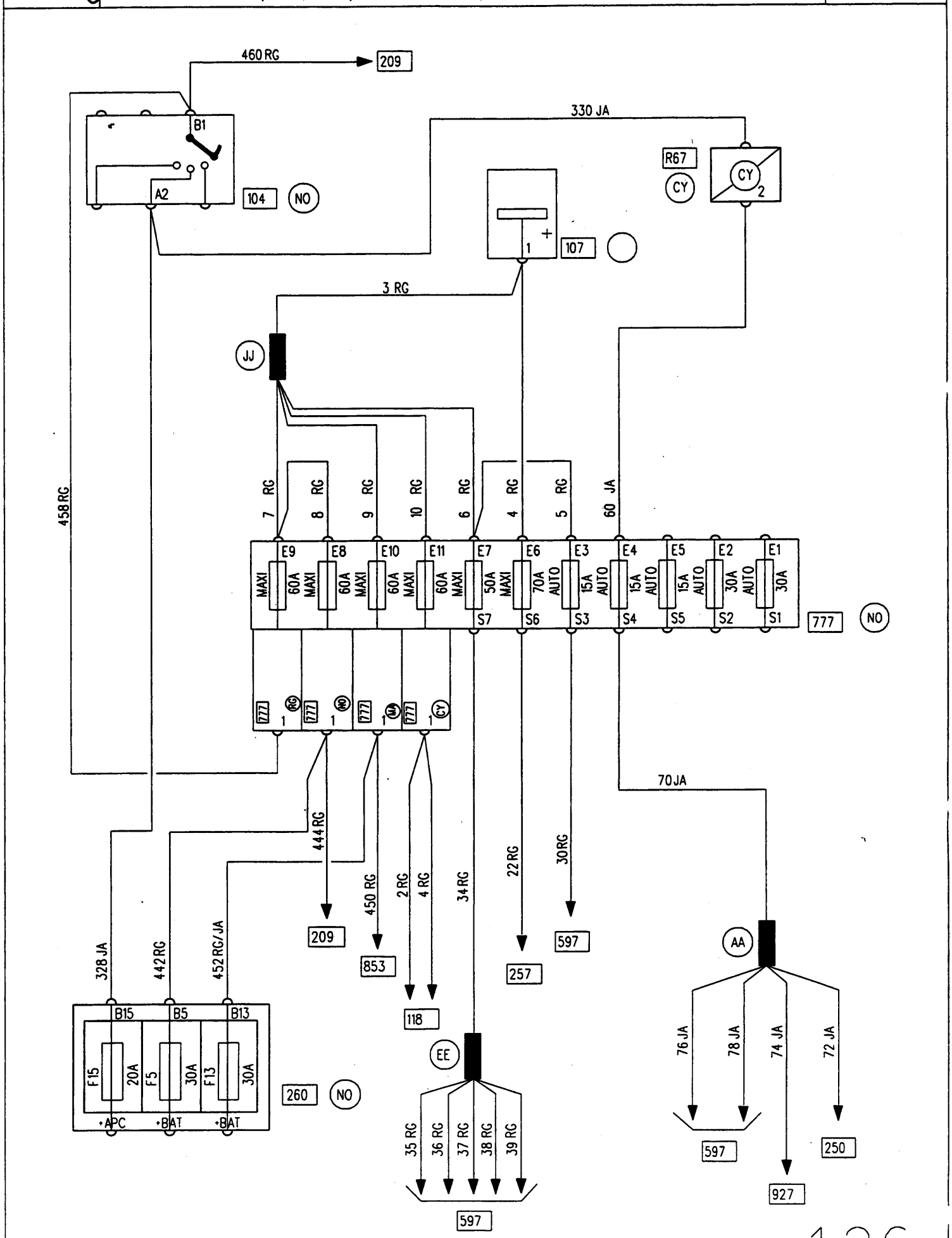

12099

126

APPLICATION: F / K
RHD / F8Q 630 / BASIC HEATER / ABS

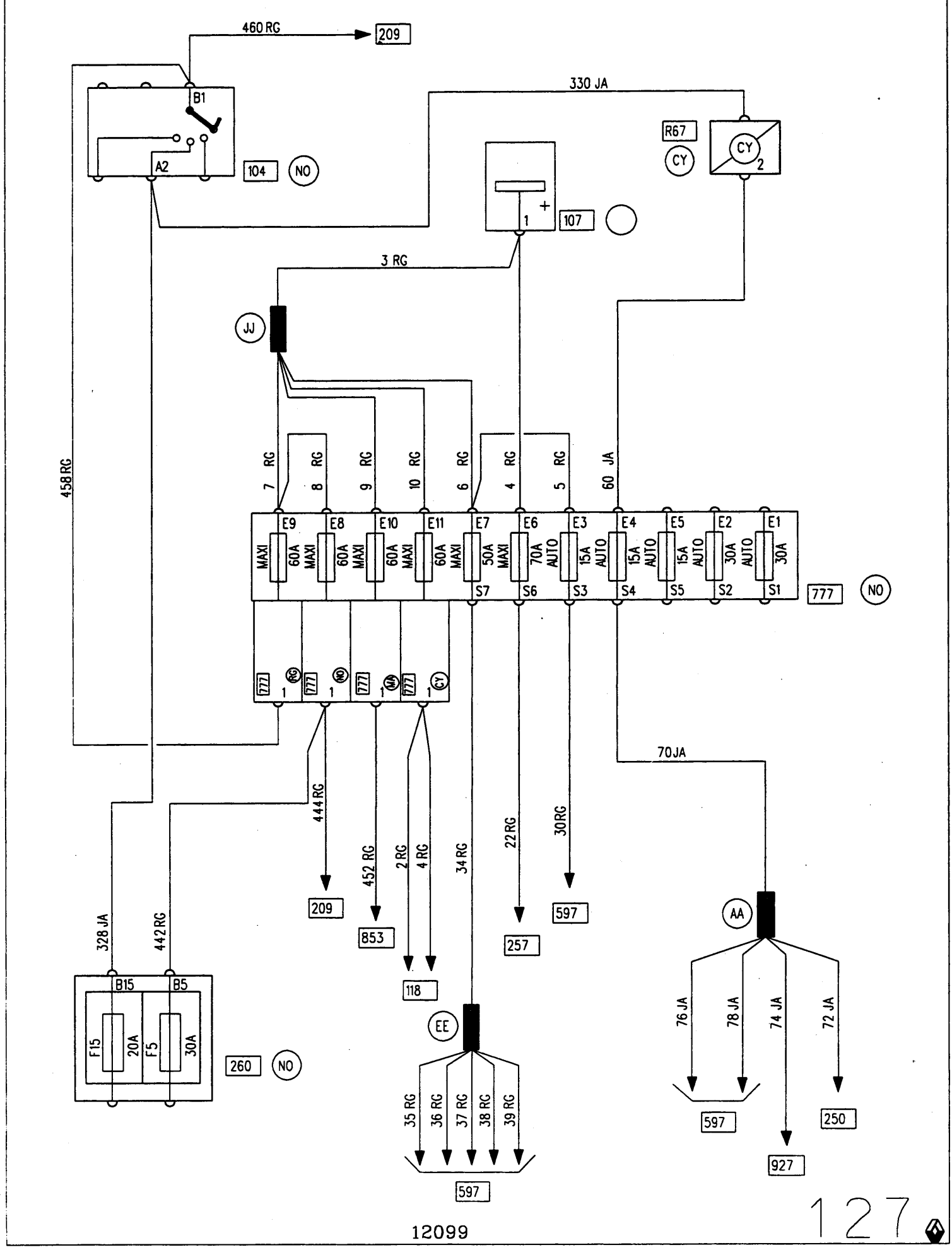

APPLICATION: F / K
LHD / F8Q 662 / MANUAL GEARBOX / BASIC HEATER / ABS

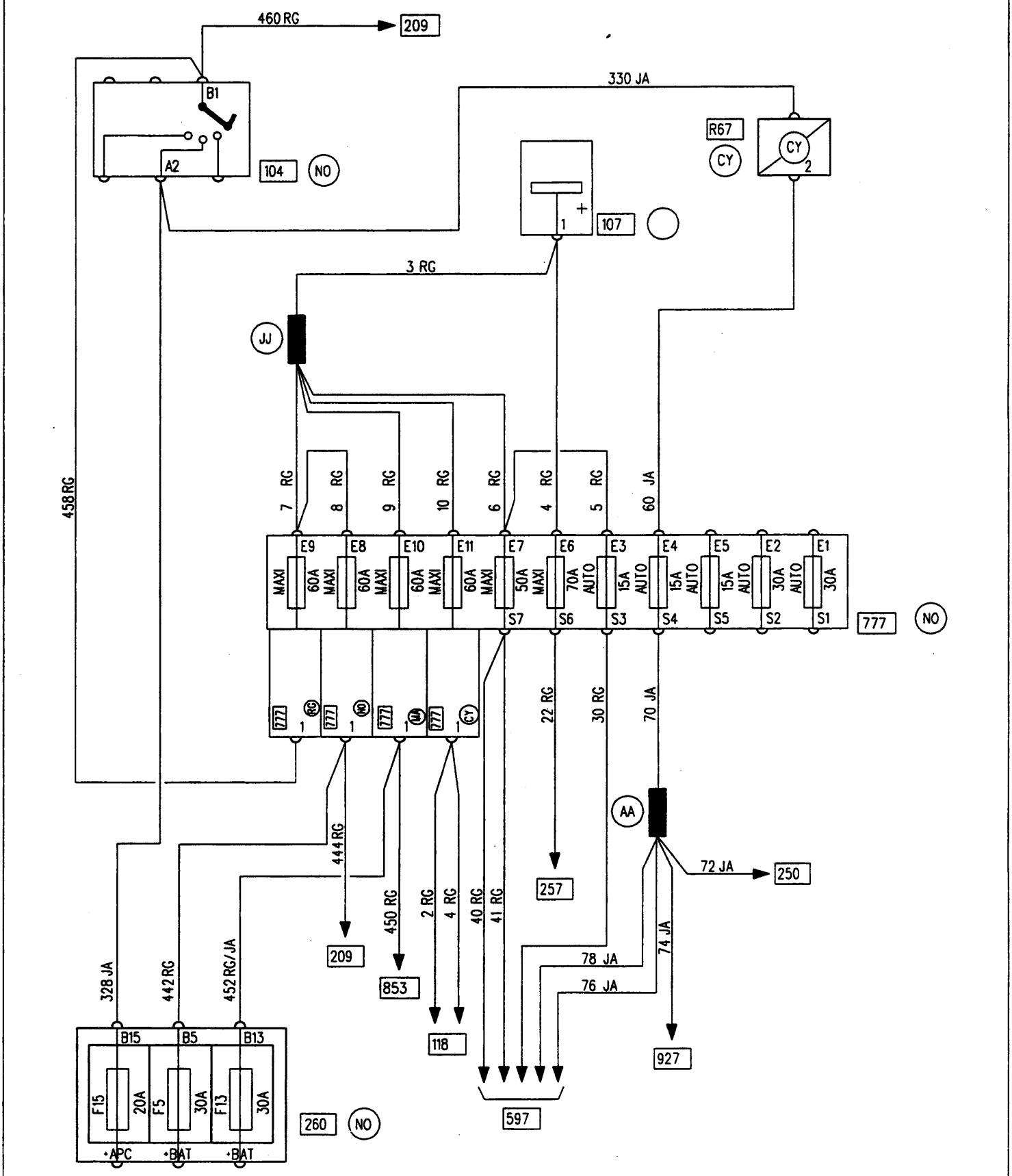

12099

128

APPLICATION: F / K
RHD / F8Q 662 / MANUAL GEARBOX / BASIC HEATER / ABS

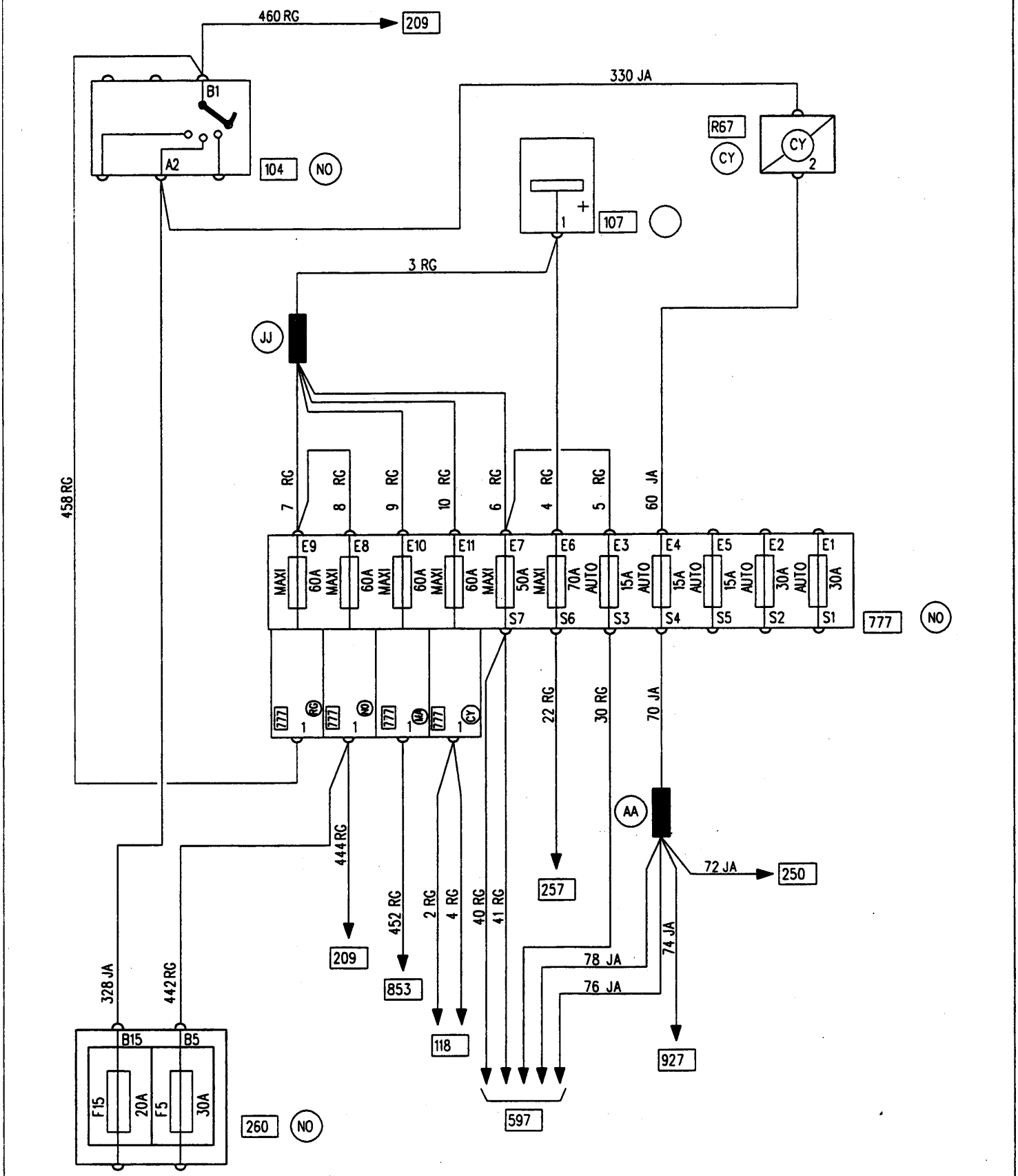

APPLICATION: F / K
F8Q 630 / AIR CONDITIONING / PAS / MANUAL STEERING

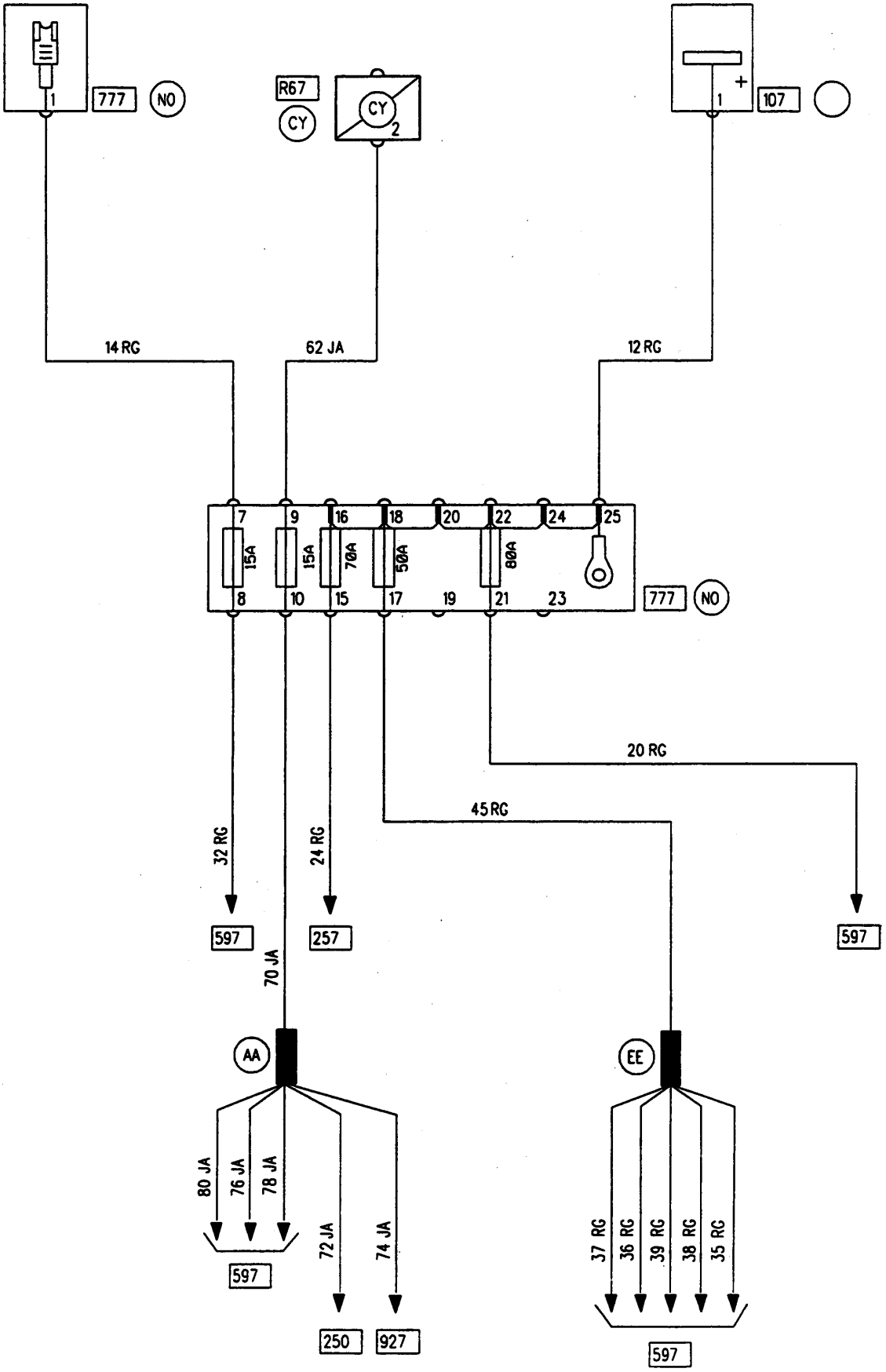

12099

130

D7F ENGINE RELAY UNIT

X76

APPLICATION: F / K
D7F 710 / MANUAL GEARBOX / AC / PAS / MANUAL STEERING

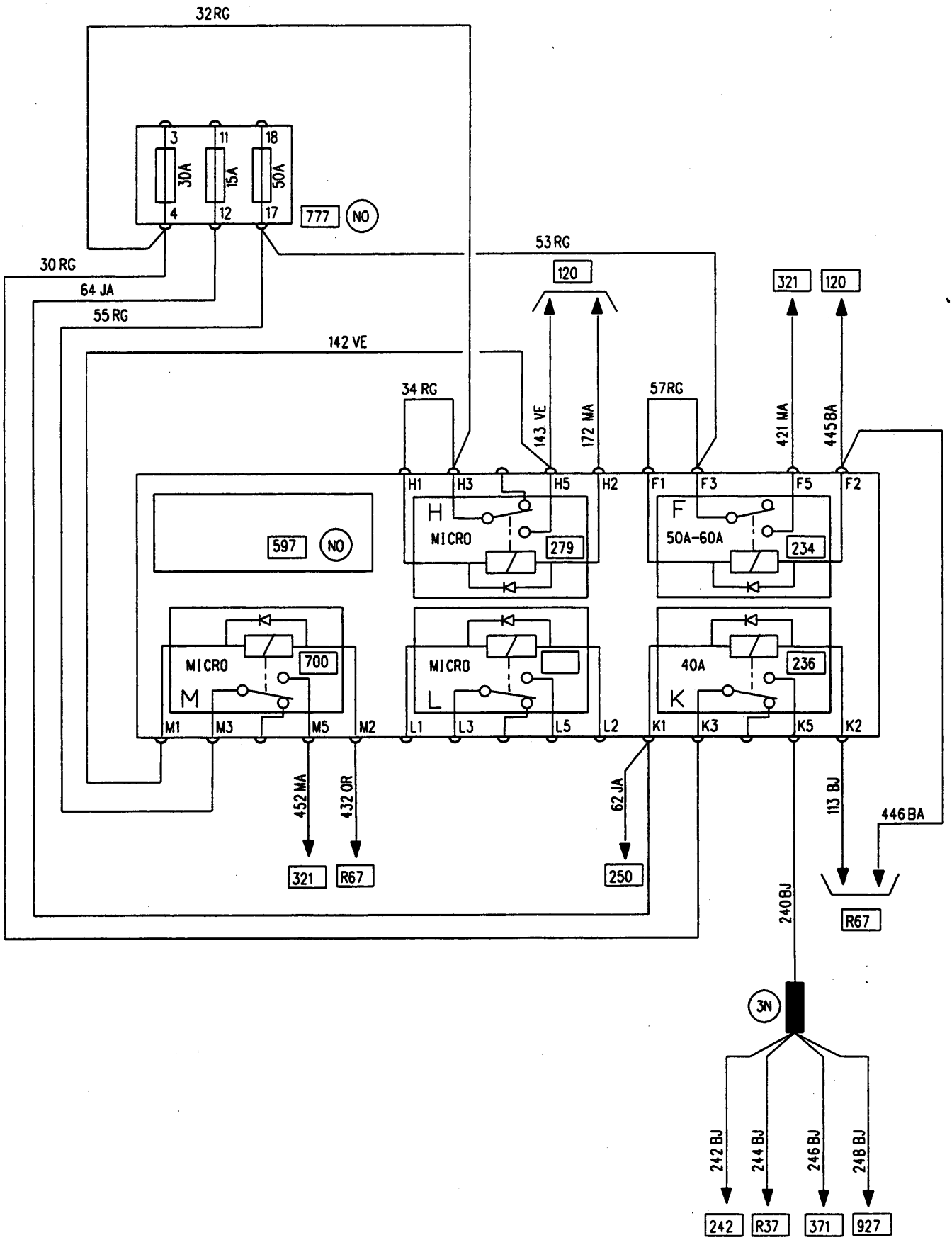

12099

131

APPLICATION: F / K
D7F 710 / MANUAL GEARBOX / BASIC HEATER / PAS / MANUAL STEERING

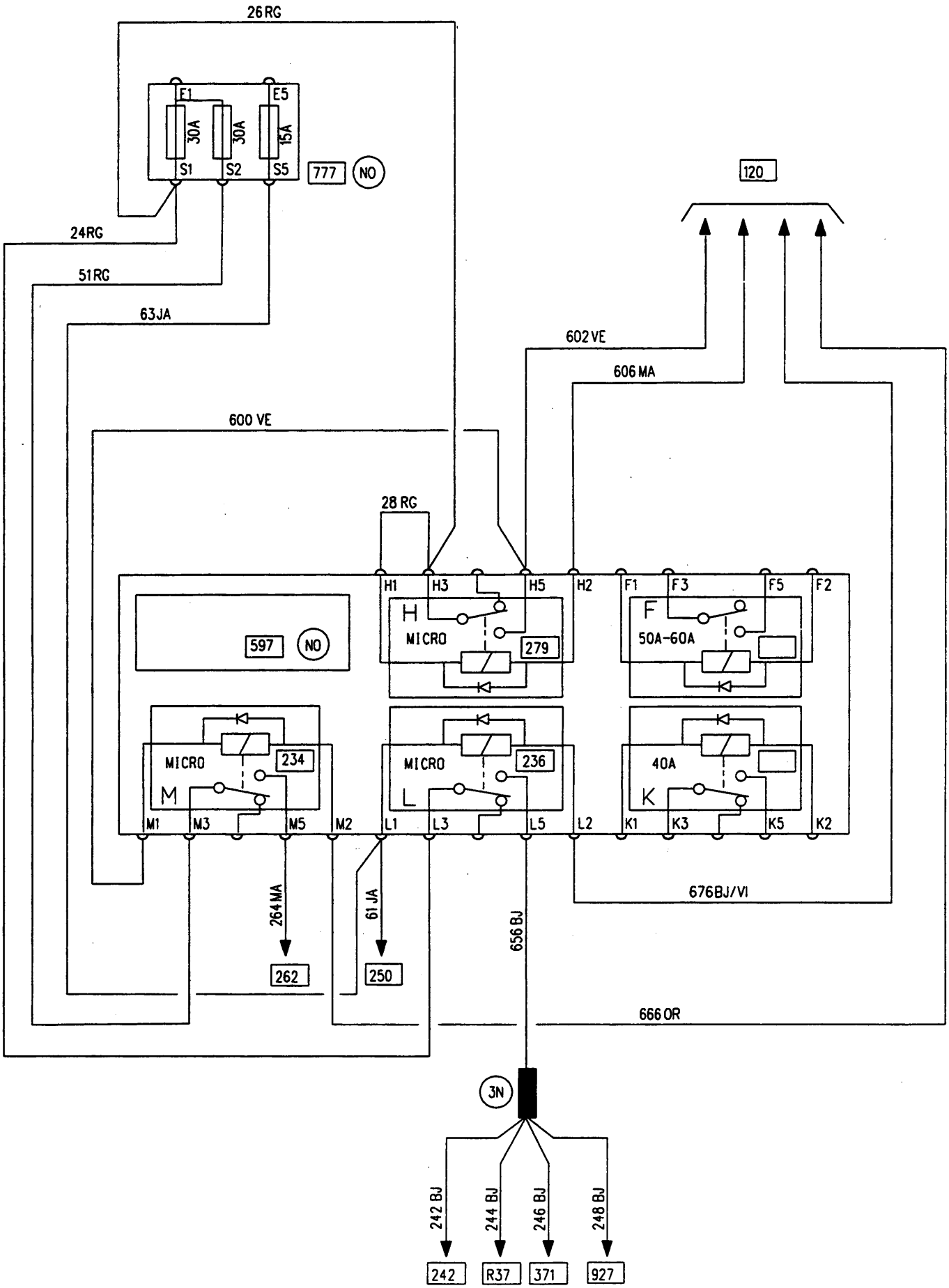

12099

132

APPLICATION: F / K
E7J 632 / MANUAL GEARBOX / AIR CONDITIONING

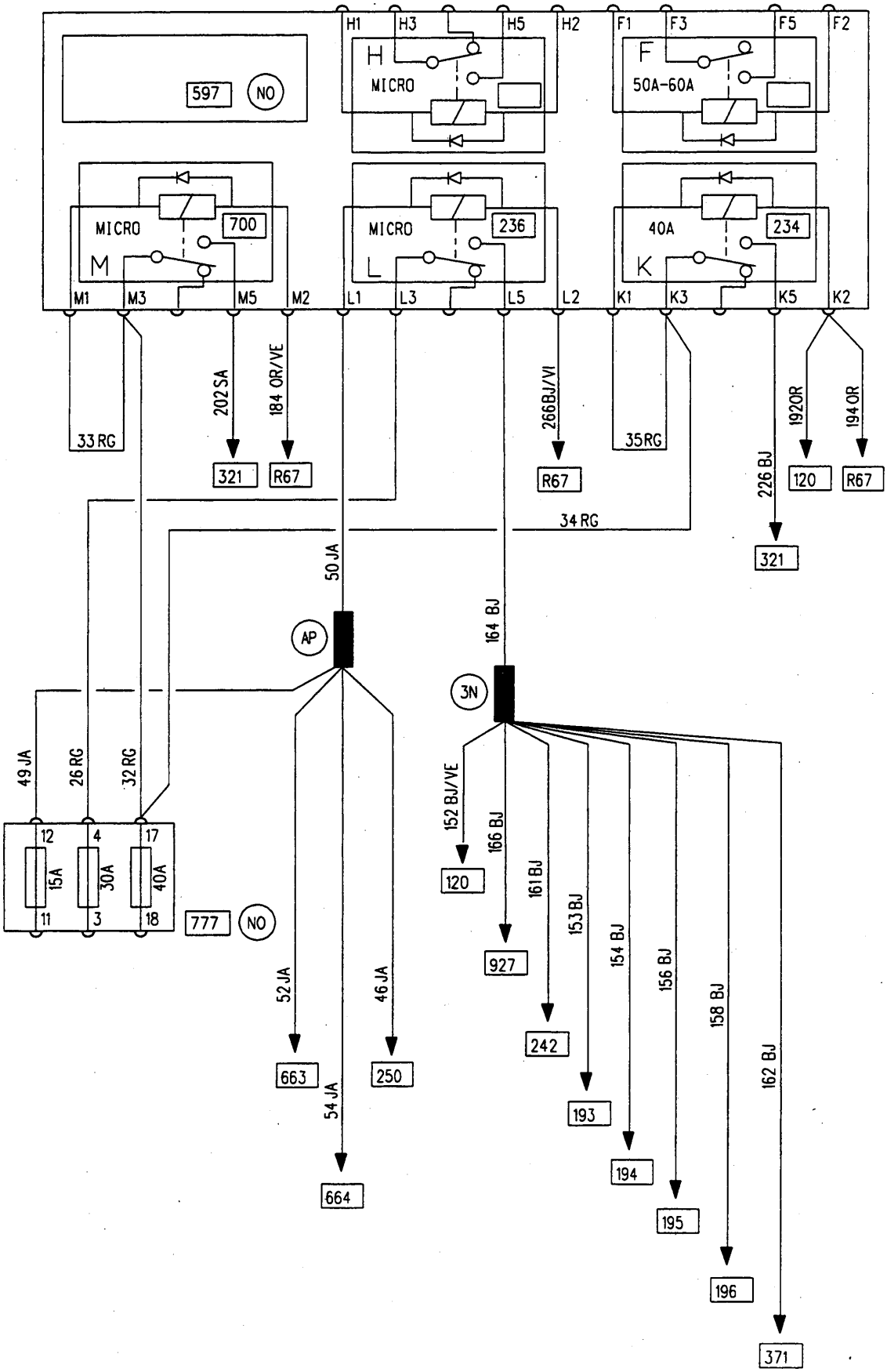

12099

133

E7J ENGINE RELAY UNIT

X76

APPLICATION: F / K
E7J 632 / MANUAL GEARBOX / BASIC HEATER

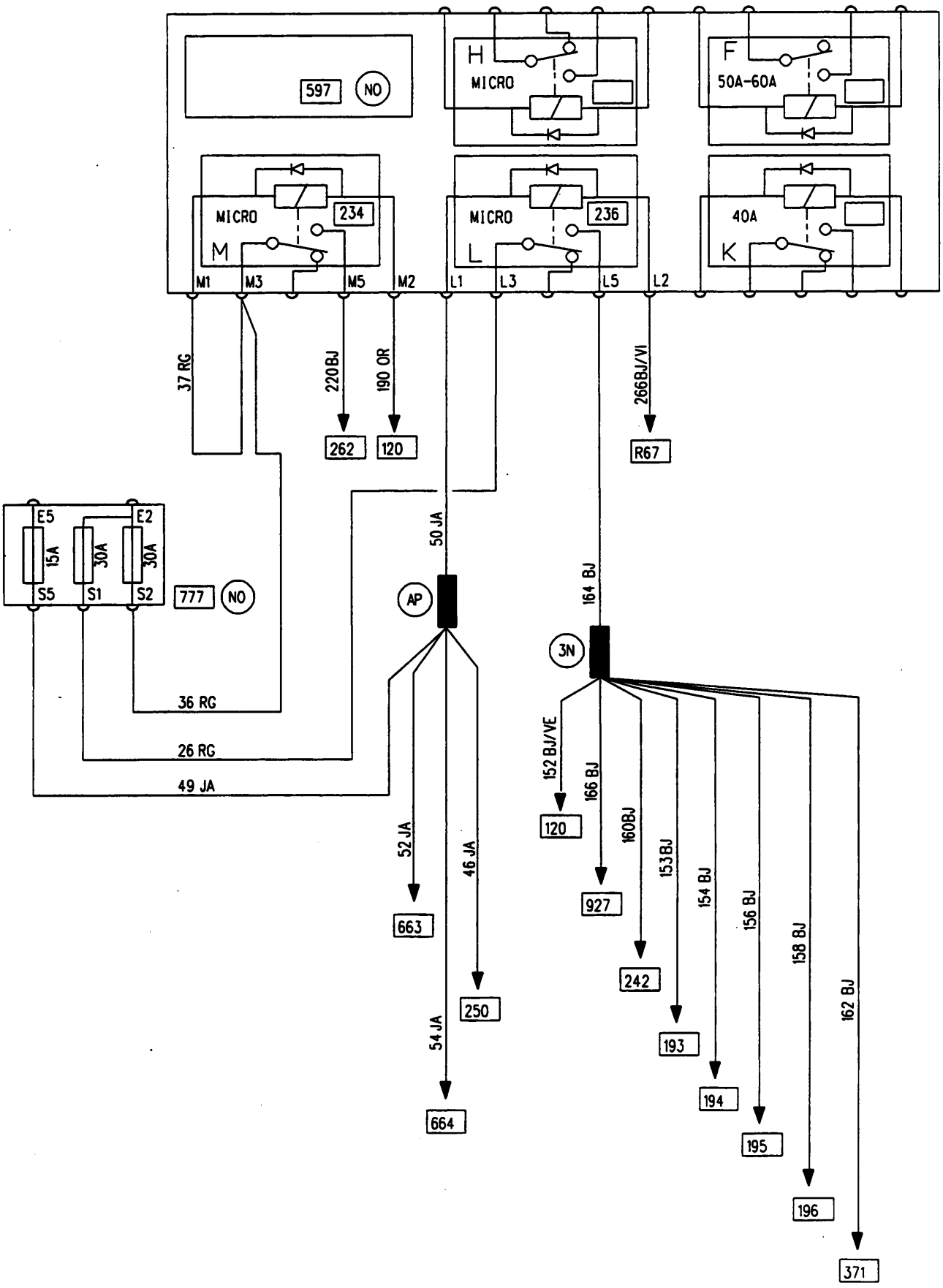

12099

134

APPLICATION: F / K
E7J 780 / MANUAL GEARBOX / BASIC HEATER / INCREASED PAYLOAD

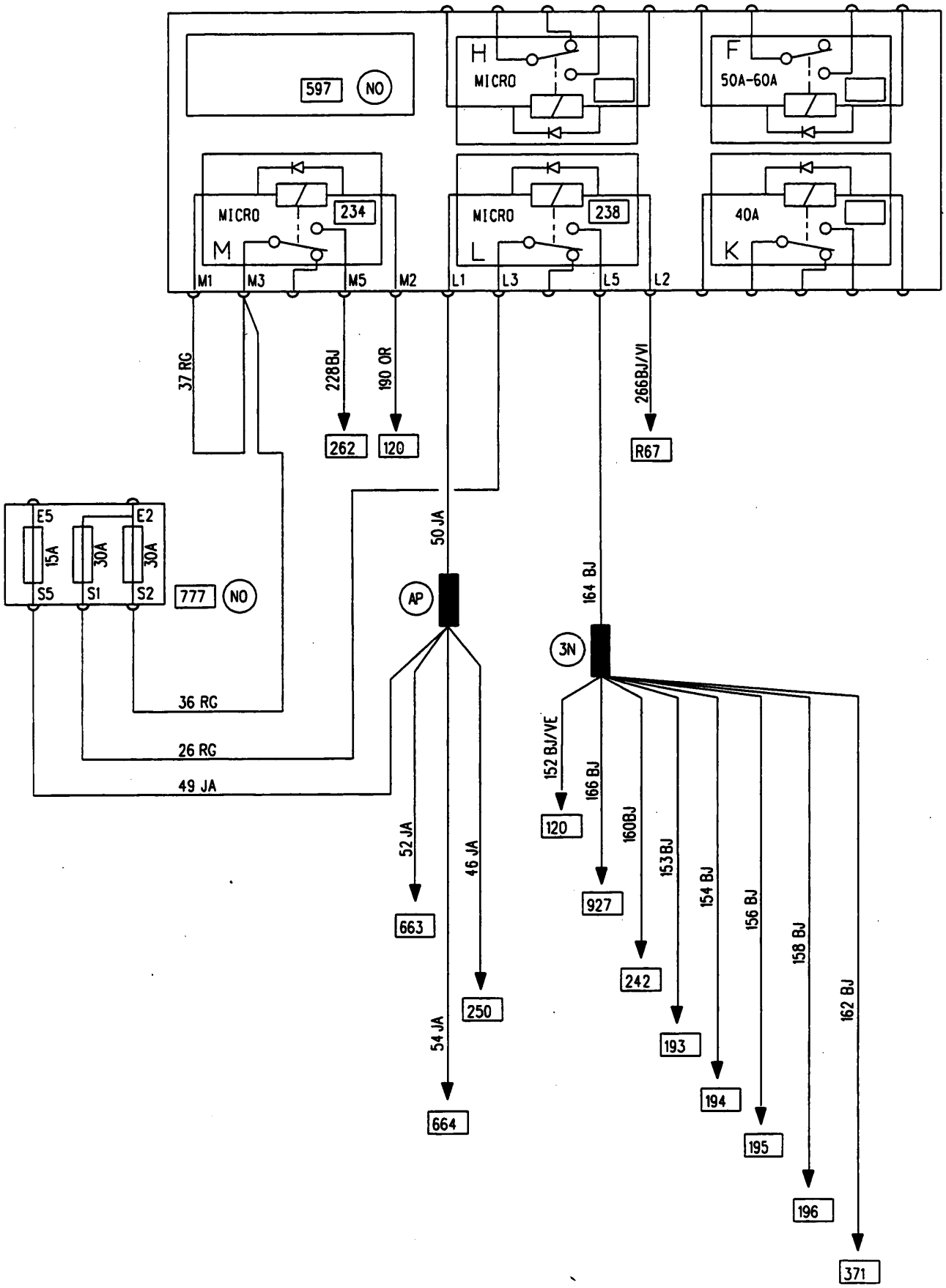

12099

135

F8Q RELAY UNIT 98

APPLICATION: F / K

F8Q 630 / AIR CONDITIONING / POWER STEERING / MANUAL STEERING

X76

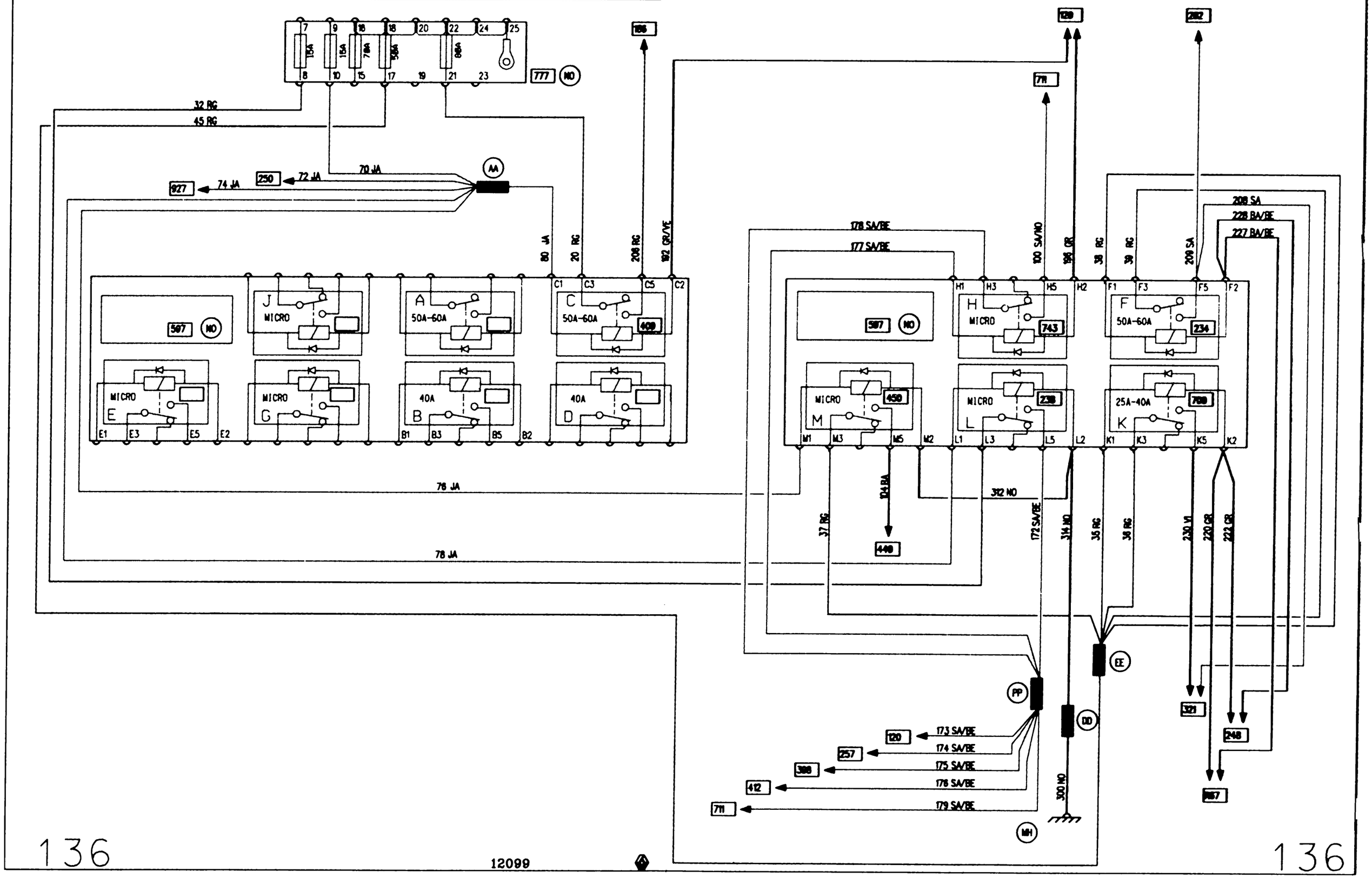

APPLICATION: F / K
F8Q 630 / BASIC HEATER

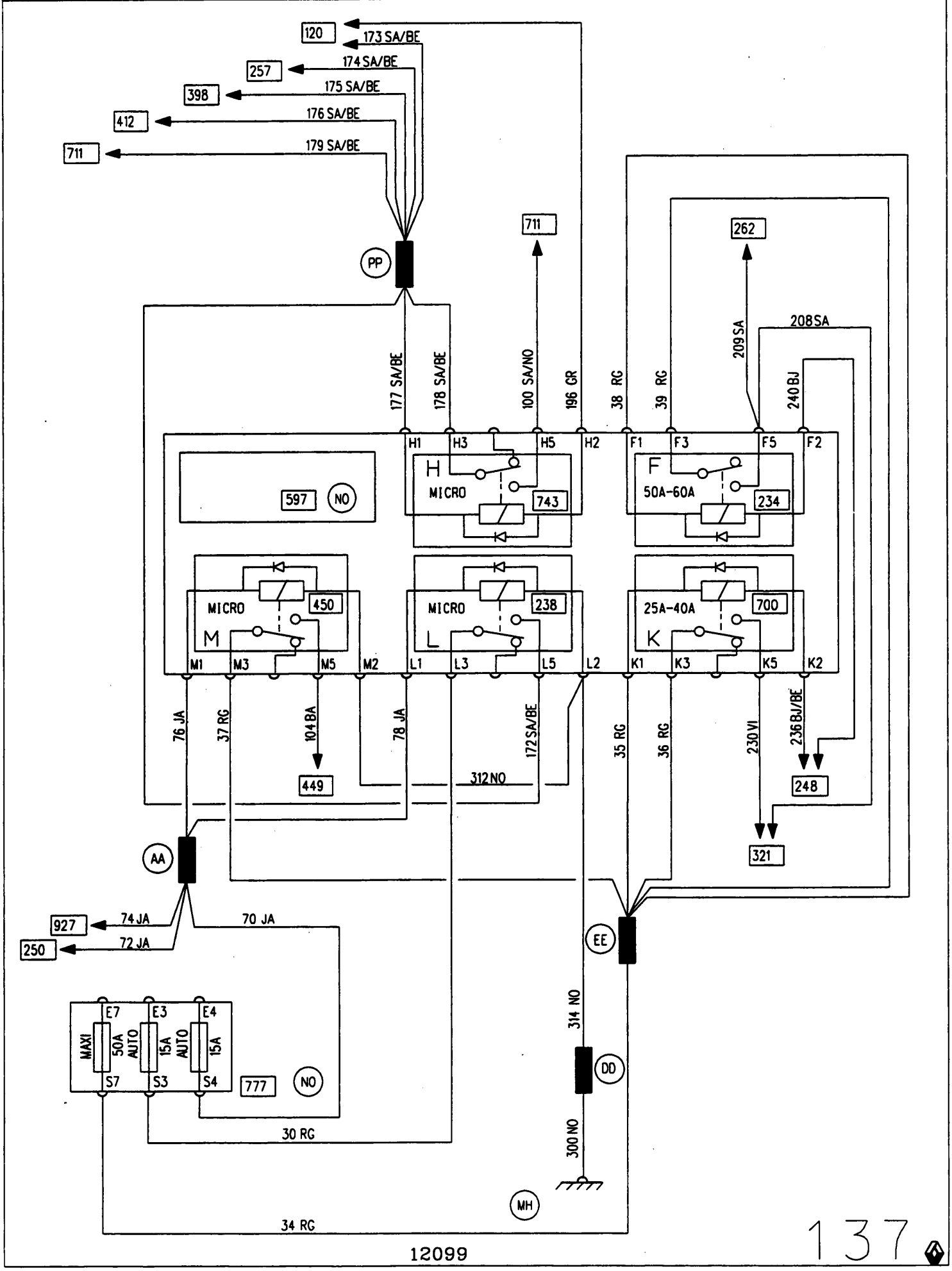

F8Q ENGINE RELAY UNIT

X76

APPLICATION: F / K
F8Q 662 / MANUAL GEARBOX / BASIC HEATER

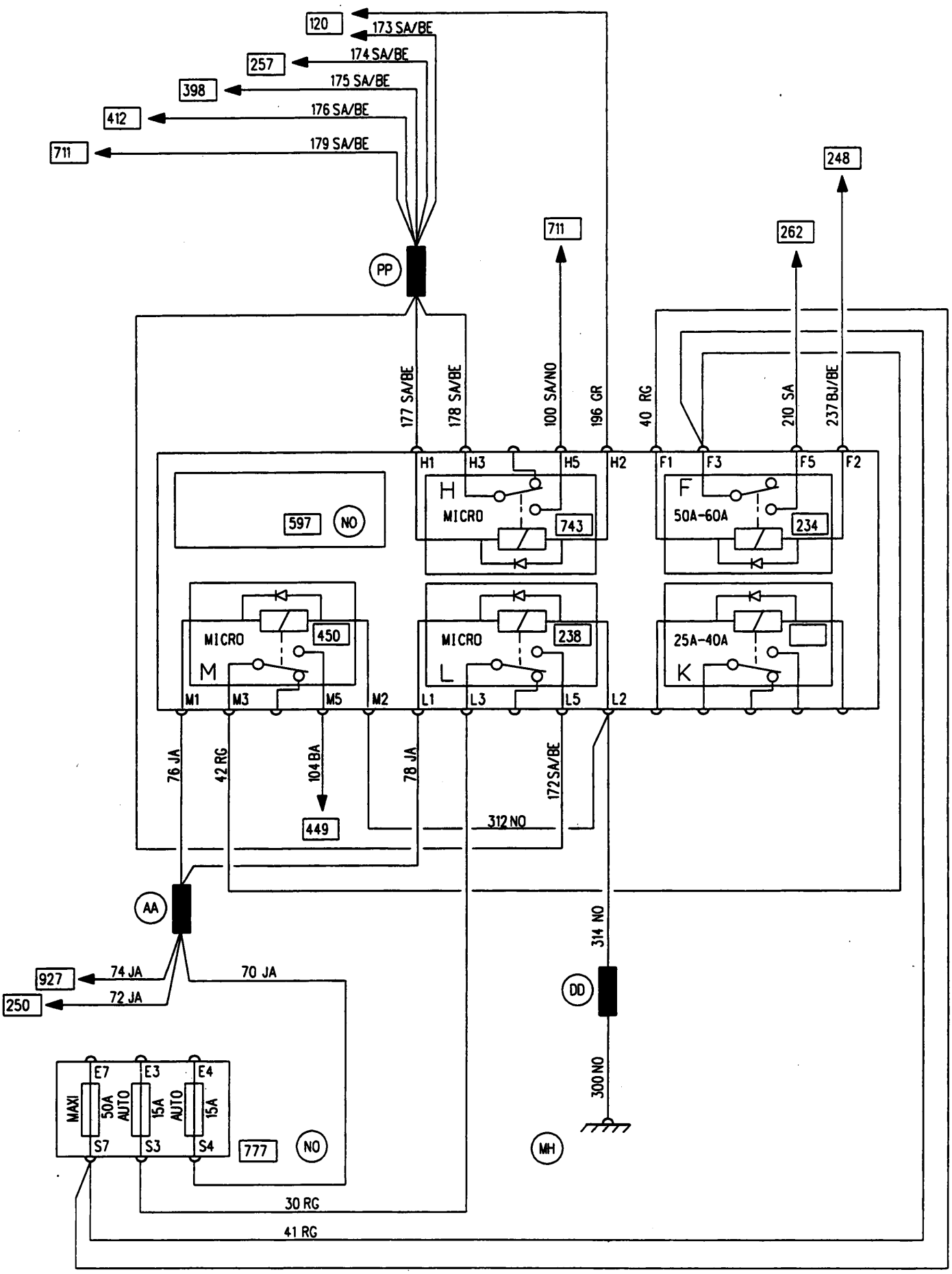

12099

138

APPLICATION: F / K
FRONT SEAT BELT PRETENSIONERS

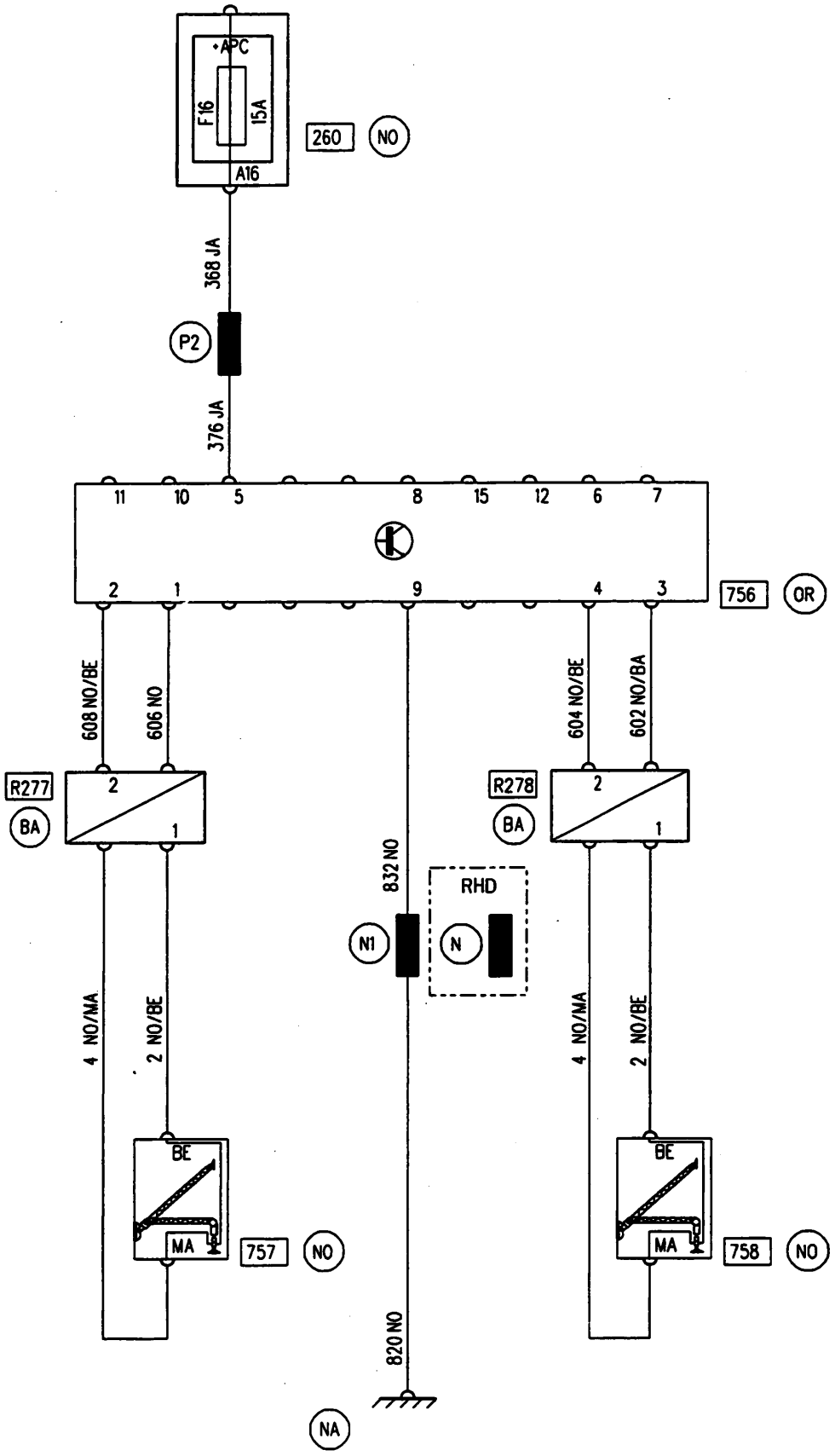

12099

139

OBD2 DIAGNOSTIC SOCKET 98

APPLICATION: F / K
LHD / D7F AIR CONDITIONING

X76

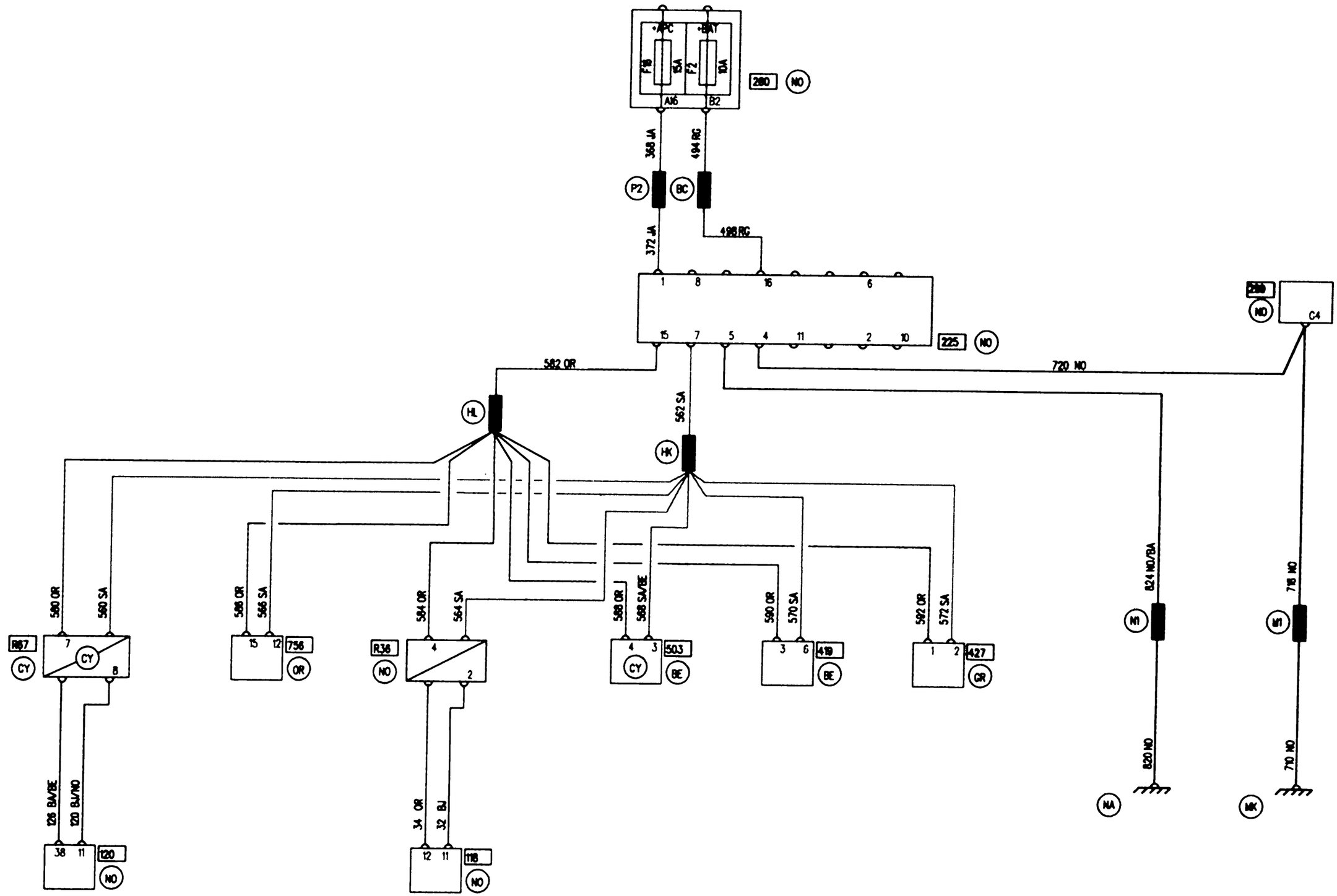

140

12099

140

OBD2 DIAGNOSTIC SOCKET

X76

APPLICATION: F / K
RHD / D7F AIR CONDITIONING

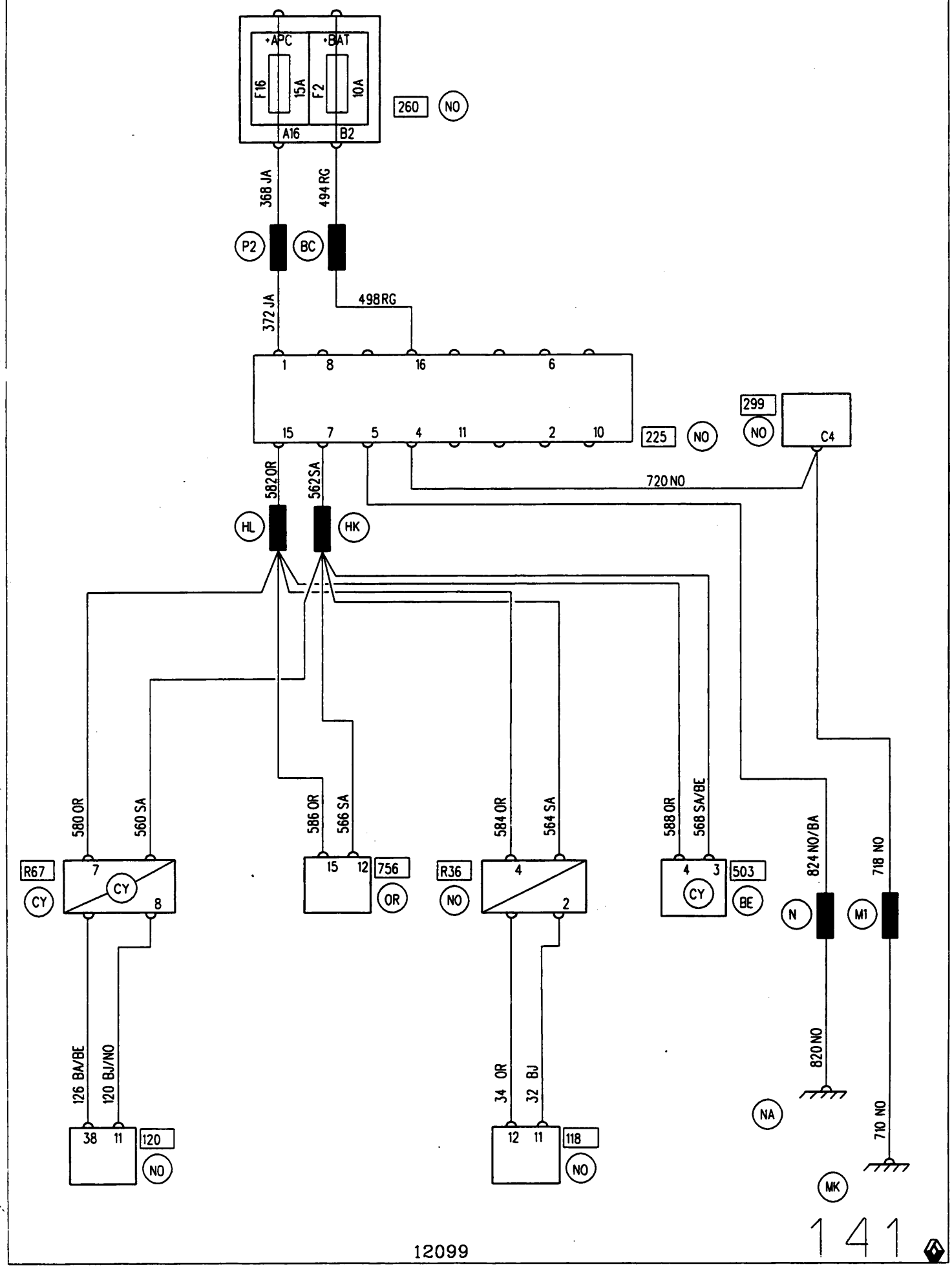

OBD2 DIAGNOSTIC SOCKET 98

APPLICATION: F / K
LHD / D7F BASIC HEATER

X76

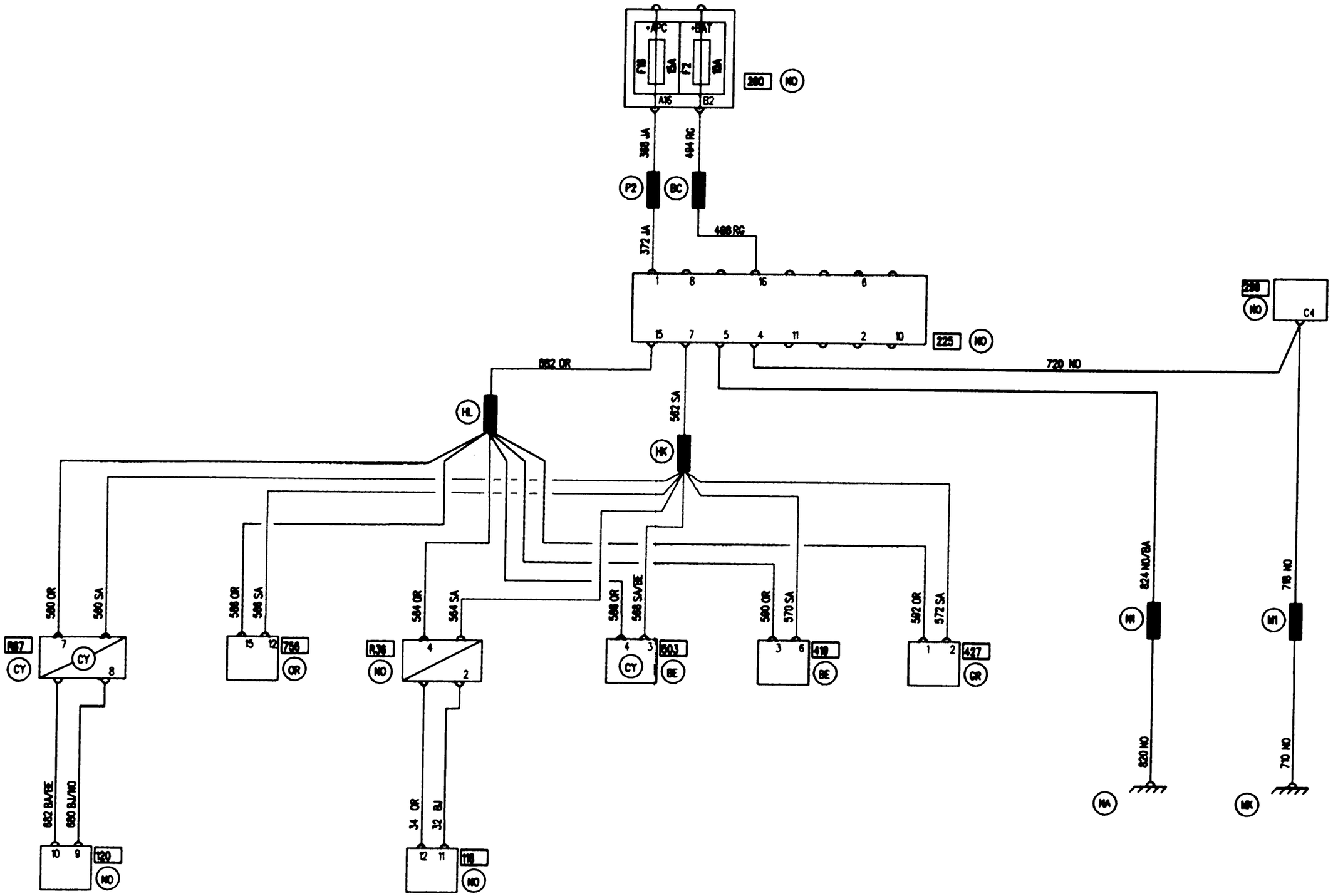

142

12099

142

OBD2 DIAGNOSTIC SOCKET

X76

APPLICATION: F / K
RHD / D7F BASIC HEATER

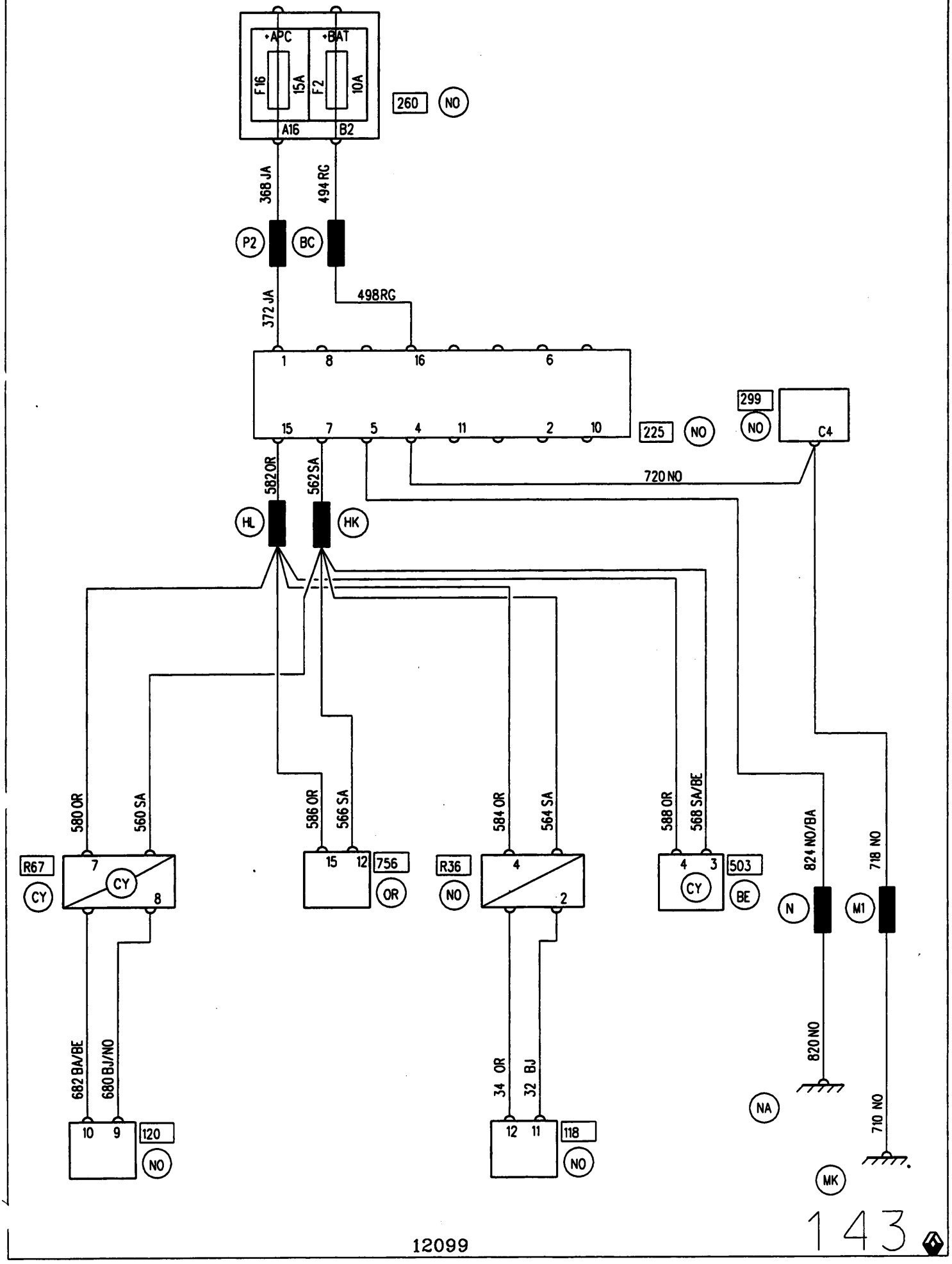

12099

OBD2 DIAGNOSTIC SOCKET 98

X76

APPLICATION: F / K
LHD / E7J

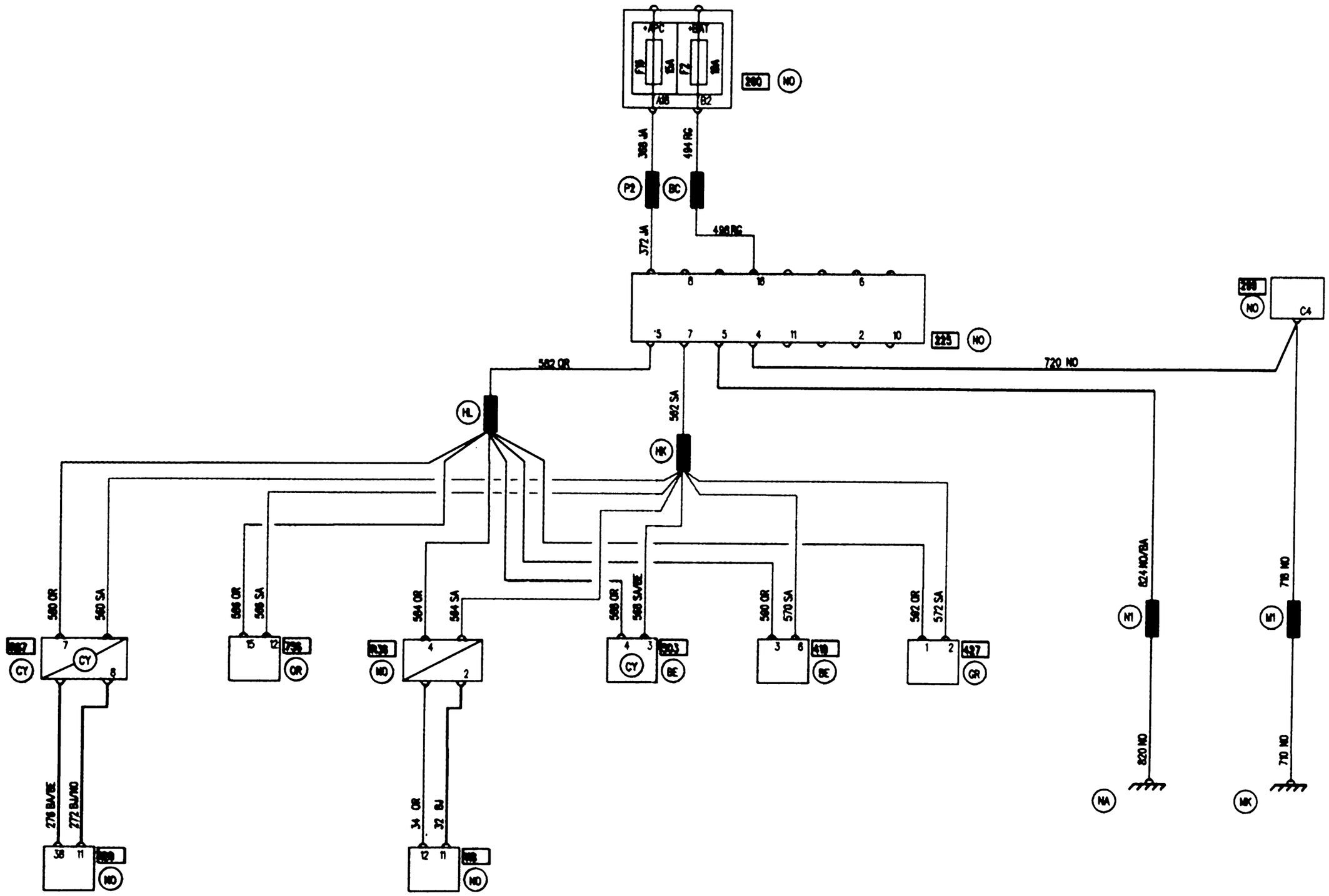

144

12099

144

OBD2 DIAGNOSTIC SOCKET

X76

APPLICATION: F / K
RHD / E7J

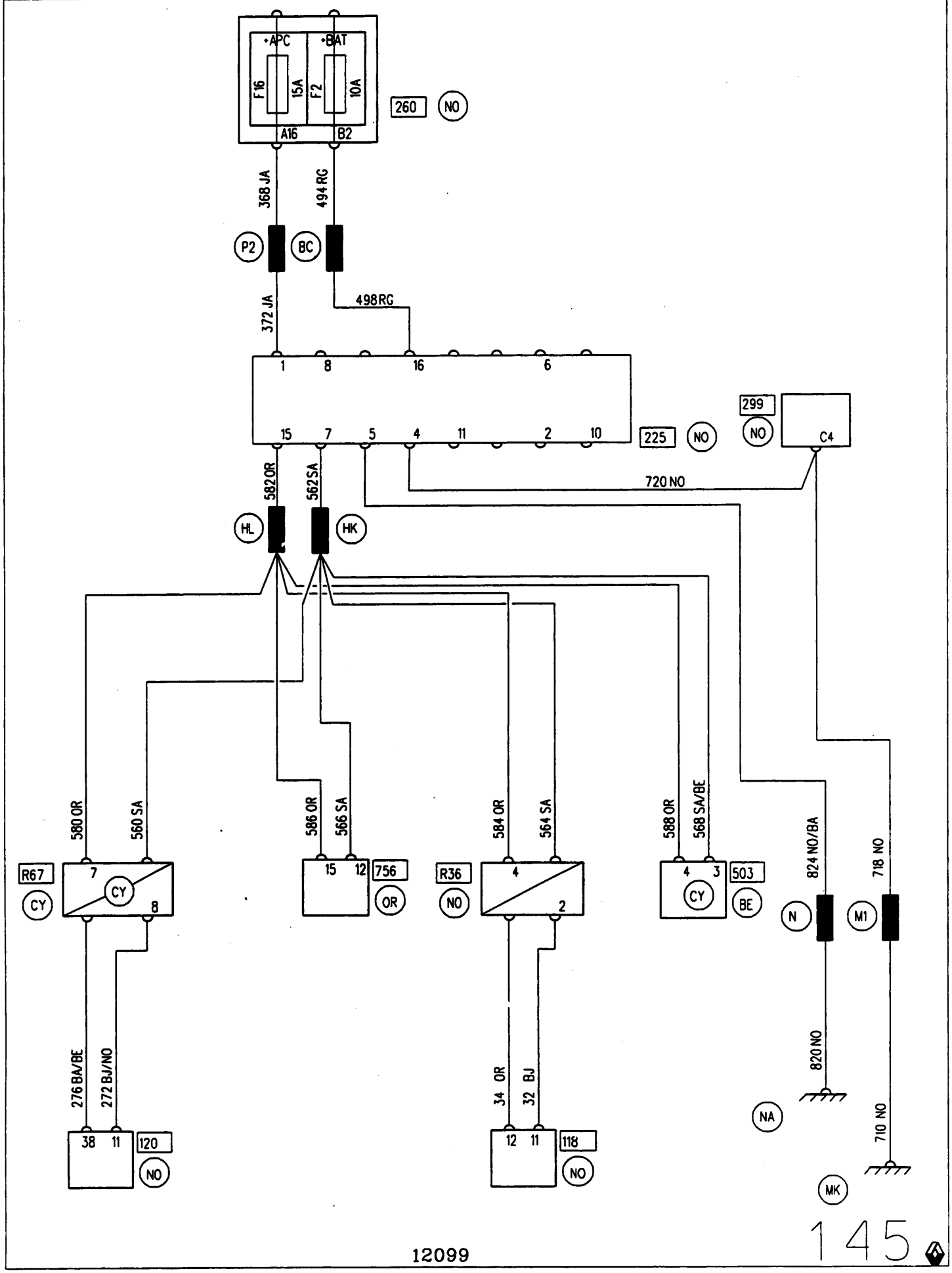

OBD2 DIAGNOSTIC SOCKET 98

X76

APPLICATION: F / K
LHD / F8Q

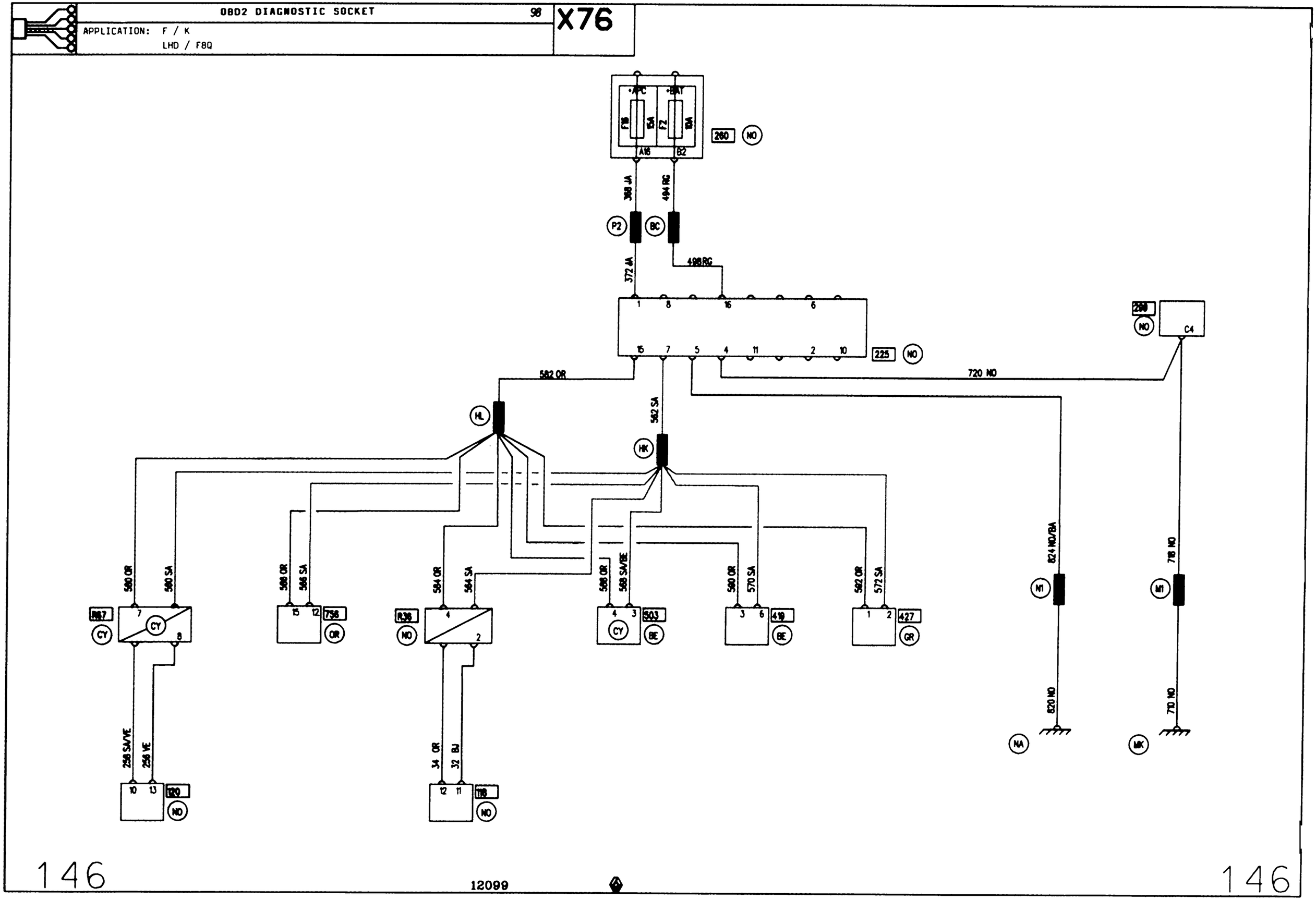

146

12099

146

APPLICATION: F / K
RHD / F8Q

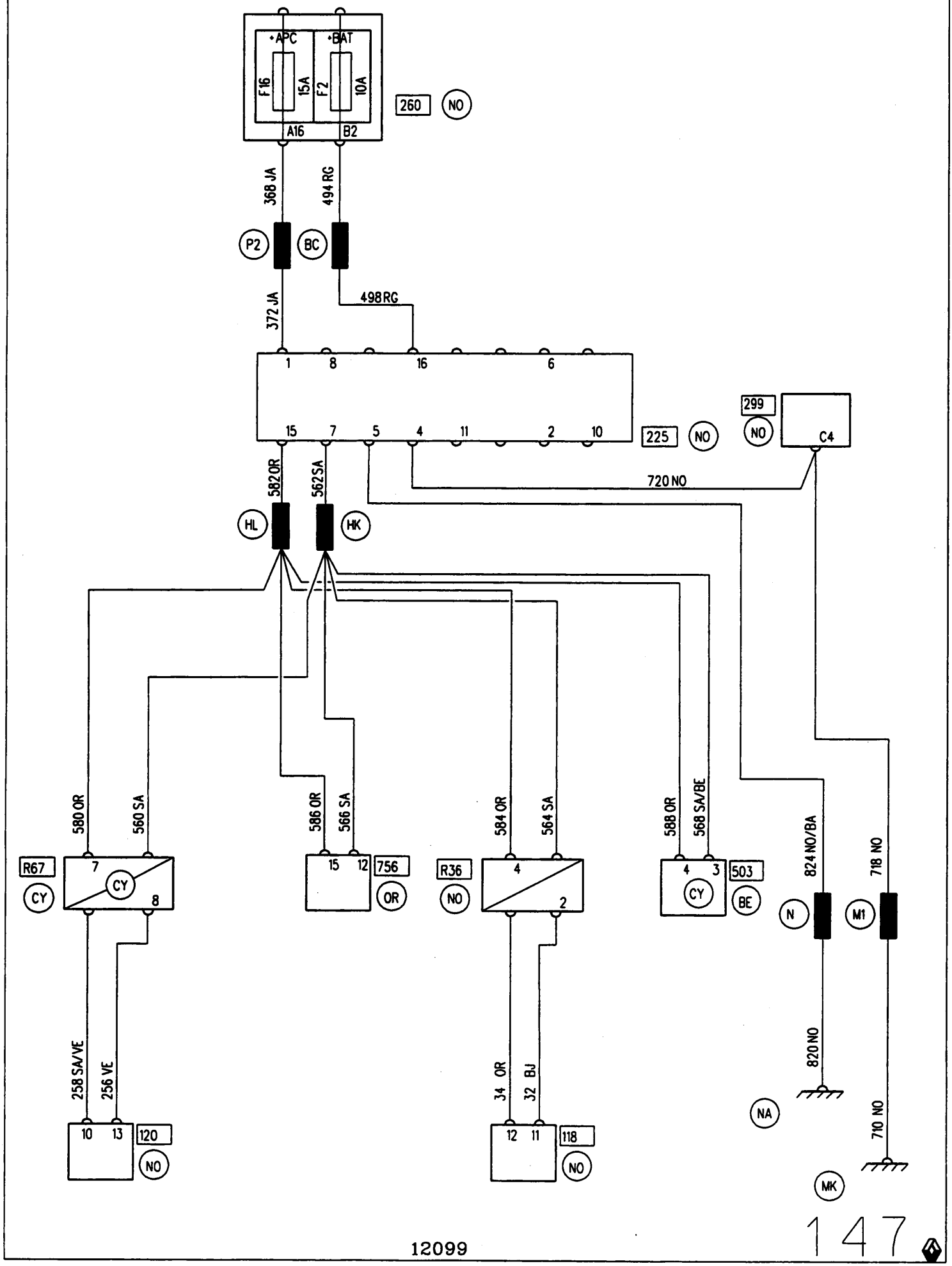

APPLICATION: F / K
F8Q / MANUAL GEARBOX / BASIC HEATER

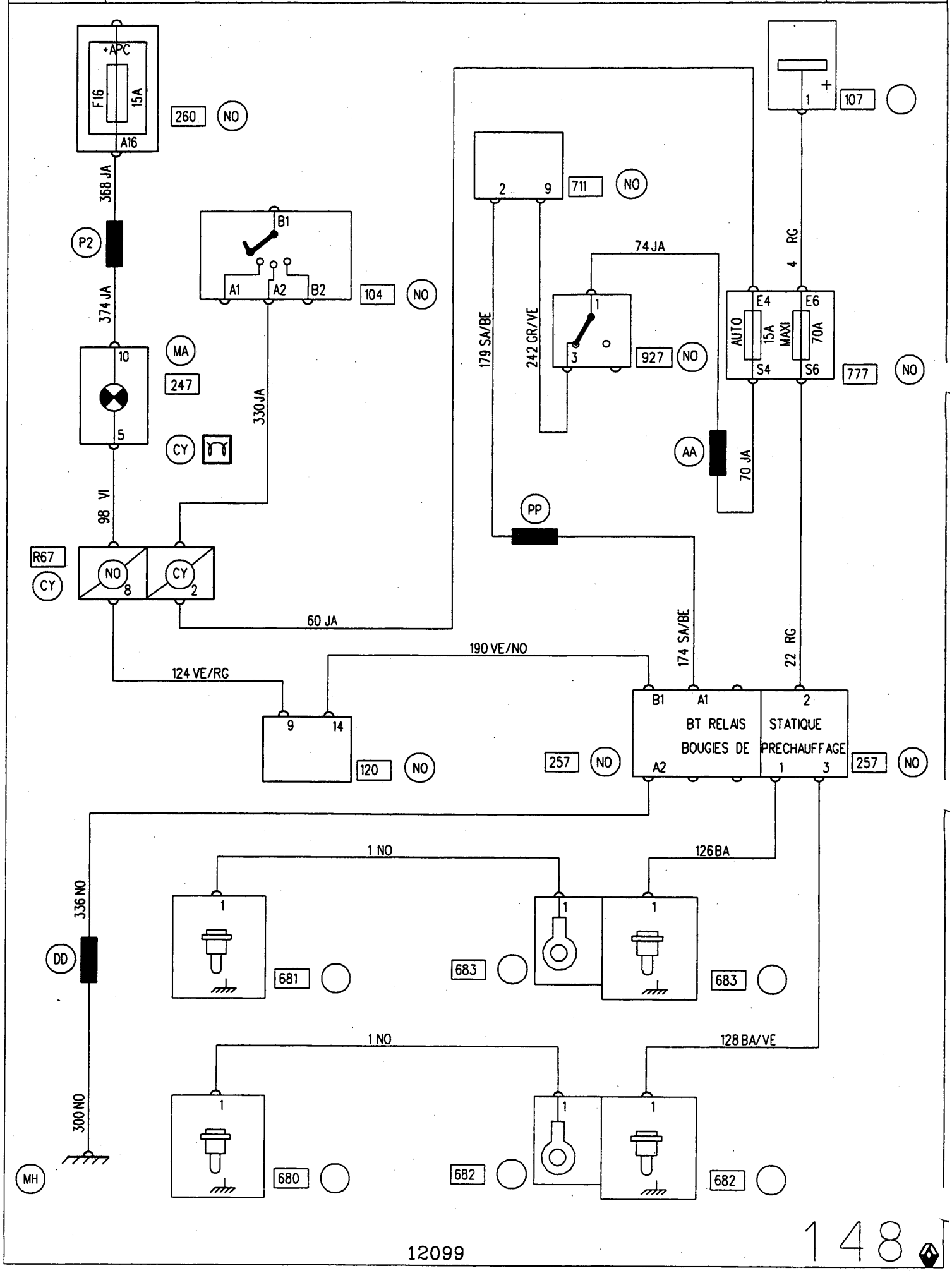

APPLICATION: F / K
F8Q 630 / MANUAL GEARBOX / AIR CONDITIONING

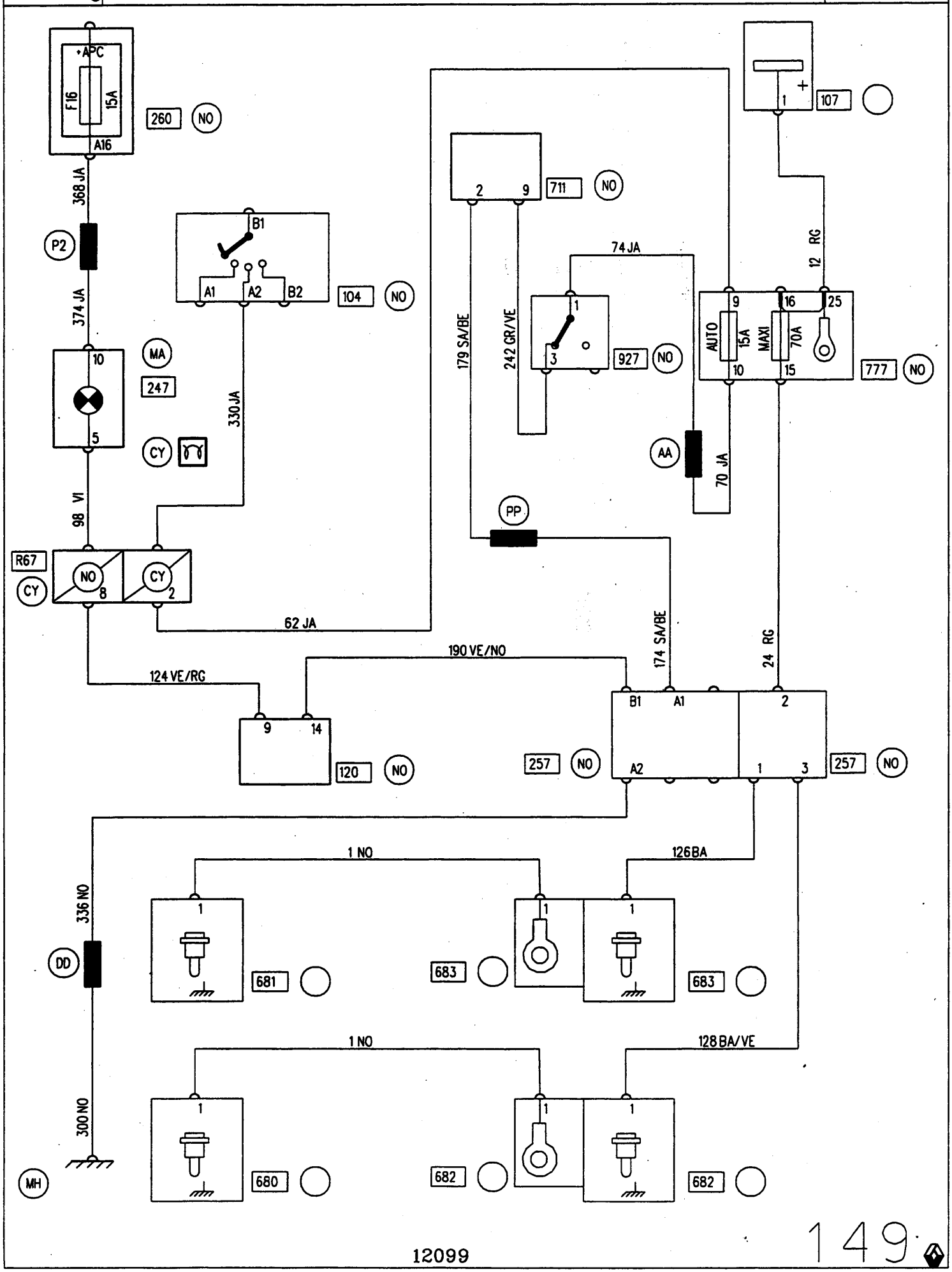

12099

149

APPLICATION: F / K
2X5KS

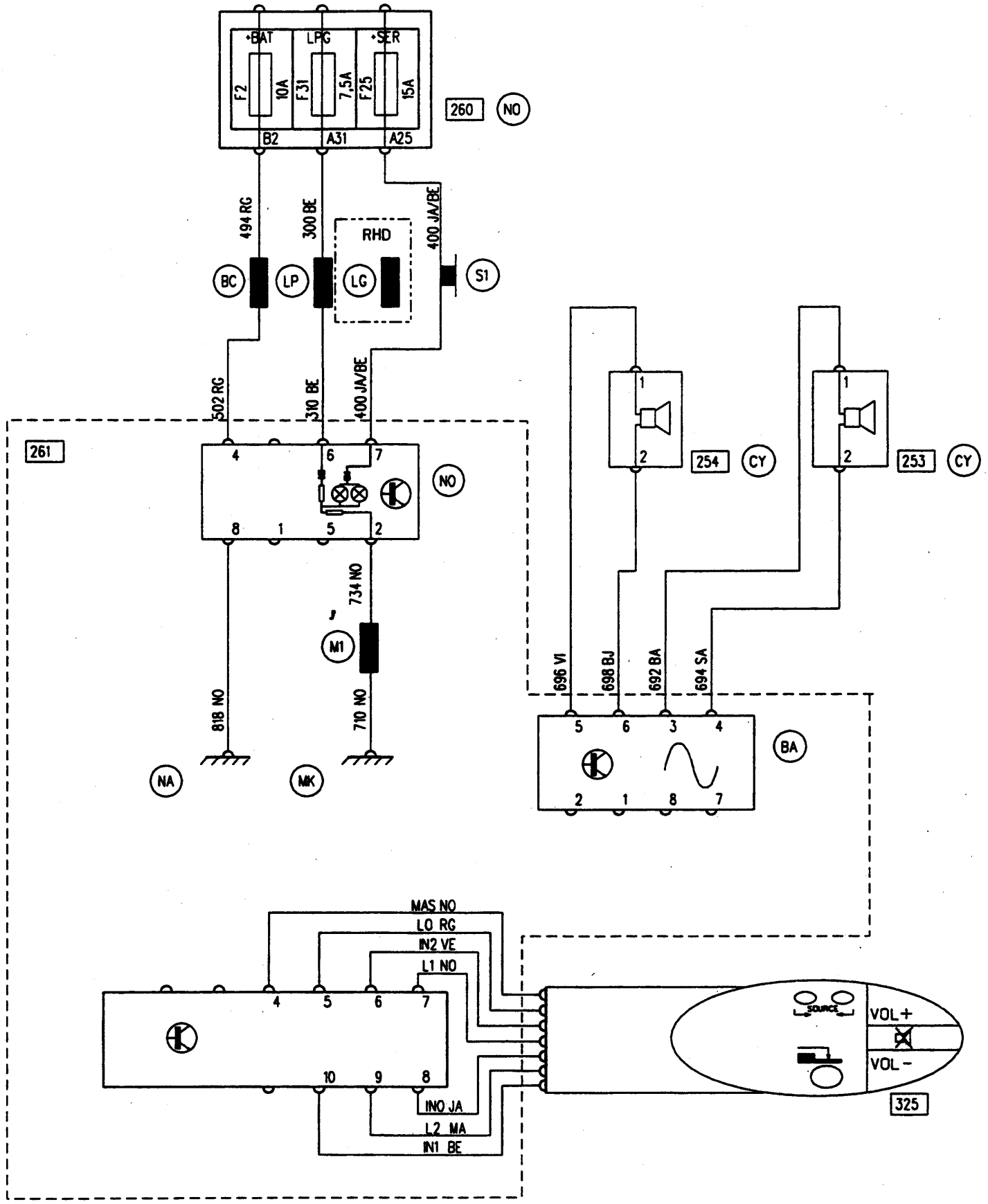

12099

150

APPLICATION: F / K
LHD / 2X8KI

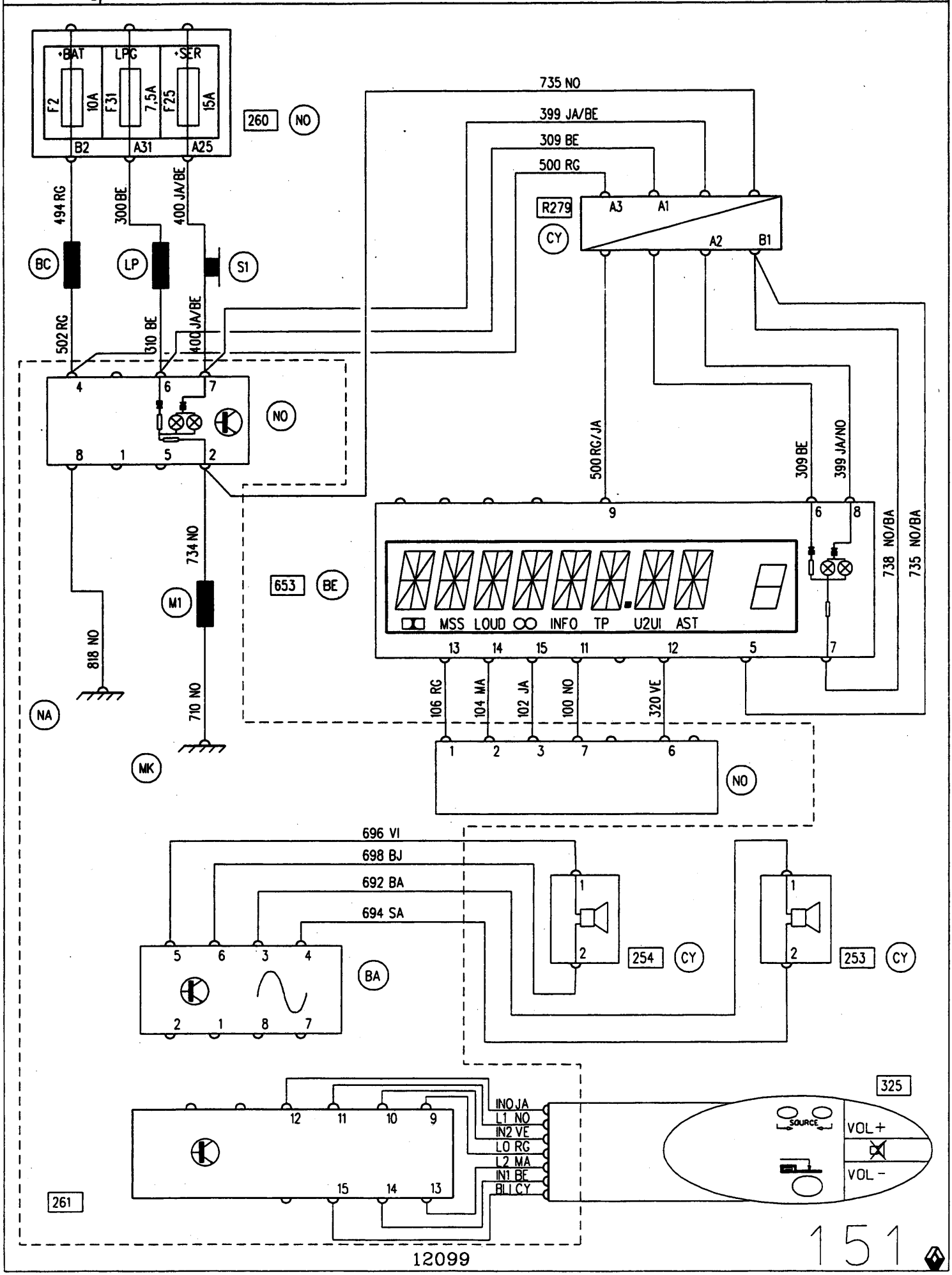

APPLICATION: K
LHD / 4X15CI / 4X15KI

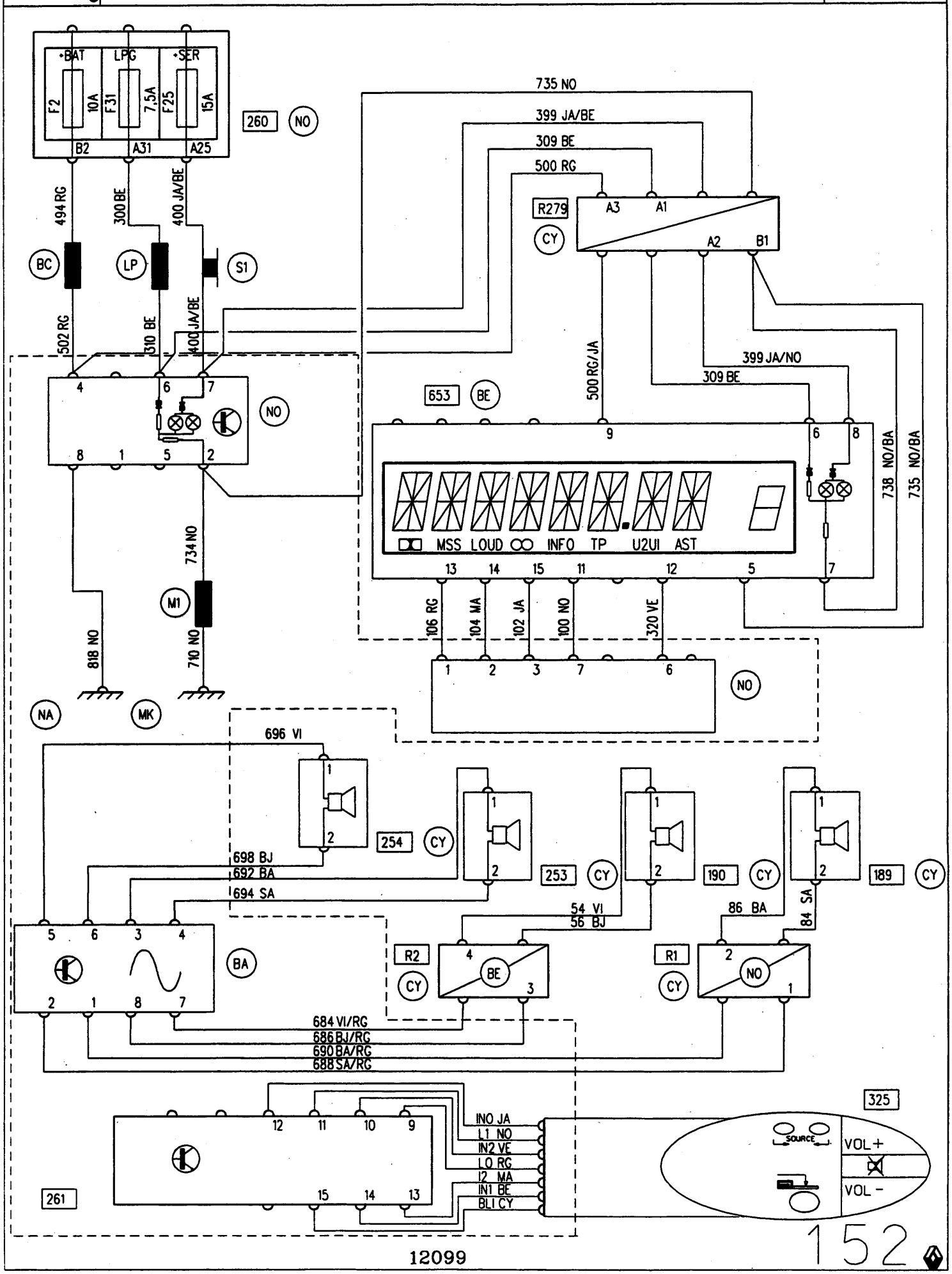

DIESEL FUEL FILTER HEATER

98

X76

APPLICATION: F / K
F8Q 630 / AIR CONDITIONING / PAS / MANUAL STEERING

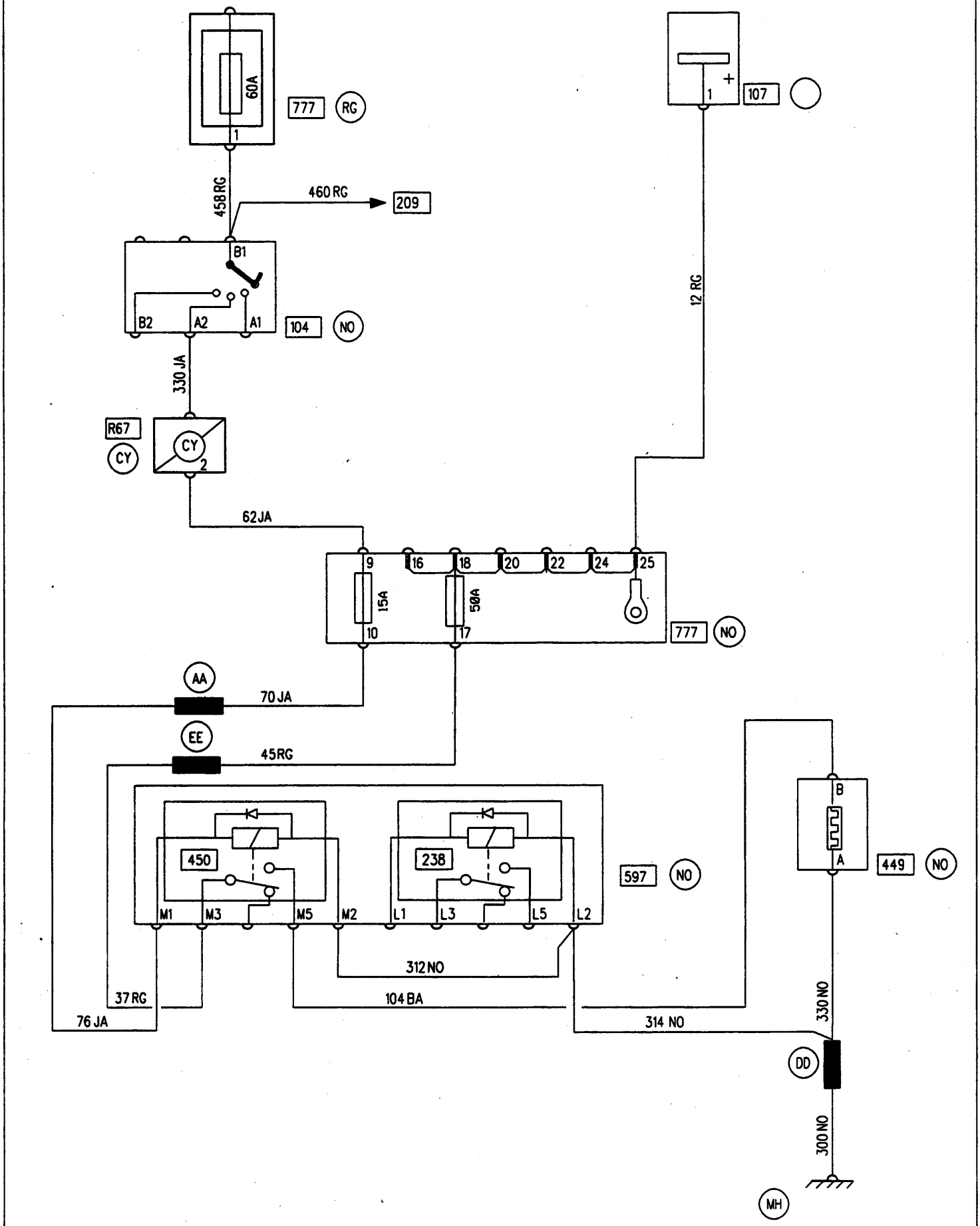

12099

153

DIESEL FUEL FILTER HEATER

X76

APPLICATION: F / K
F8Q 630 / BASIC HEATER

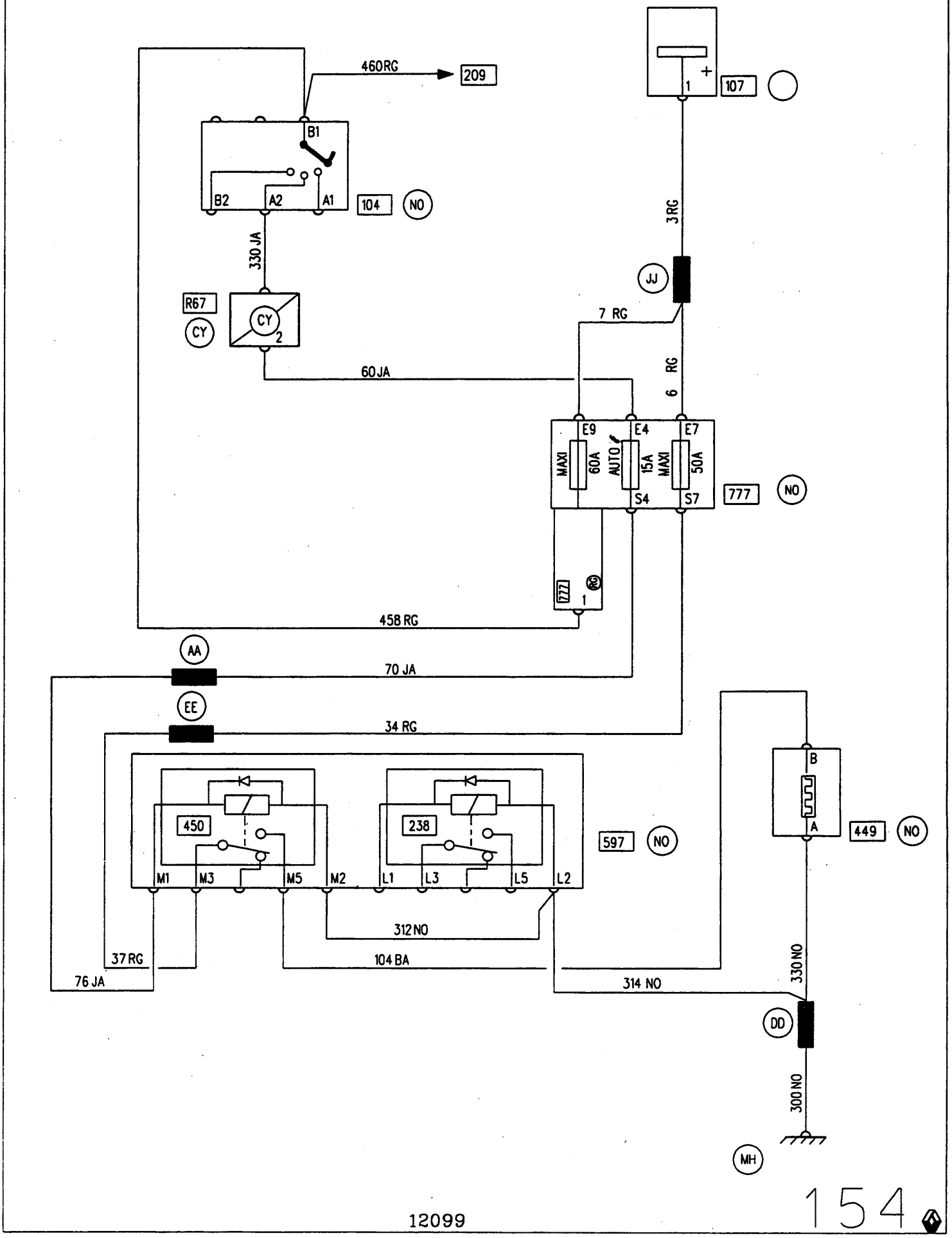

APPLICATION: F / K
F8Q 662 / MANUAL GEARBOX / BASIC HEATER

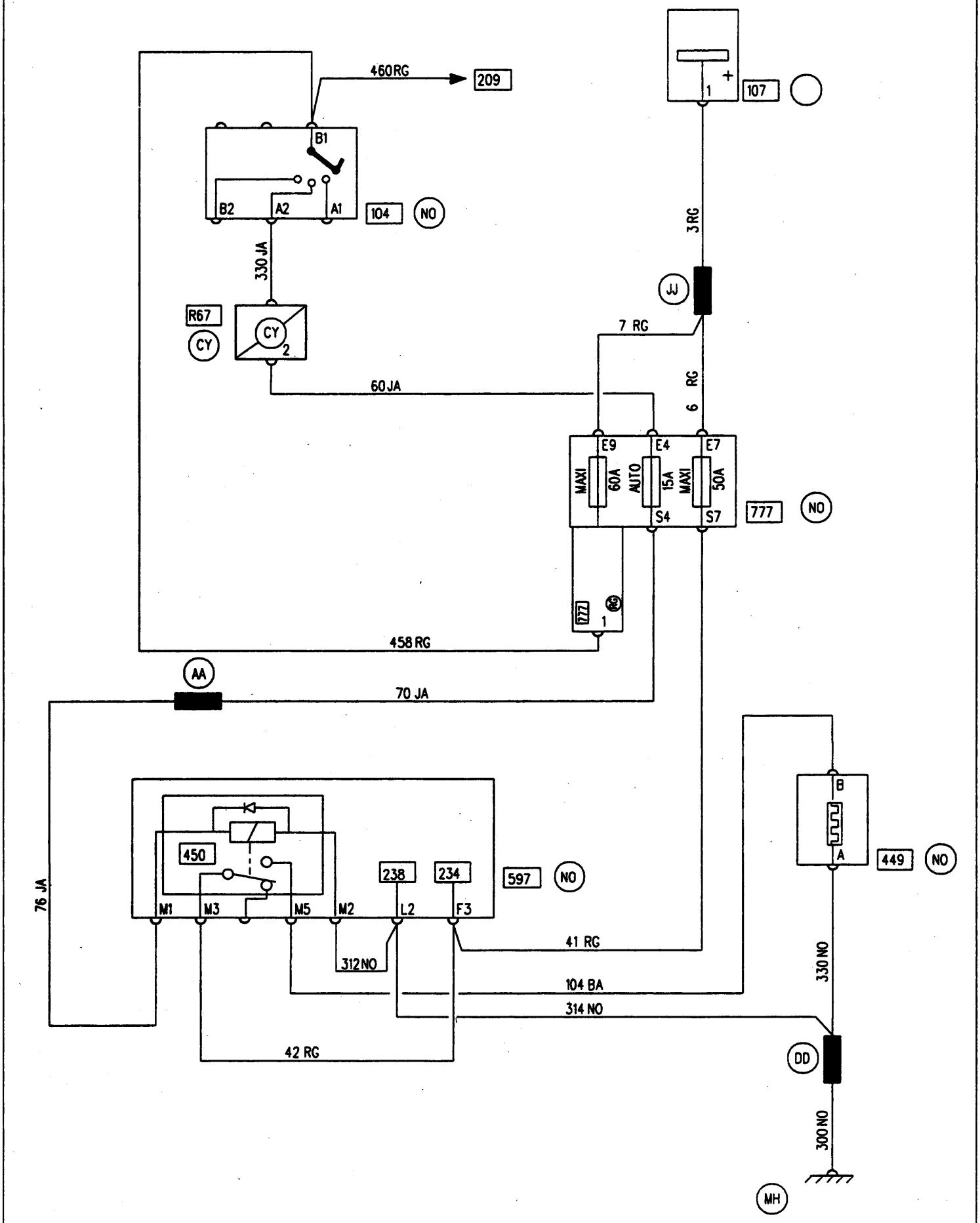

12099

155

APPLICATION: F / K
E7J 780 / MANUAL GEARBOX/ BASIC HEATER / INCREASED PAYLOAD

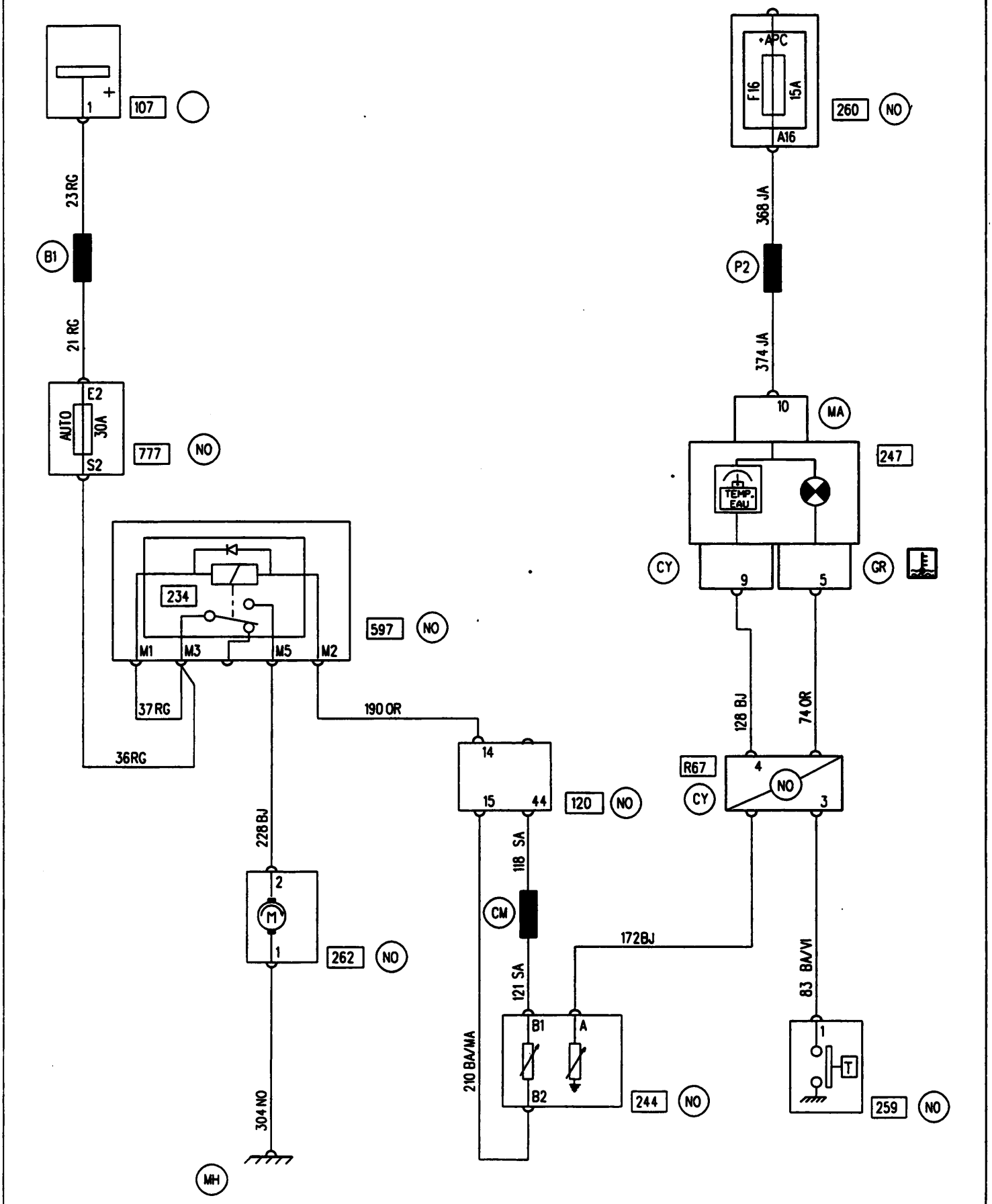

12099

156

APPLICATION: F / K
E7J 632 / MANUAL GEARBOX / BASIC HEATER

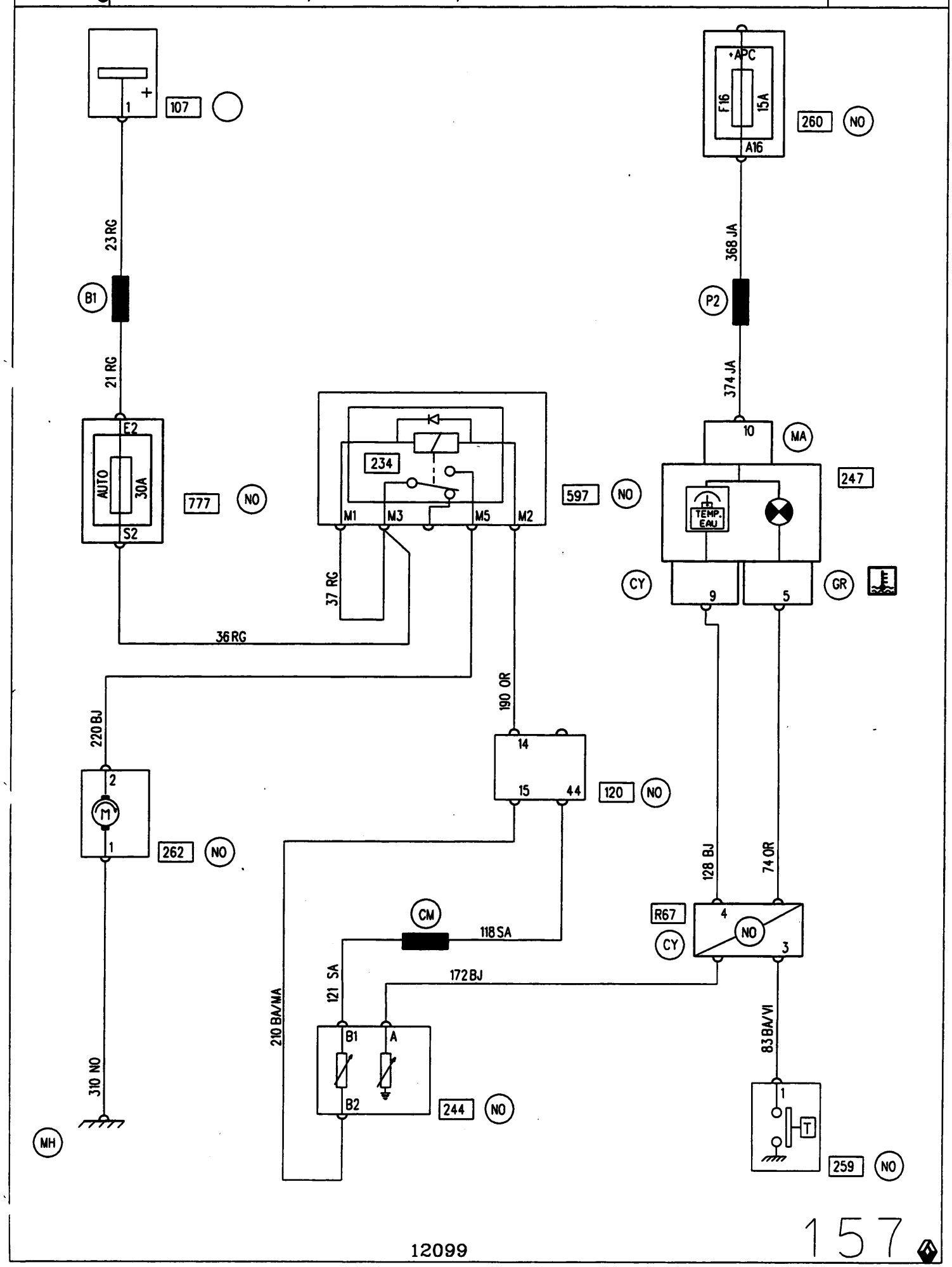

E7J 340W COOLING FAN 98

APPLICATION: F / K

LHD / E7J 632 / MANUAL GEARBOX / AIR CONDITIONING

X76

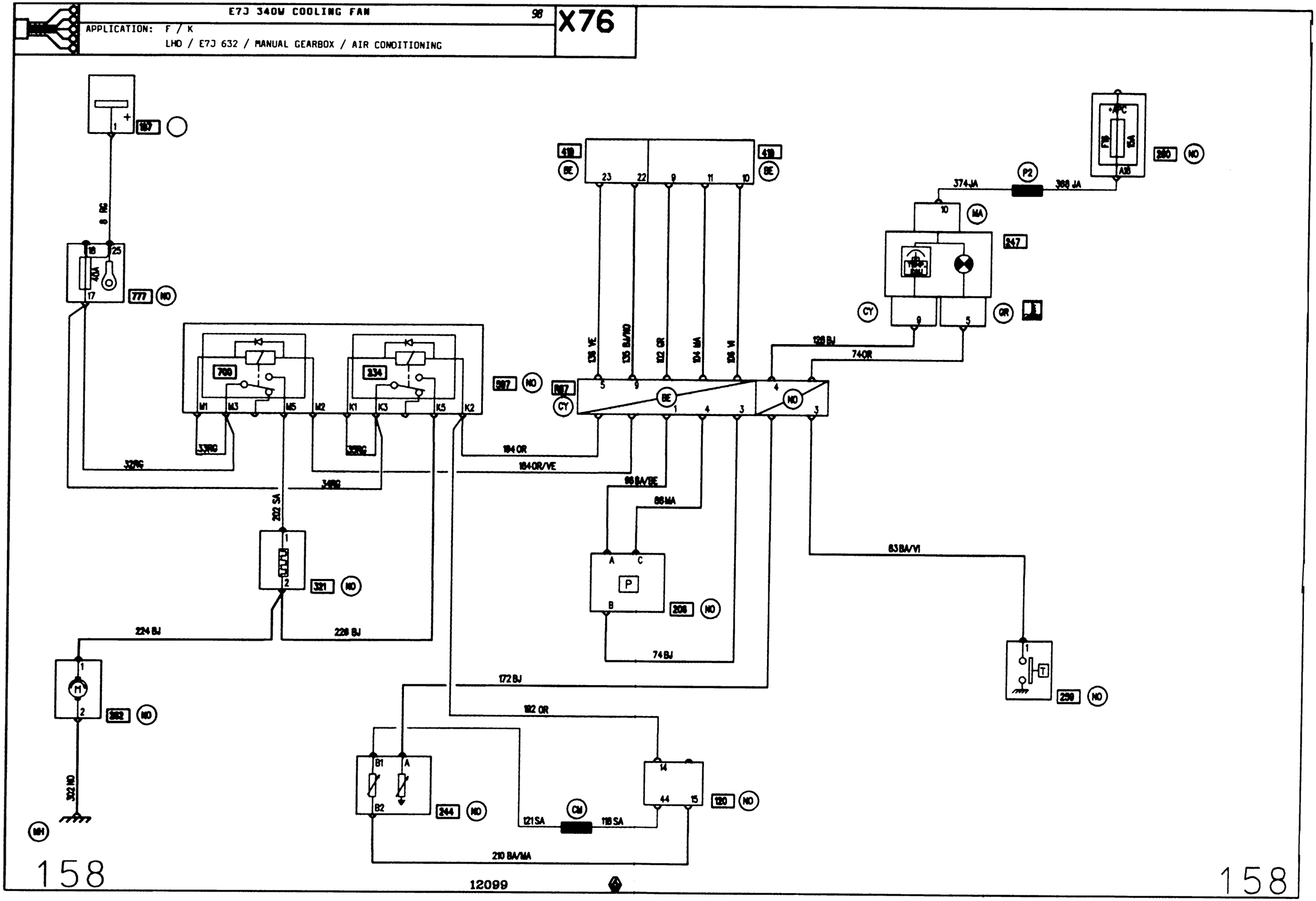

D7F AC NORMAL CLUTCH COOLING FAN 98

APPLICATION: F / K
LHD / D7F 710 / MANUAL GEARBOX / AC / PAS / MANUAL STEERING

X76

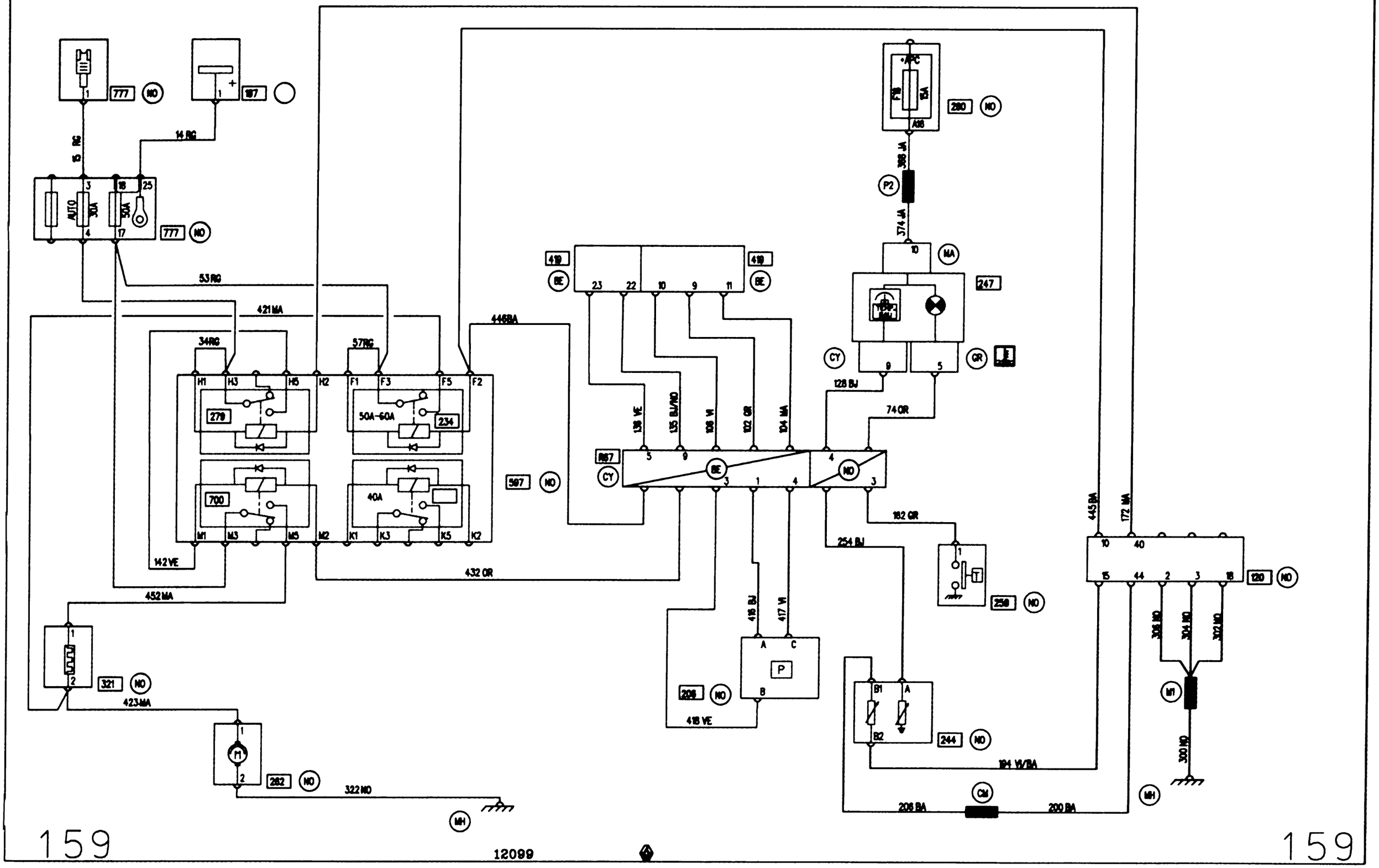

APPLICATION: F / K
D7F 710 / MANUAL GEARBOX / BASIC HEATER / PAS / MANUAL STEERING

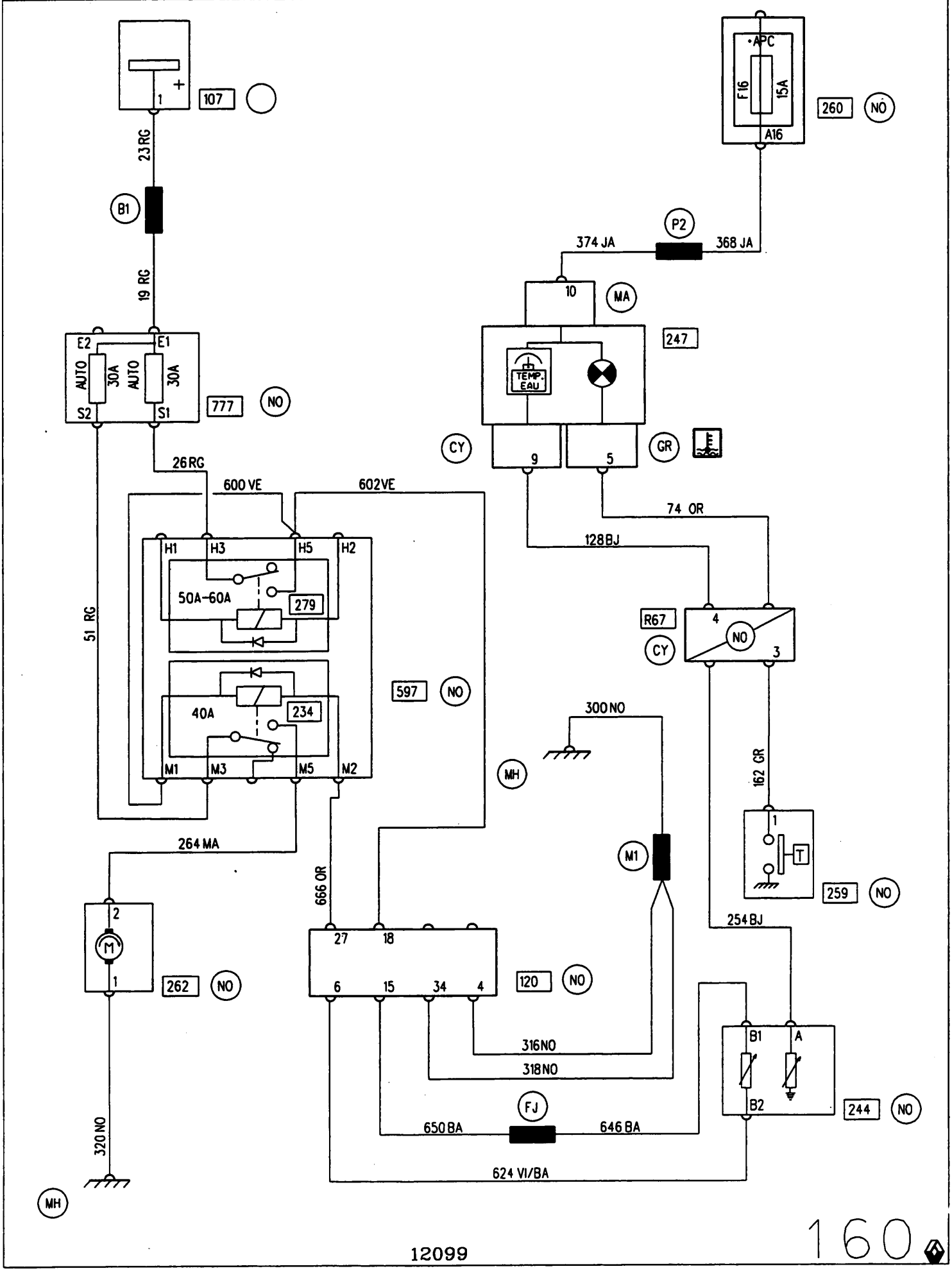

12099

160

APPLICATION: F / K
F8Q 630 / BASIC HEATER

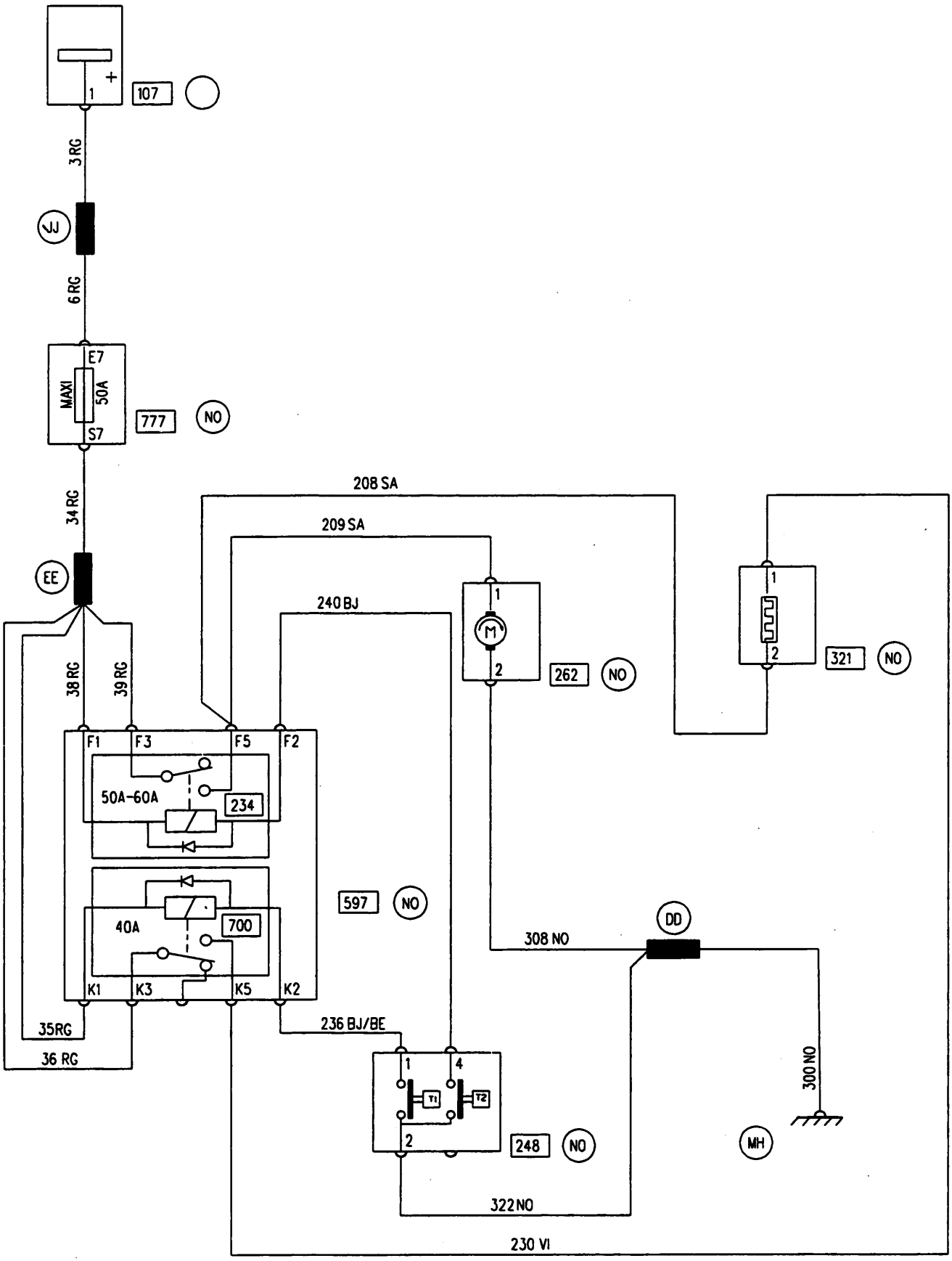

12099

161

F8Q·460W COOLING FAN 98

APPLICATION: · F / K

LHD / F8Q 630 / AIR CONDITIONING / POWER STEERING / MANUAL STEERING

X76

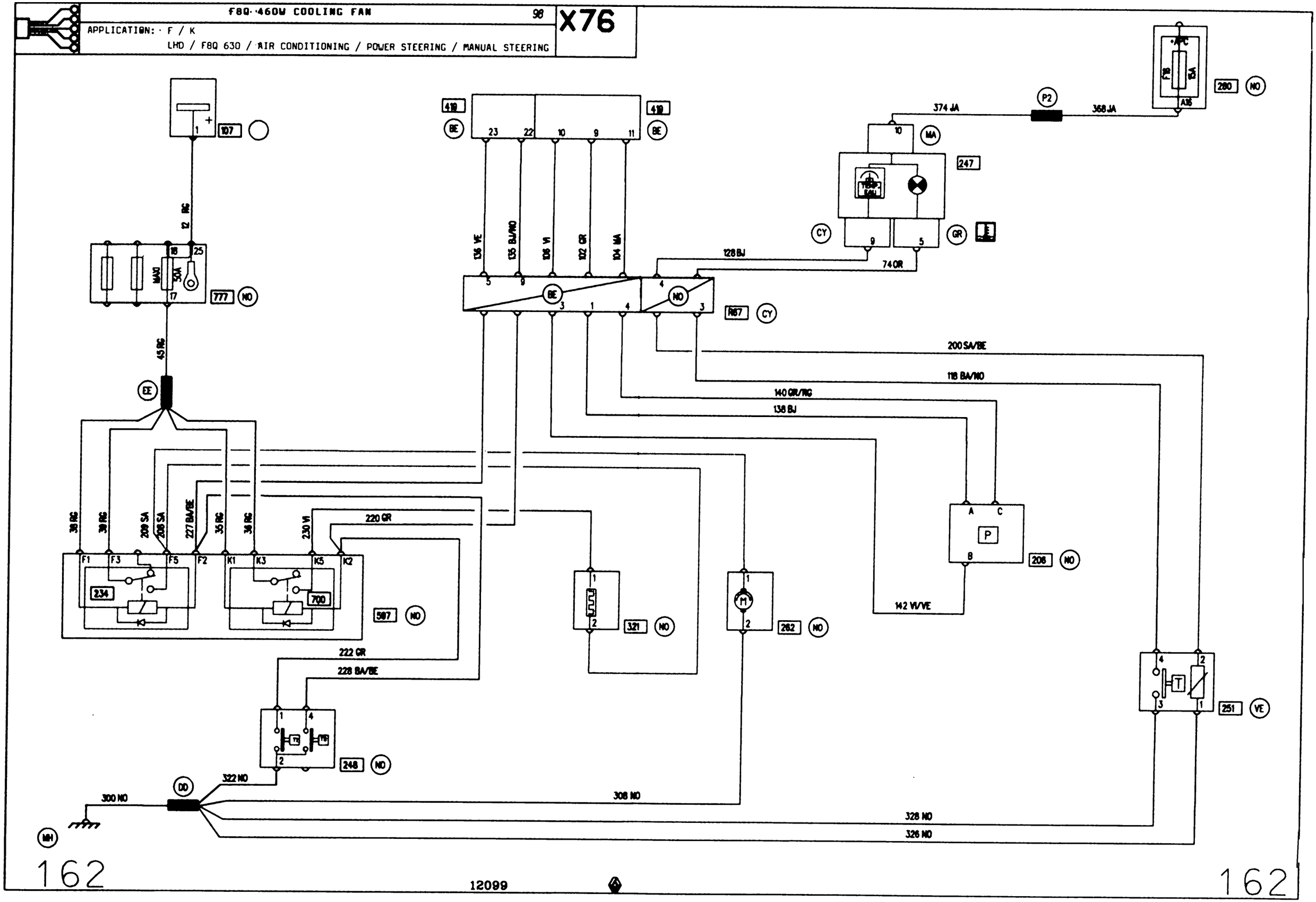

APPLICATION: F / K
F8Q 662 / MANUAL GEARBOX / BASIC HEATER

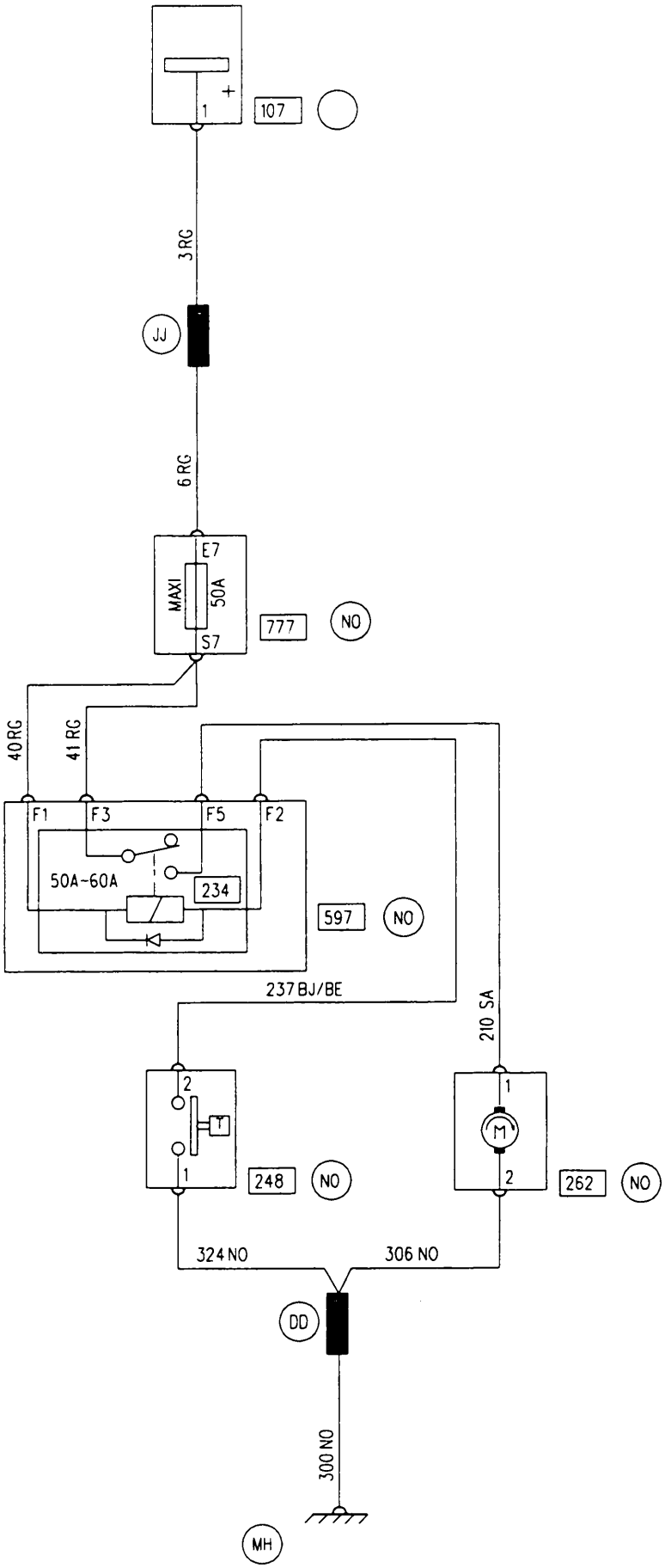

12099

163

APPLICATION: F / K

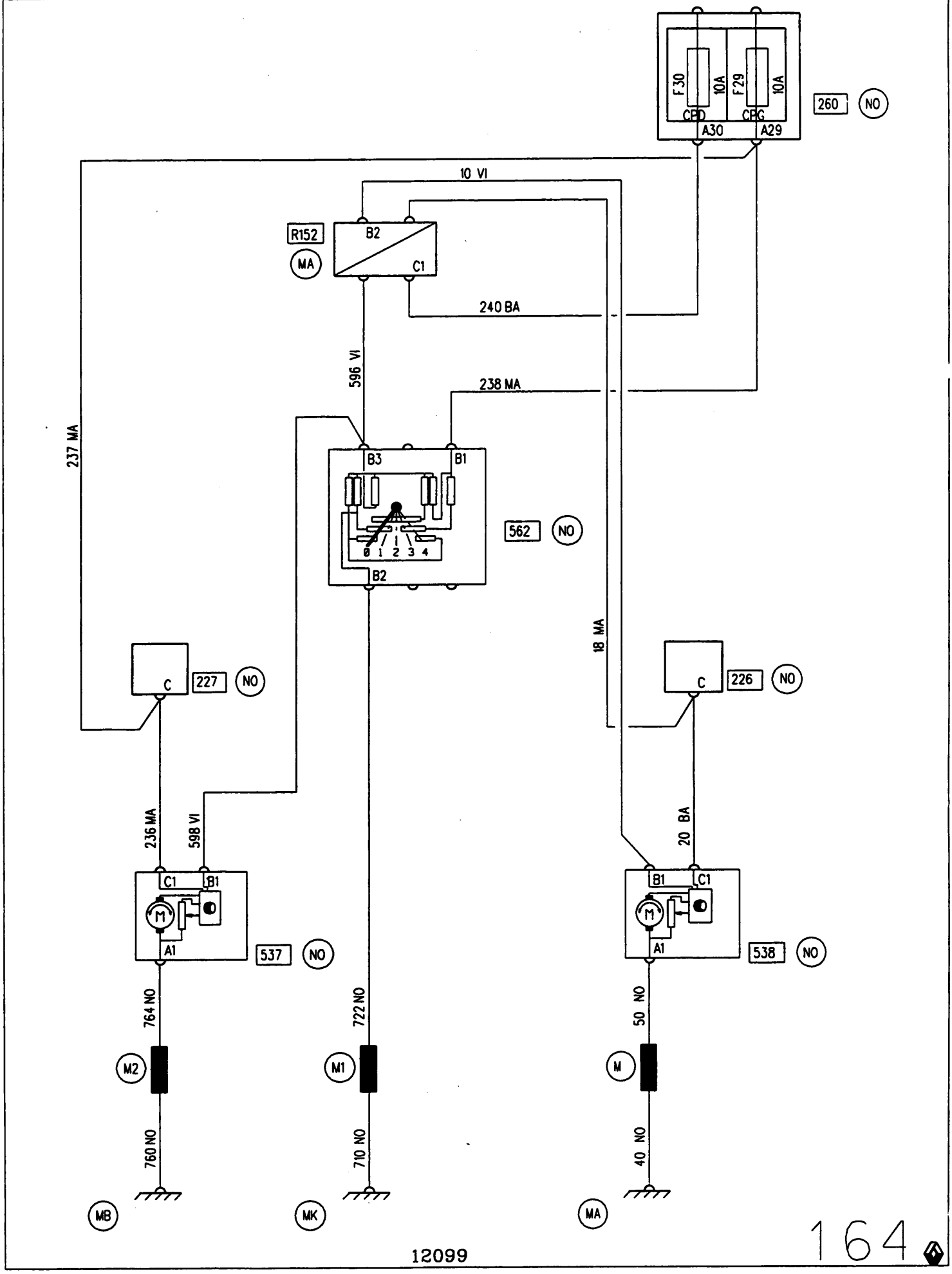

APPLICATION: F / K

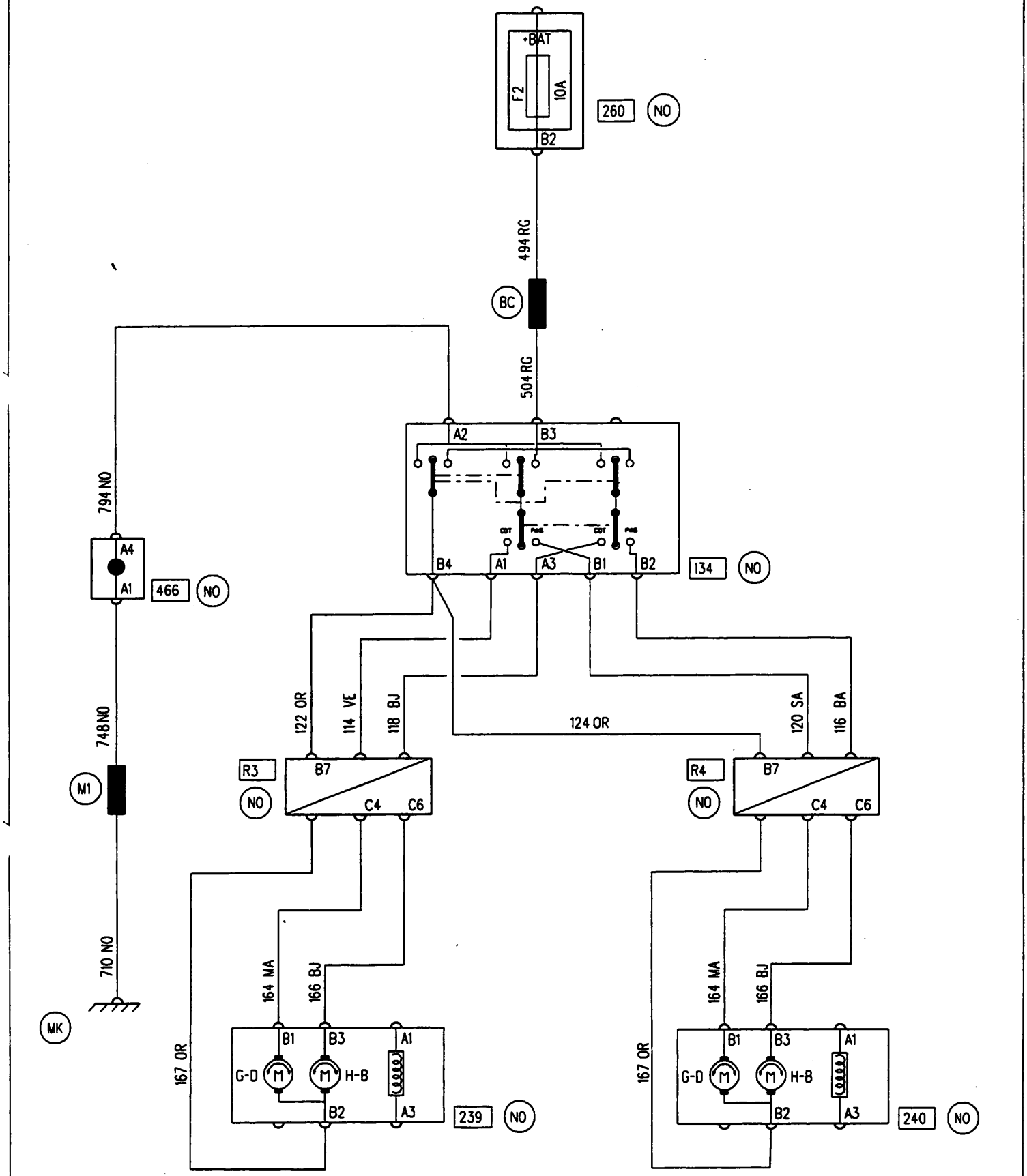

BASE DIESEL INSTRUMENT PANEL 98

X76

APPLICATION: K

LHD / BASE / F8Q MANUAL GEARBOX

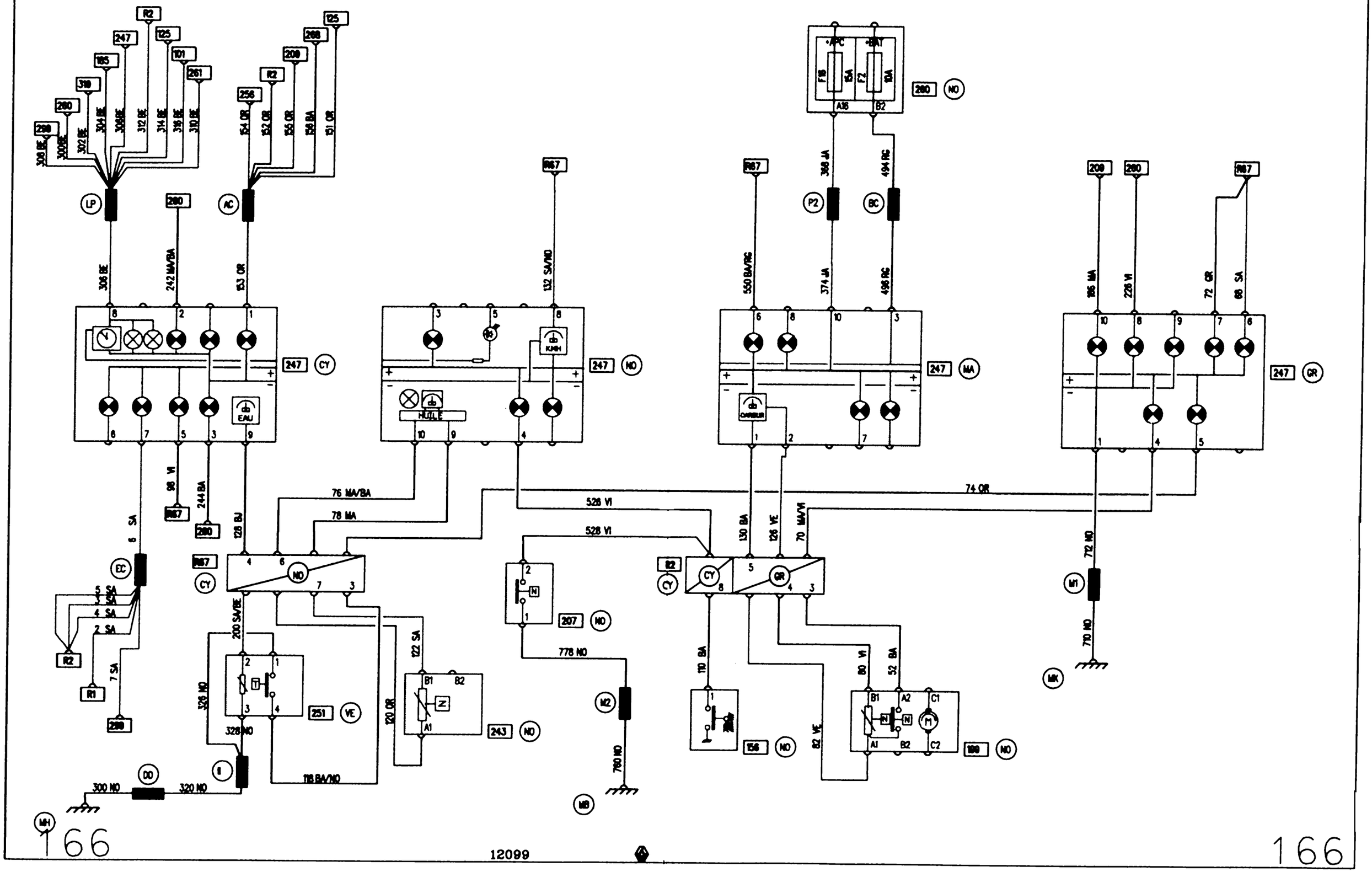

BASE DIESEL INSTRUMENT PANEL 98 **X76**

APPLICATION: F

LHD / BASE / F8Q MANUAL GEARBOX

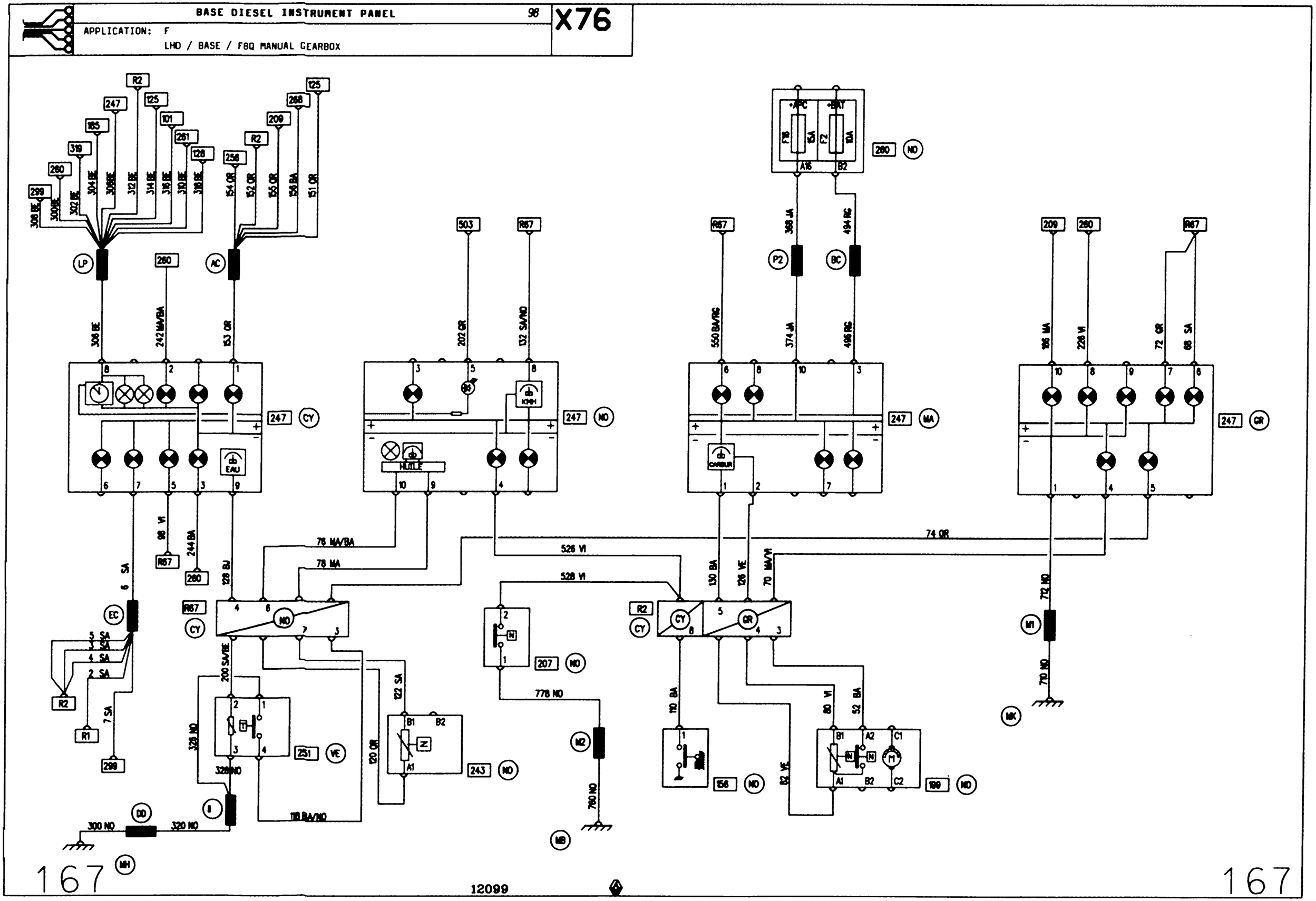

HIGH SPECIFICATION DIESEL INSTRUMENT PANEL 98

APPLICATION: F / K
LHD / F8Q HIGH SPECIFICATION

X76

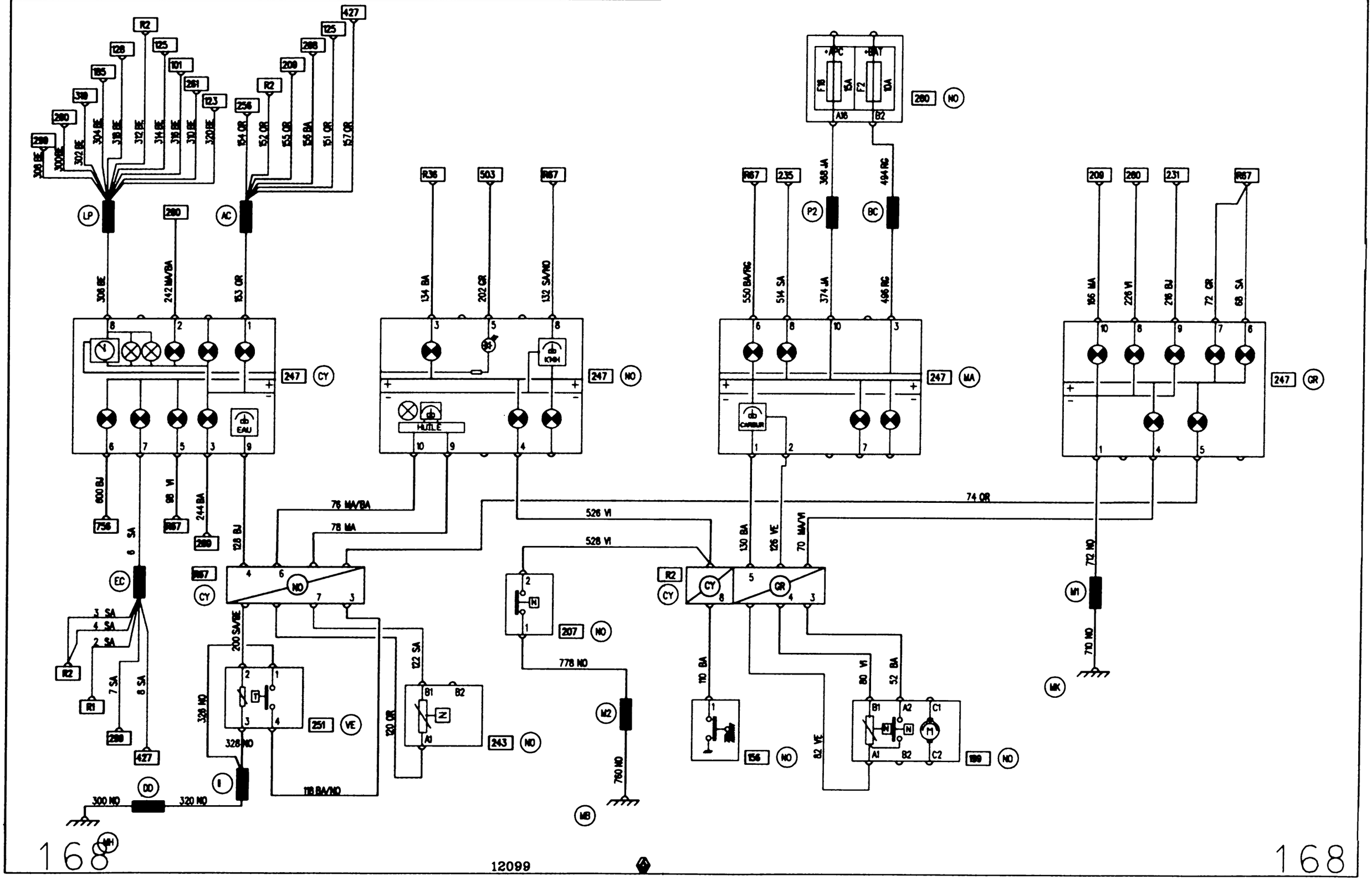

DIESEL INSTRUMENT PANEL 98

X76

APPLICATION: F / K
RHD / F8Q MANUAL GEARBOX

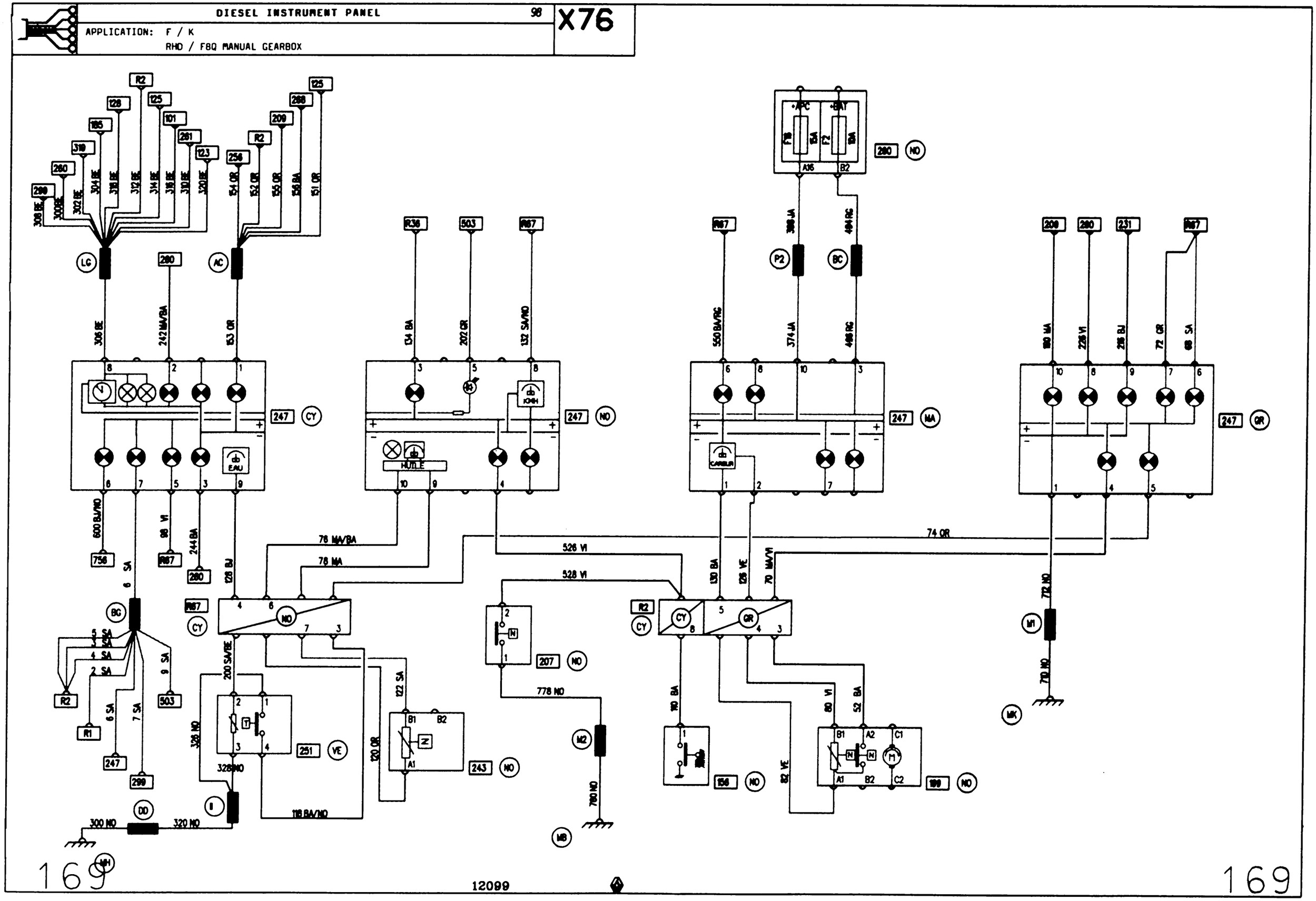

169

12099

169

BASE PETROL INSTRUMENT PANEL

98

X76

APPLICATION: K
LHD / BASE / D7F 710 EURO96 / E7J 780 EURO96

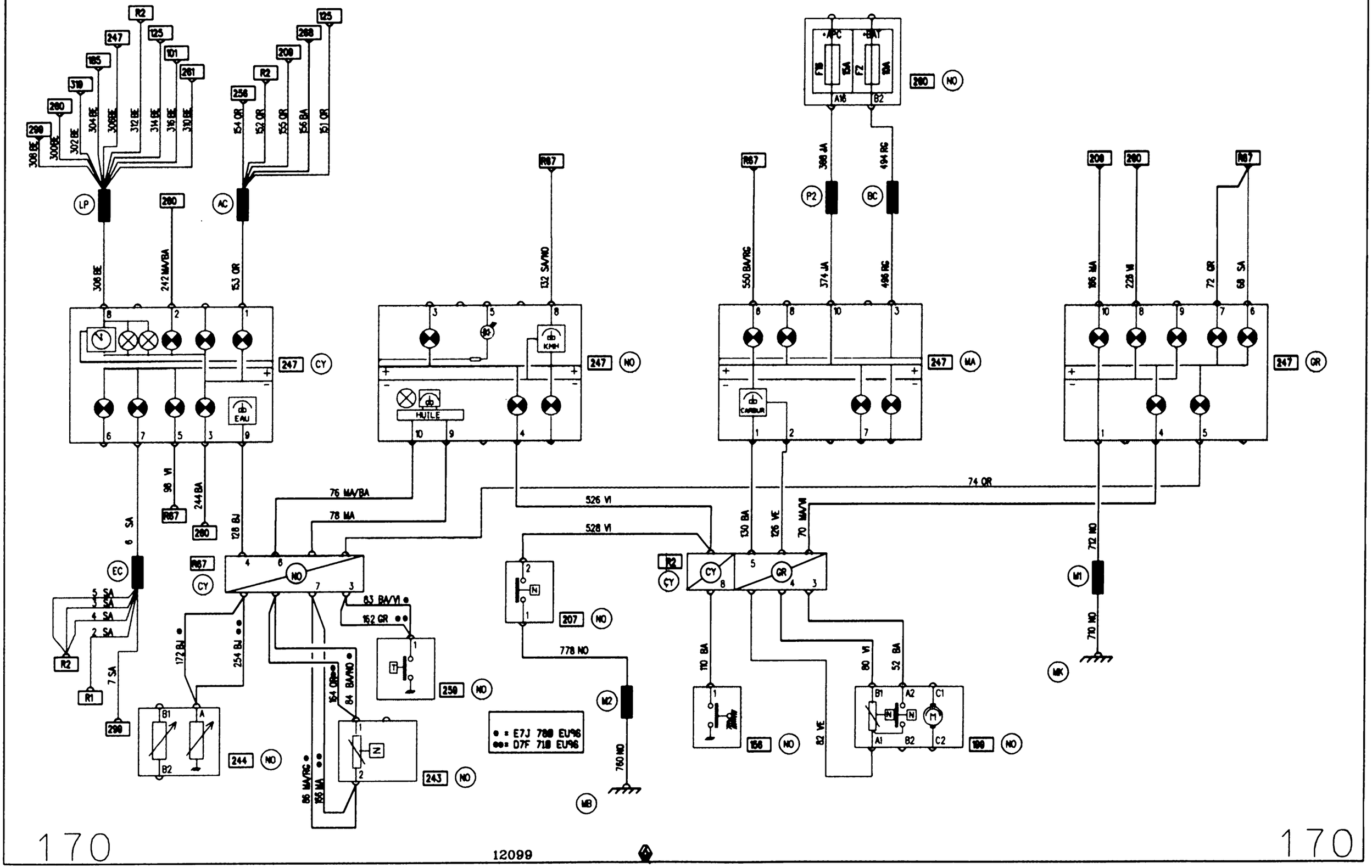

BASE PETROL INSTRUMENT PANEL 98

APPLICATION: F

LHD / BASE / D7F 710 EURO96 / E7J 780 EURO96

X76

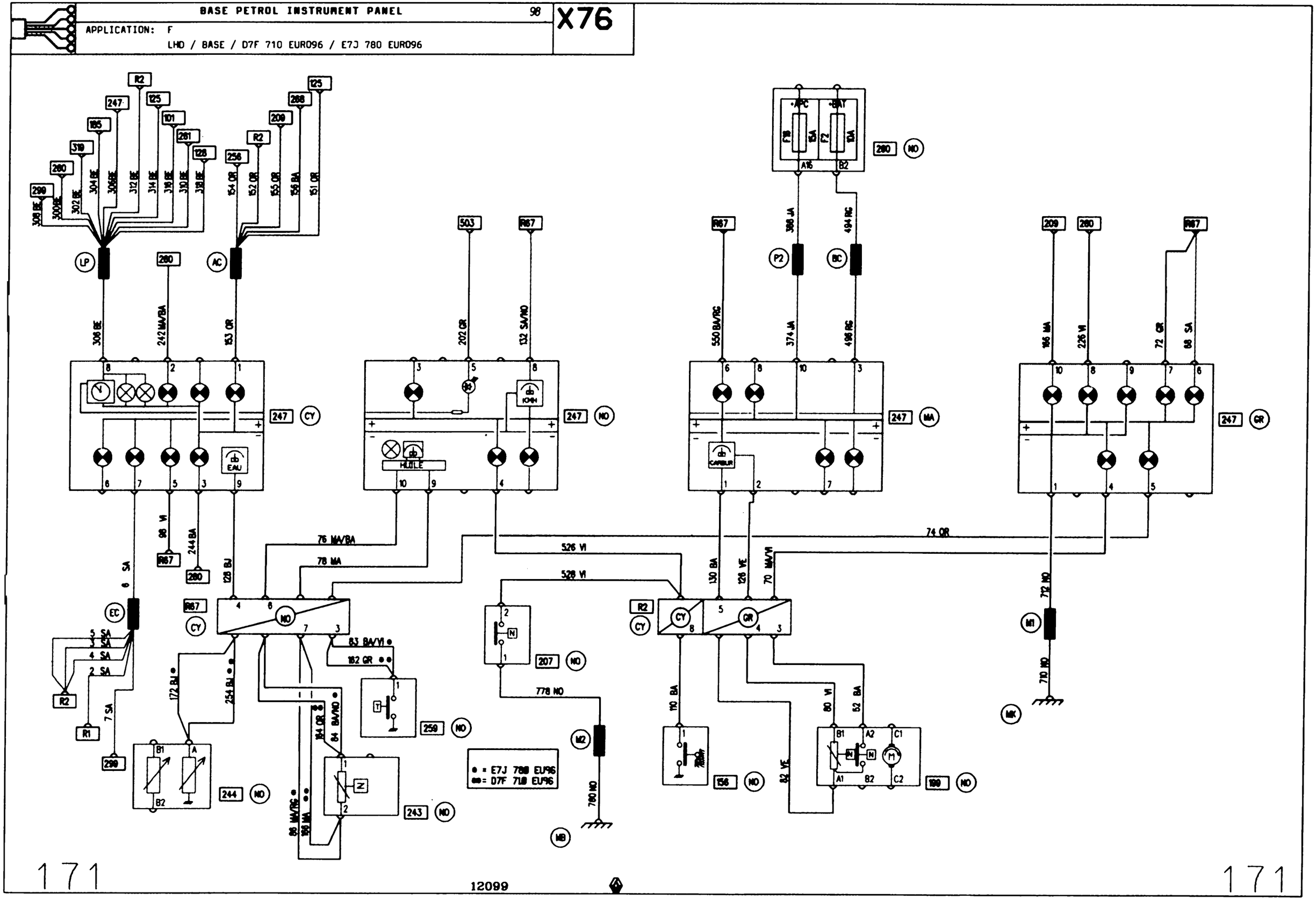

HIGH SPECIFICATION PETROL INSTRUMENT PANEL 98

X76

APPLICATION: F / K
LHD / D7F 710 / E7J 780

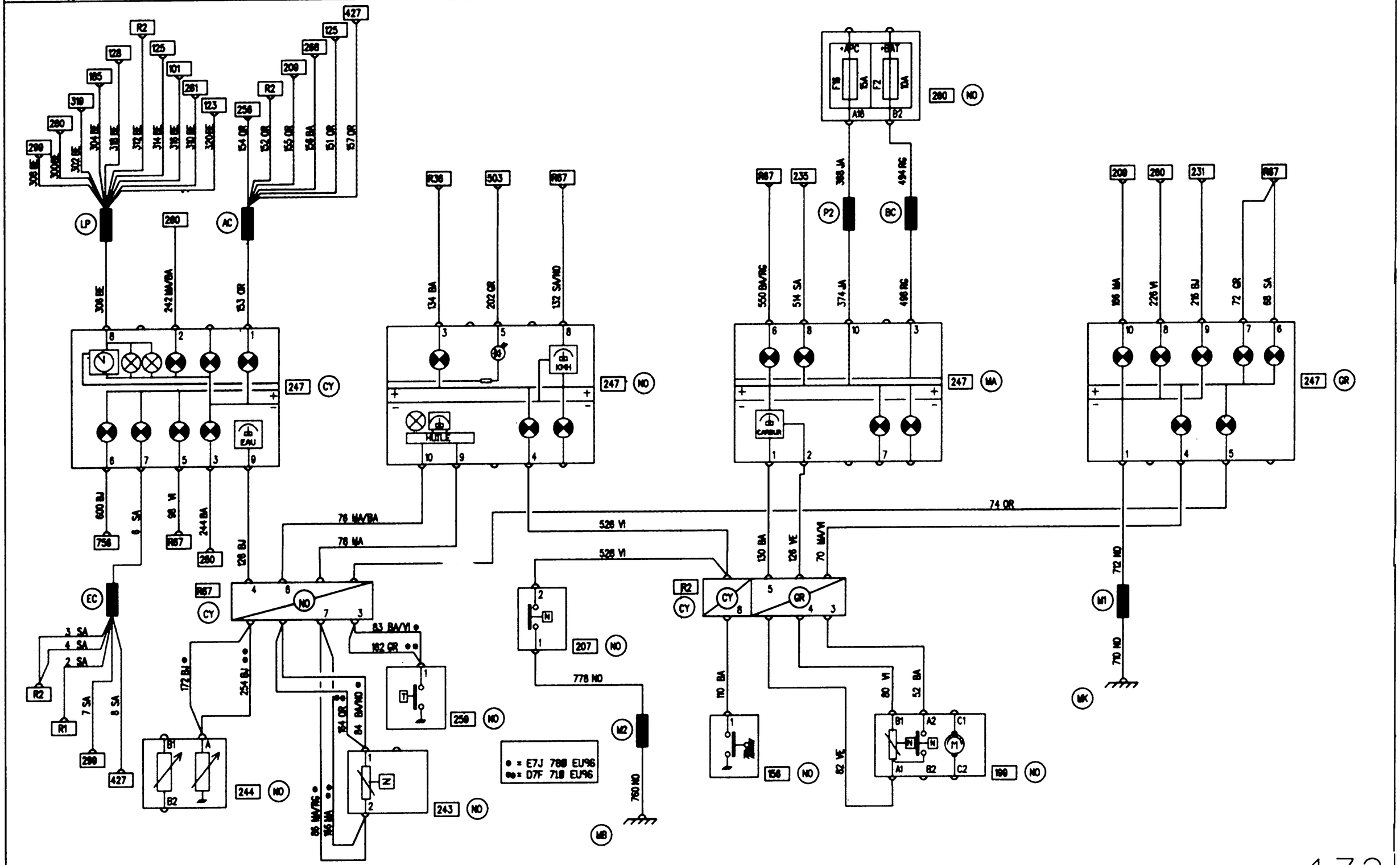

12099

PETROL INSTRUMENT PANEL 98

X76

APPLICATION: F / K
RHD / D7F 710 / E7J 780

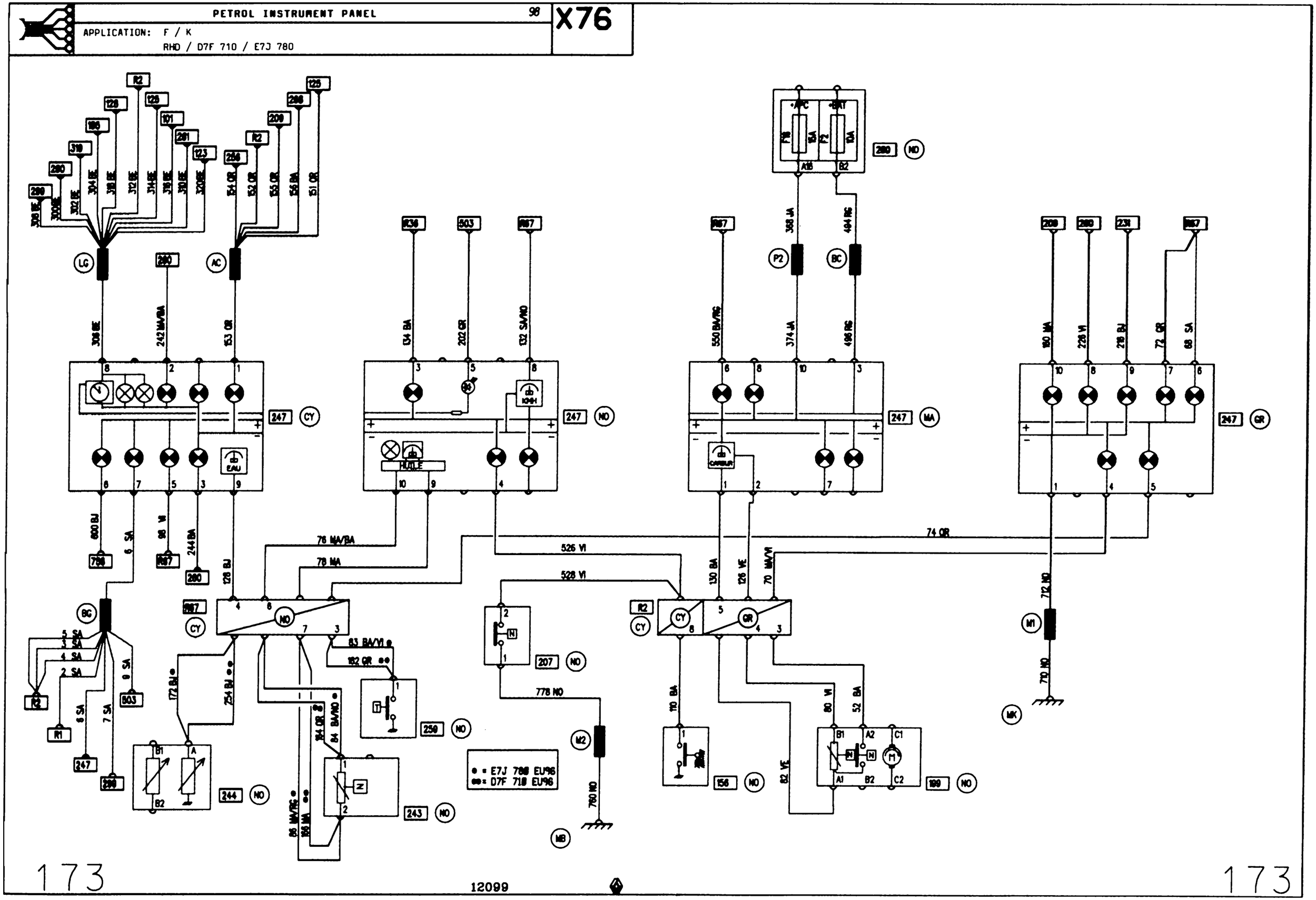

173

12099

173

APPLICATION: F / K
LHD

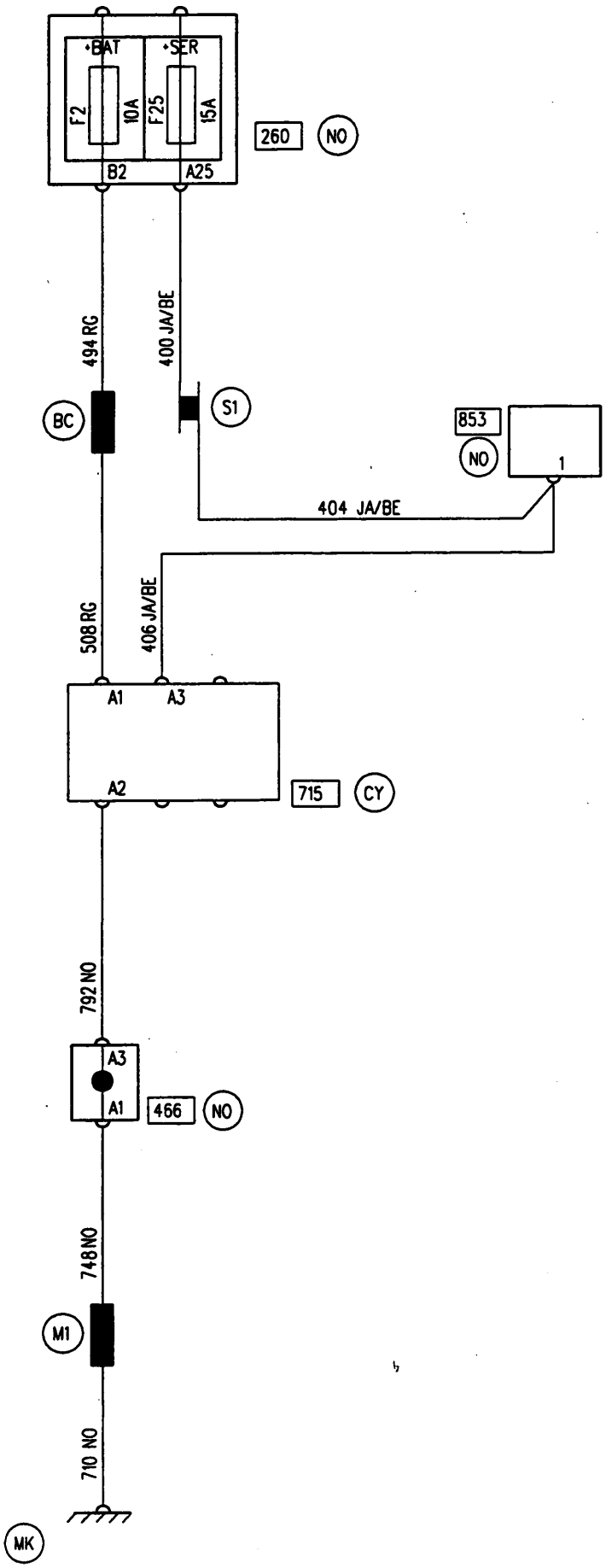

12099

174

APPLICATION: F / K

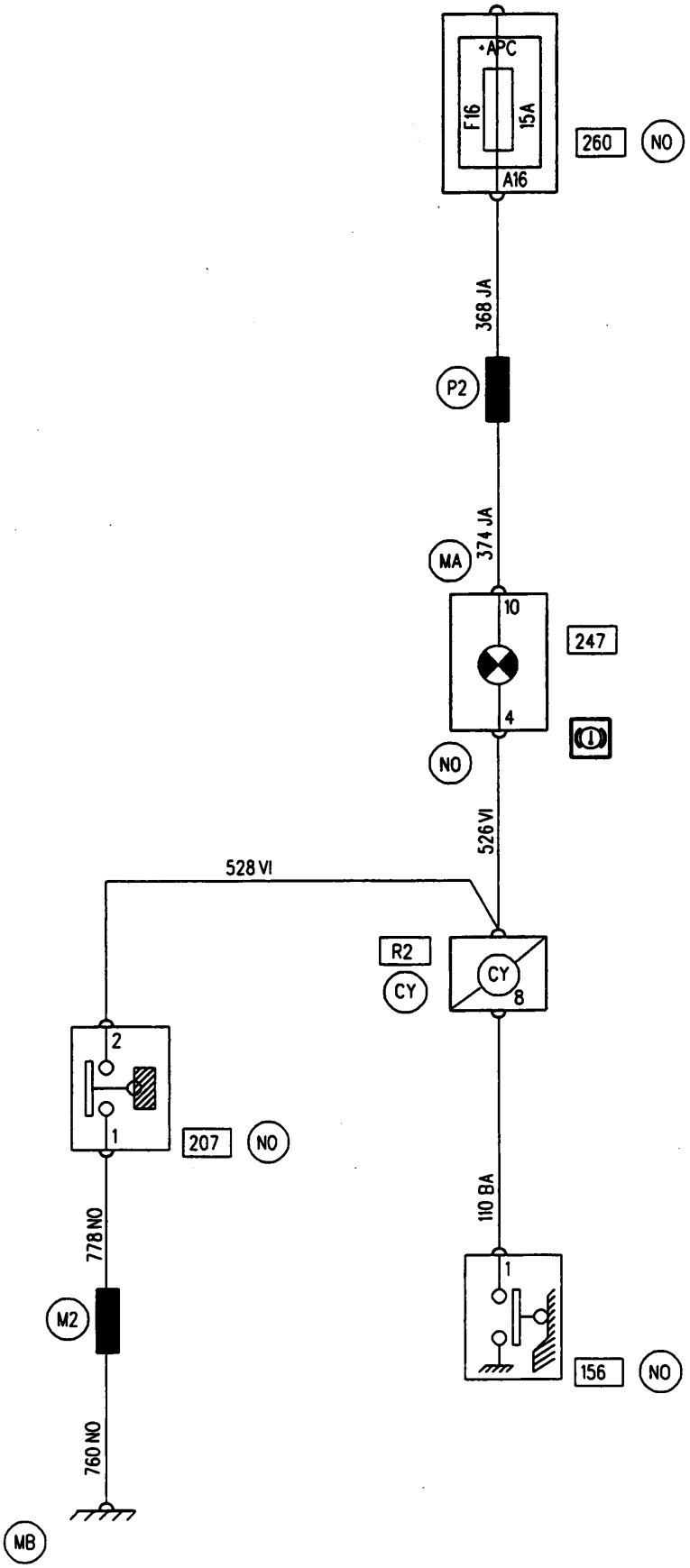

12099

175

APPLICATION: F / K
F8Q

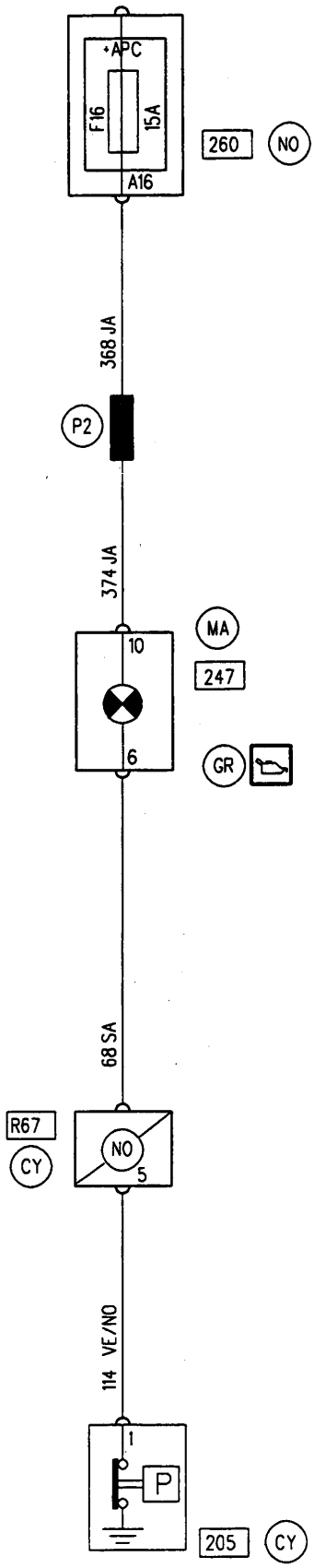

12099

176

APPLICATION: F / K
D7F

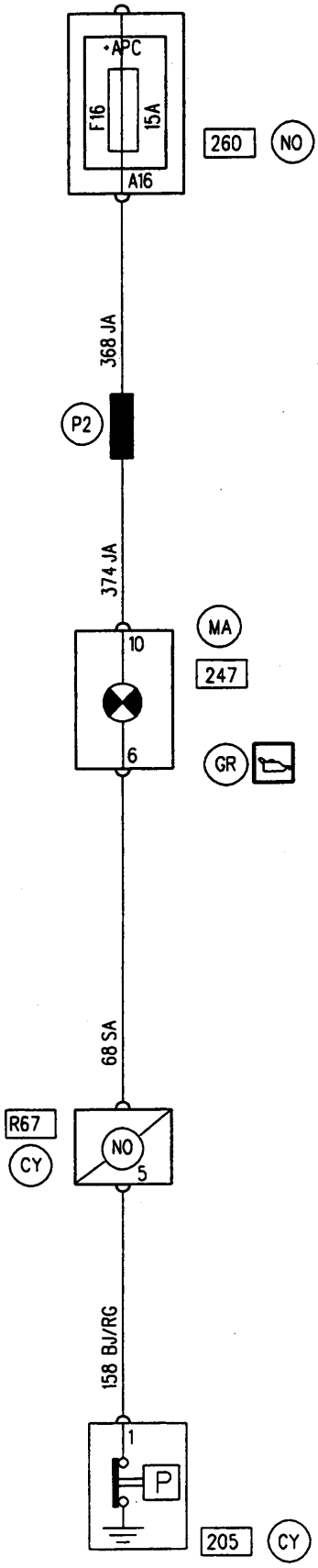

12099

177

APPLICATION: F / K
E7J

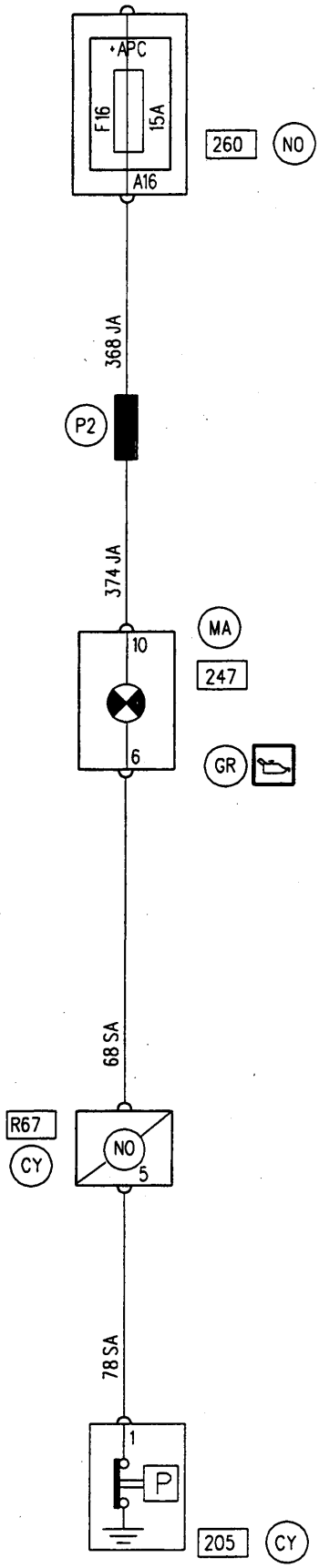

12099

178

БЛОК ПРЕДОХРАНИТЕЛЕЙ (в салоне).

Блок расположена в салоне со стороны водителя

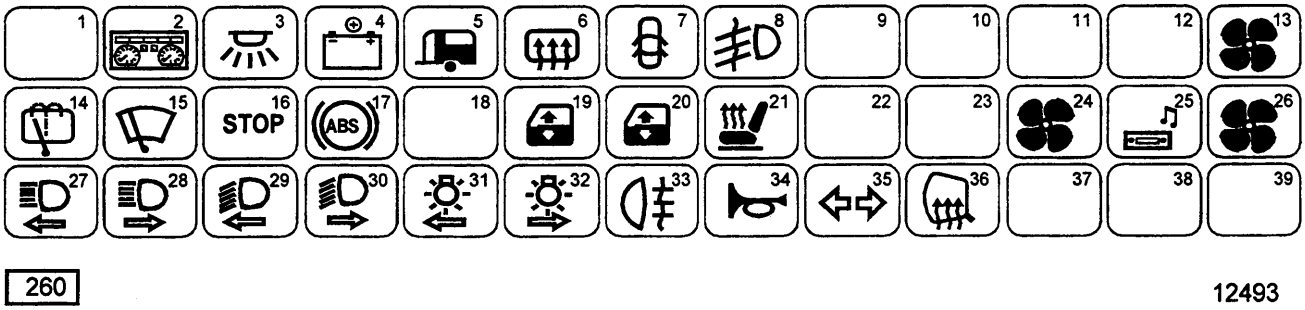

Защищаемые цепи (в зависимости от уровня комплектации)

Обозначение		Сила тока	Защищаемые цепи
1			Резервный
2		10 А	Щиток приборов — Переключатель наружных зеркал заднего вида — Цепь питания аудиосистемы — Сирена с автономным питанием — Диагностический разъем бортовой системы диагностики OBD2 — Радиотелефон — Выносной дисплей
3		15 А	Лампы подсветки зеркал в противосолнечных козырьках — Блок охранной сигнализации — Антенна приемоответчика
4		30 А	Предохранитель потребителей электроэнергии
5		30 А	Разъем для подключения электрооборудования жилого прицепа
6		30 А	Элемент обогрева заднего стекла
7		20 А	Блок декодера и приемоответчика (EDL)
8		15 А	Противотуманные фары
9			Резервный
10			Резервный
11			Резервный
12			Резервный
13		30 А	Фильтр системы вентиляции салона или электровентилятор кондиционера
14		15 А	Выключатель света заднего хода — Электродвигатель очистителя заднего стекла — Переключатель стеклоочистителя — Выключатель обогрева заднего стекла — Блок охранной сигнализации — Блок декодера и приемоответчика — Сигнализатор о невыключенном наружном освещении — Датчик включенной передачи (автомобили с автоматическим сцеплением)
15		15 А	Электродвигатель очистителя ветрового стекла

Обозначение		Сила тока	Защищаемые цепи
16	STOP	15 А	Стоп-сигнал — Щиток приборов — ЭБУ кондиционера — Зуммер автоматического сцепления — ЭБУ подушек безопасности и преднатяжителей ремней безопасности — Диагностический разъем бортовой системы диагностики OBD2
17		10 А	АБС
18			Резервный
19		25 А	Электростеклоподъемник левой передней двери
20		25 А	Электростеклоподъемник правой передней двери
21		20 А	Сиденье с обогревом
22			Резервный
23			Резервный
24		15 А	ЭБУ кондиционера
25		15 А	Прикуриватель — Аудиосистема — Радиотелефон — Выносной дисплей — Реле питания «+» после замка зажигания
26		25 А	Электровентилятор отопителя — Органы управления отопителем
27		10 А	Дальний свет левой фары — Сигнальная лампа на щитке приборов
28		10 А	Дальний свет правой фары
29		10 А	Ближний свет левой фары — Корректор левой фары
30		10 А	Ближний свет правой фары — Корректор правой фары
31		7,5 А	Левый габаритный свет — Сигнальная лампа на щитке приборов — Лампы подсветки переключателей — Лампы подсветки аудиосистемы — Лампы подсветки панели управления отопителем
32		7,5 А	Правый габаритный огонь — Лампы подсветки переключателей
33		7,5 А	Задние противотуманные фонари
34		15 А	Звуковой сигнал
35		10 А	Указатели поворота в режиме указания поворота и аварийной сигнализации
36		10 А	Элементы обогрева наружных зеркал заднего вида
37			Резервный
38			Резервный
39			Резервный

БЛОК РЕЛЕ (в салоне).

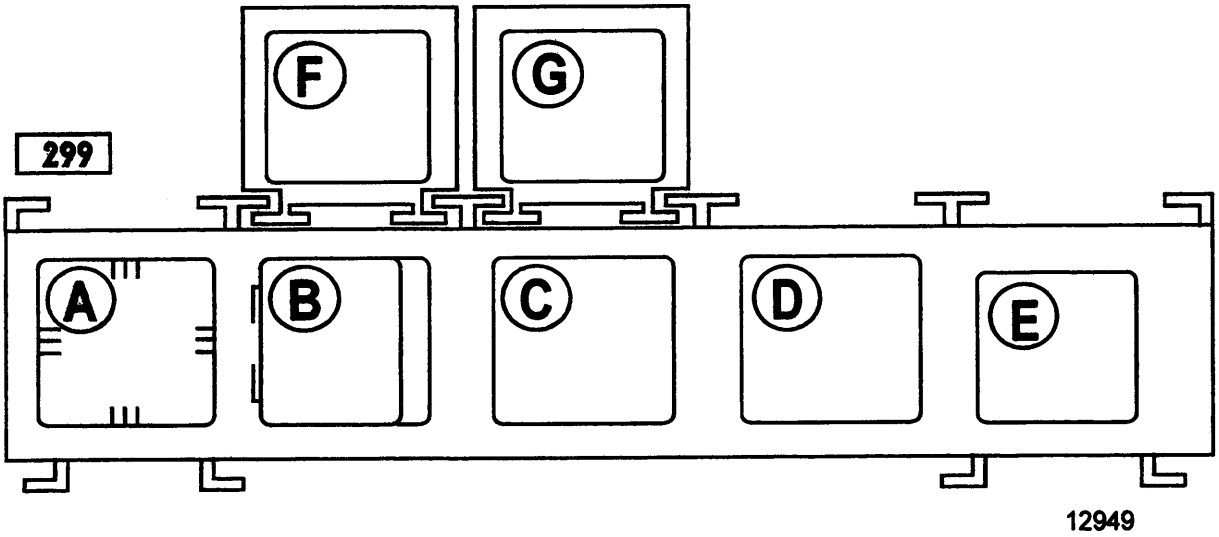

A	Сигнализатор о невыключенном наружном освещении (117)
B	Реле-прерыватель очистителя ветрового стекла (113)
C	Реле-прерыватель указателей поворота и аварийной сигнализации (137)
D	Реле-прерыватель очистителя заднего стекла (112)
E	Реле обогрева заднего стекла (235)
F	Реле «+» после замка зажигания/«+» до замка зажигания (853)
G	Реле противотуманных фар (231)

БЛОКИ ПРЕДОХРАНИТЕЛЕЙ (в моторном отсеке).

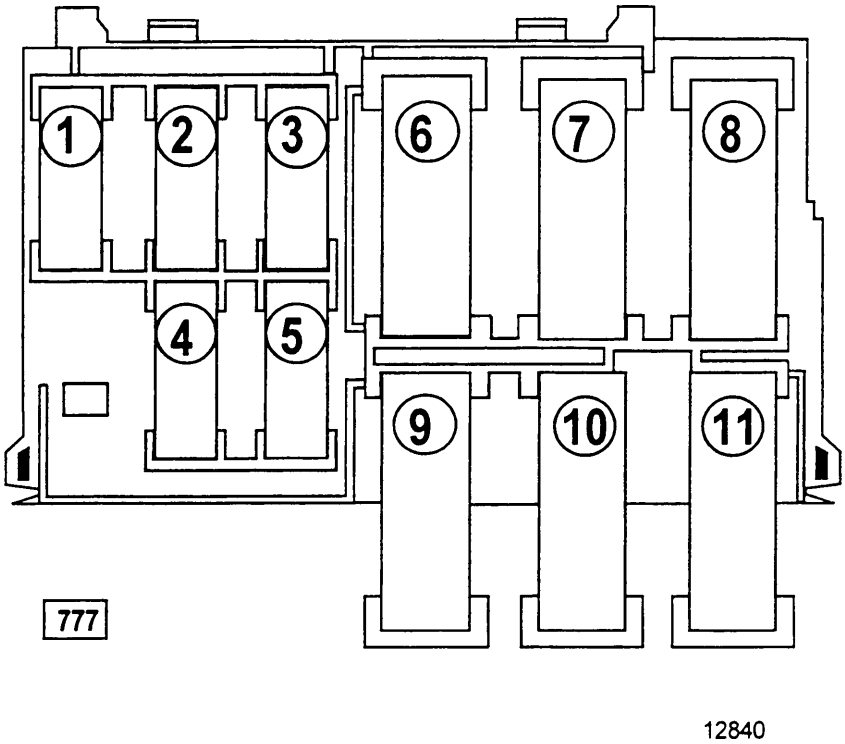

	Сила тока	Двигатель D7F	Двигатель F8Q	Двигатель E7J
1	30 A	Система впрыска (238/279)	—	Система впрыска (236)
2	30 A	Электровентилятор (234)	—	Реле-прерыватель указателей поворота и аварийной сигнализации (234)
3	— 15 A 5 A	—	Система впрыска (238)	Система впрыска (120)
4	15 A	—	Цепи двигателя (238/250/927/450)	—
5	15 A	Электровентилятор/система зажигания (234/778)	—	Система впрыска/система зажигания (236/250/663/664)
6	70 A	—	ЭБУ системы предпускового подогрева (257)	—
7	50 A	—	Цепи двигателя (234/450/700)	—
8	60 A	Приборная панель (209/713)	Система впрыска (209/713)	Приборная панель (209/713)
9	60 A	Приборная панель (104/209)	Система впрыска (104/209)	Приборная панель (104/209)
10	60 A	Электростеклоподъемники/электровентилятор кондиционера (853/260/132/532/320)	Электростеклоподъемники (853/260/132/532)	Электростеклоподъемники/электровентилятор кондиционера/ (853/260/132/532/320)
11	60 A	АБС (118)	АБС (118)	АБС (118)

БЛОК РЕЛЕ (в моторном отсеке)

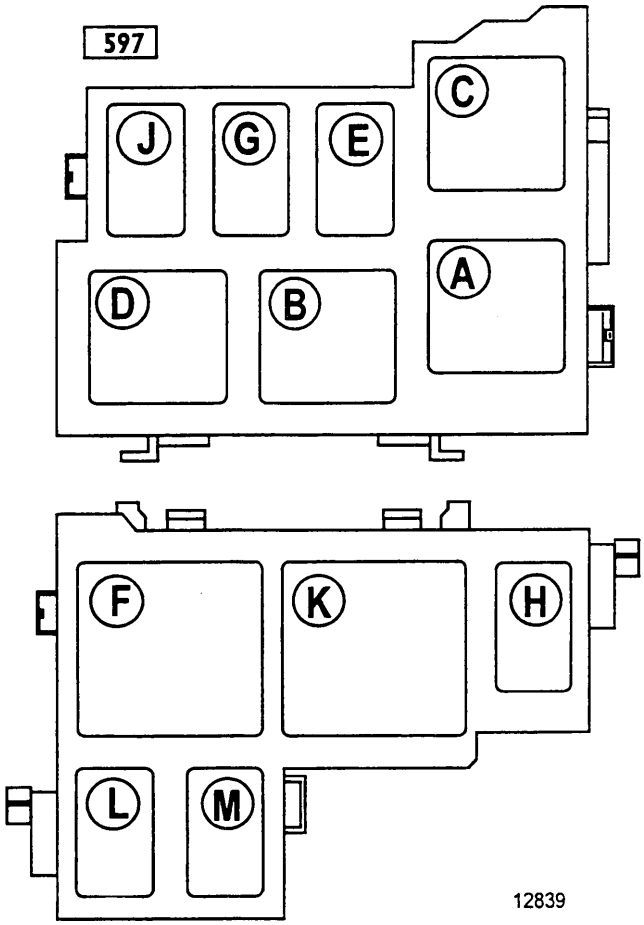

	Двигатель D7F	Двигатель F8Q	Двигатель E7J
A	—	—	—
B	—		—
C	—	Насос гидроусилителя рулевого управления (409)	—
D	—	—	—
E	—	—	—
F	Электровентилятор (234)	Электровентилятор (234)	—
G	—	—	—
H	Система предотвращения перегрева двигателя (279)	Высотный корректор (743)	—
J	—	—	—
K	Топливный насос (236)	Реле малой скорости электровентилятора системы охлаждения двигателя (700)	Электровентилятор (234)
L	Стартер (232) или топливный насос (236)	Реле блокировки впрыска (238)	Топливный насос (236)
M	Электровентилятор (234) или реле малой скорости электровентилятора системы охлаждения двигателя (700)	Подогреватель дизельного топлива (450)	Электровентилятор (234) или реле малой скорости электровентилятора системы охлаждения двигателя (700)

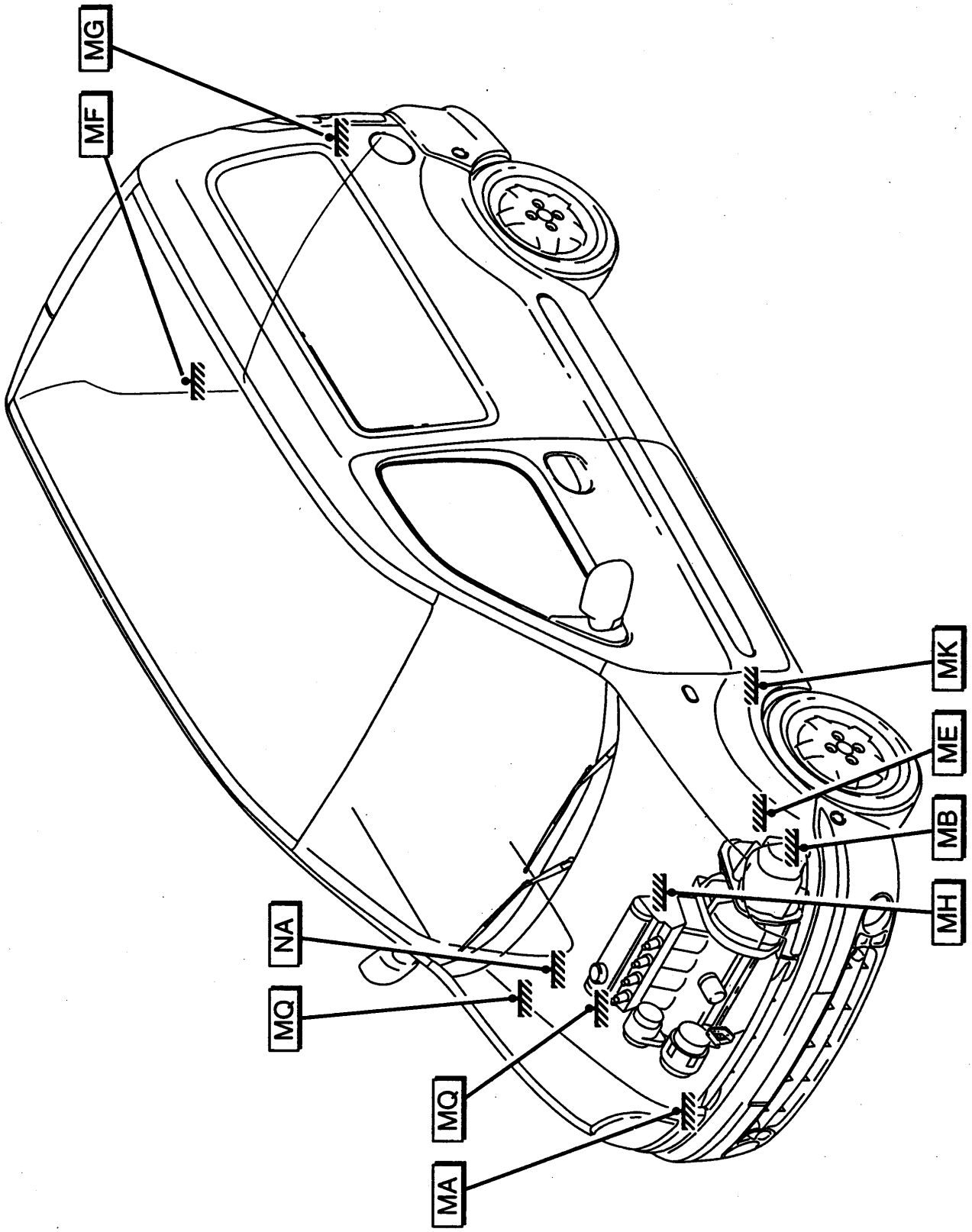

D7F ENGINE

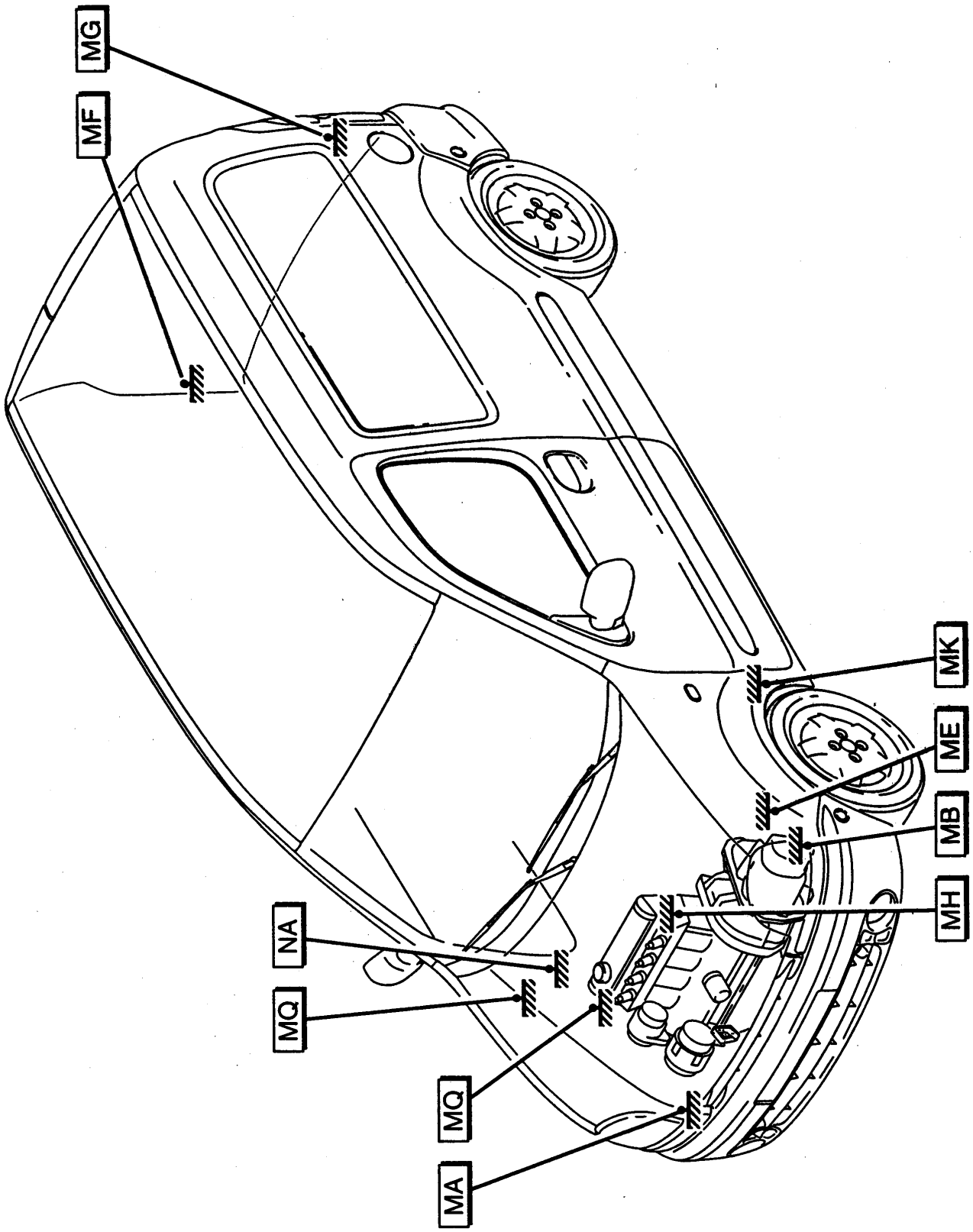

E7J ENGINE

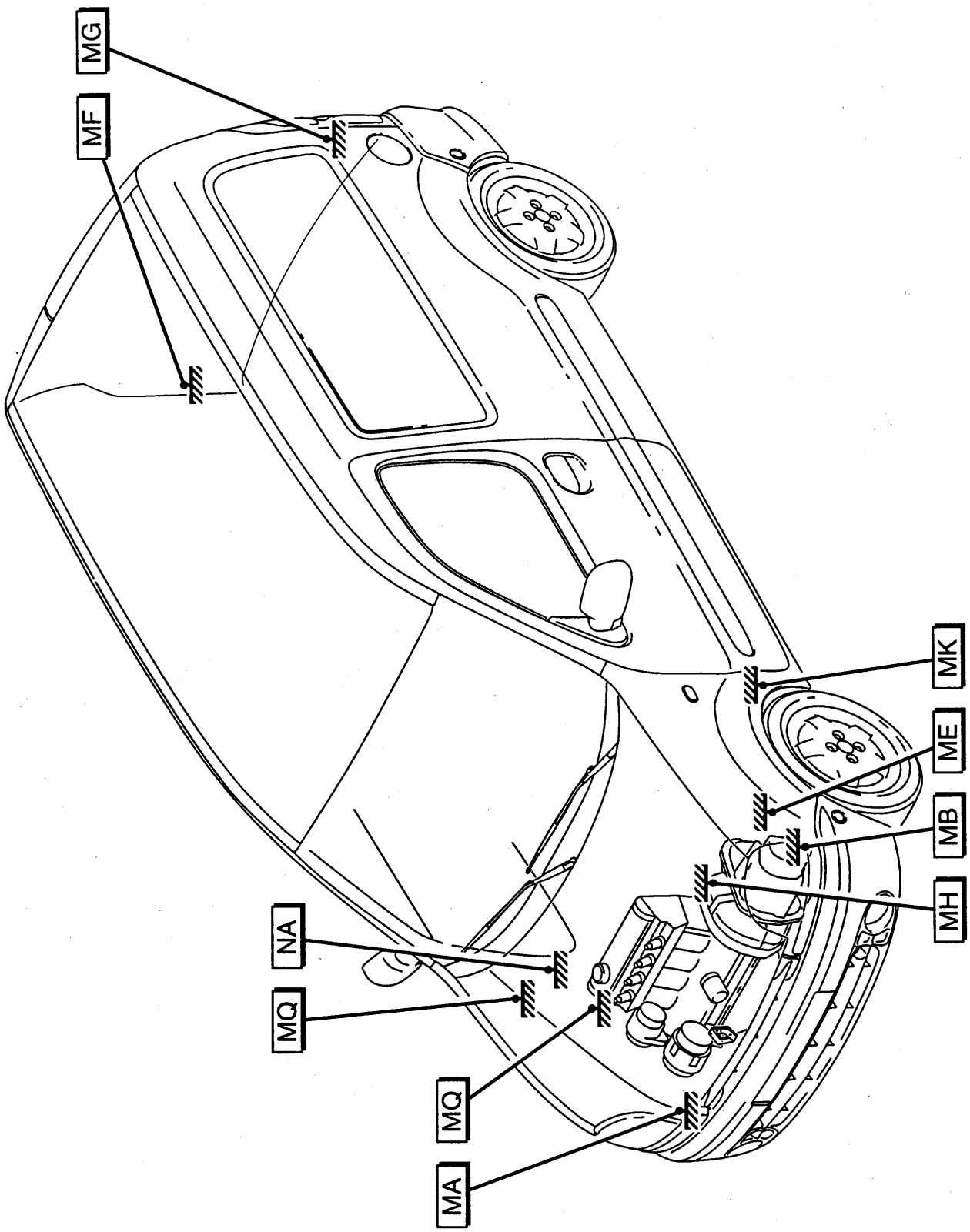

F8Q ENGINE

№	НАЗНАЧЕНИЕ	№ СХЕМЫ
101	ПРИКУРИВАТЕЛЬ	1, 27
103	ГЕНЕРАТОР	59, 77, 95
104	ВЫКЛЮЧАТЕЛЬ ЗАЖИГАНИЯ	1
105	ЭЛЕКТРОМАГНИТНЫЙ ЗВУКОВОЙ СИГНАЛ	2
107	АККУМУЛЯТОРНАЯ БАТАРЕЯ	59, 77, 78, 95, 96, 116
118	ЭБУ АБС	54, 56
120	ЭБУ СИСТЕМЫ ВПРЫСКА	74, 91, 92, 112
123	ВЫКЛЮЧАТЕЛЬ БЛОКИРОВКИ ЭЛЕКТРОЗАМКА ДВЕРИ	2
125	ВЫКЛЮЧАТЕЛЬ АВАРИЙНОЙ СИГНАЛИЗАЦИИ	2, 27
128	ВЫКЛЮЧАТЕЛЬ ОБОГРЕВА ЗАДНЕГО СТЕКЛА	2, 27
132	ПЕРЕКЛЮЧАТЕЛЬ ЭЛЕКТРОСТЕКЛОПОДЪЕМНИКА ДВЕРИ ВОДИТЕЛЯ	38
133	ПЕРЕКЛЮЧАТЕЛЬ ЭЛЕКТРОСТЕКЛОПОДЪЕМНИКА ДВЕРИ ПАССАЖИРА	40
134	ПЕРЕКЛЮЧАТЕЛЬ НАРУЖНОГО ЗЕРКАЛА ЗАДНЕГО ВИДА	3
140	ЭЛЕКТРОДВИГАТЕЛЬ ПРИВОДА ЗАМКА ДВЕРИ ВОДИТЕЛЯ	38
141	ЭЛЕКТРОДВИГАТЕЛЬ ПРИВОДА ЗАМКА ДВЕРИ ПАССАЖИРА	40
142	ЭЛЕКТРОДВИГАТЕЛЬ ПРИВОДА ЗАМКА ДВЕРИ БАГАЖНОГО ОТДЕЛЕНИЯ	44, 49
145	ПЕРЕКЛЮЧАТЕЛЬ СТЕКЛООЧИСТИТЕЛЯ И СТЕКЛООМЫВАТЕЛЯ	3
146	ДАТЧИК ДЕТОНАЦИИ	60,78
147	ДАТЧИК АТМОСФЕРНОГО ДАВЛЕНИЯ	60, 79
150	ПРАВЫЙ ЗАДНИЙ КОЛЕСНЫЙ ДАТЧИК АБС	52
151	ЛЕВЫЙ ЗАДНИЙ КОЛЕСНЫЙ ДАТЧИК АБС	52
152	ПРАВЫЙ ПЕРЕДНИЙ КОЛЕСНЫЙ ДАТЧИК АБС	53, 55
153	ЛЕВЫЙ ПЕРЕДНИЙ КОЛЕСНЫЙ ДАТЧИК АБС	53, 55
155	ВЫКЛЮЧАТЕЛЬ СВЕТА ЗАДНЕГО ХОДА	60, 79, 96
156	ВЫКЛЮЧАТЕЛЬ СТОЯНОЧНОГО ТОРМОЗА	41
160	ВЫКЛЮЧАТЕЛЬ СТОП-СИГНАЛА	3
163	СТАРТЕР	61, 80, 96, 97
165	ОСВЕЩЕНИЕ БАГАЖНОГО ОТДЕЛЕНИЯ	41
166	ПРАВАЯ ЛАМПА ОСВЕЩЕНИЯ НОМЕРНОГО ЗНАКА	44, 49
167	ЛЕВАЯ ЛАМПА ОСВЕЩЕНИЯ НОМЕРНОГО ЗНАКА	44, 49
171	МУФТА ВКЛЮЧЕНИЯ КОМПРЕССОРА КОНДИЦИОНЕРА	61, 78, 97
172	ПРАВАЯ ЛАМПА СВЕТА ЗАДНЕГО ХОДА	43

№	НАЗНАЧЕНИЕ	№ СХЕМЫ
173	ЛЕВАЯ ЛАМПА СВЕТА ЗАДНЕГО ХОДА	41
178	ВЫКЛЮЧАТЕЛЬ В СТОЙКЕ ПРАВОЙ ЗАДНЕЙ ДВЕРИ	43
180	КОНЦЕВОЙ ВЫКЛЮЧАТЕЛЬ ДВЕРИ ВОДИТЕЛЯ	41
182	ПРАВАЯ ЛАМПА СВЕТА ЗАДНЕГО ХОДА	43
184	ПРАВЫЕ ГАБАРИТНЫЕ ОГНИ	50
185	ЛЕВЫЕ ГАБАРИТНЫЕ ОГНИ	3
186	ЭЛЕКТРОНАСОС ГИДРОУСИЛИТЕЛЯ РУЛЕВОГО УПРАВЛЕНИЯ	97
189	ПРАВЫЙ ЗАДНИЙ ГРОМКОГОВОРИТЕЛЬ	43
190	ЛЕВЫЙ ЗАДНИЙ ГРОМКОГОВОРИТЕЛЬ	42
193	ФОРСУНКА 1-ГО ЦИЛИНДРА	62
194	ФОРСУНКА 2-ГО ЦИЛИНДРА	62
195	ФОРСУНКА 3-ГО ЦИЛИНДРА	62
196	ФОРСУНКА 4-ГО ЦИЛИНДРА	62
199	УКАЗАТЕЛЬ УРОВНЯ ТОПЛИВА	42
200	ЭЛЕМЕНТ ОБОГРЕВА ЗАДНЕГО СТЕКЛА	44, 45, 47
203	ЭЛЕКТРОДВИГАТЕЛЬ ПРИВОДА СТЕКЛОПОДЪЕМНИКА СТЕКЛА ДВЕРИ ВОДИТЕЛЯ	38
204	ЭЛЕКТРОСТЕКЛОПОДЪЕМНИК ДВЕРИ ПАССАЖИРА	40
205	ДАТЧИК ДАВЛЕНИЯ	63, 80, 97
206	ТРЕХФУНКЦИОНАЛЬНЫЙ ДАТЧИК ДАВЛЕНИЯ	61, 80, 98
207	ДАТЧИК УРОВНЯ ТОРМОЗНОЙ ЖИДКОСТИ	4, 55
209	ПЕРЕКЛЮЧАТЕЛЬ ЗВУКОВОГО СИГНАЛА И НАРУЖНОГО ОСВЕЩЕНИЯ	4, 29
211	ЭЛЕКТРОДВИГАТЕЛЬ ОЧИСТИТЕЛЯ ЗАДНЕГО СТЕКЛА	45, 47
212	ЭЛЕКТРОДВИГАТЕЛЬ ОЧИСТИТЕЛЯ ВЕТРОВОГО СТЕКЛА	4
213	ПЕРЕДНИЙ ПЛАФОН ОСВЕЩЕНИЯ	42
222	ПОТЕНЦИОМЕТРИЧЕСКИЙ ДАТЧИК ПОЛОЖЕНИЯ ДРОССЕЛЬНОЙ ЗАСЛОНКИ	81
224	РЕЛЕ ДАВЛЕНИЯ ГИДРОУСИЛИТЕЛЯ РУЛЕВОГО УПРАВЛЕНИЯ	63, 81
225	ДИАГНОСТИЧЕСКИЙ РАЗЪЕМ	5, 29
226	ПРАВАЯ ФАРА	50
227	ЛЕВАЯ ФАРА	5
231	РЕЛЕ ПРОТИВОТУМАННЫХ ФАР	6
239	НАРУЖНОЕ ЗЕРКАЛО ЗАДНЕГО ВИДА С ЭЛЕКТРОПРИВОДОМ И ЭЛЕКТРООБОГРЕВОМ СО СТОРОНЫ ВОДИТЕЛЯ	39

№	НАЗНАЧЕНИЕ	№ СХЕМЫ
240	НАРУЖНОЕ ЗЕРКАЛО ЗАДНЕГО ВИДА С ЭЛЕКТРОПРИВОДОМ И ЭЛЕКТРООБОГРЕВОМ СО СТОРОНЫ ПАССАЖИРА	40
242	КИСЛОРОДНЫЙ ДАТЧИК	63, 81
243	ДАТЧИК УРОВНЯ МАСЛА	64, 83, 98
244	ДАТЧИК ТЕМПЕРАТУРЫ ОХЛАЖДАЮЩЕЙ ЖИДКОСТИ	64, 82, 98
247	ЩИТОК ПРИБОРОВ	7, 8
248	ДАТЧИК ВКЛЮЧЕНИЯ ЭЛЕКТРОВЕНТИЛЯТОРА СИСТЕМЫ ОХЛАЖДЕНИЯ ДВИГАТЕЛЯ	99
250	ДАТЧИК СКОРОСТИ	64,82, 100
251	ДВУХФУНКЦИОНАЛЬНЫЙ ДАТЧИК ТЕМПЕРАТУРЫ ОХЛАЖДАЮЩЕЙ ЖИДКОСТИ	100
253	ПРАВЫЙ ПЕРЕДНИЙ ГРОМКОГОВОРИТЕЛЬ	9
254	ЛЕВЫЙ ПЕРЕДНИЙ ГРОМКОГОВОРИТЕЛЬ	9
255	УКАЗАТЕЛЬ ПРАВОГО ПОВОРОТА	50
256	УКАЗАТЕЛЬ ЛЕВОГО ПОВОРОТА	9
257	ЭБУ СИСТЕМЫ ПРЕДПУСКОВОГО ПОДОГРЕВА	100, 101
259	ДАТЧИК ТЕМПЕРАТУРЫ	65, 83
260	КОРОБКА ПРЕДОХРАНИТЕЛЕЙ	10, 31
261	АУДИОСИСТЕМА	11, 27, 30, 58
262	ЭЛЕКТРОВЕНТИЛЯТОР КОНДИЦИОНЕРА	65, 66, 83, 84, 101
265	КОНСОЛЬ ФОНАРЯ НАПРАВЛЕННОГО ОСВЕЩЕНИЯ	42
267	ПРАВЫЙ БОКОВОЙ ПОВТОРИТЕЛЬ УКАЗАТЕЛЯ ПОВОРОТА	50
268	ЛЕВЫЙ БОКОВОЙ ПОВТОРИТЕЛЬ УКАЗАТЕЛЯ ПОВОРОТА	11
272	ДАТЧИК ТЕМПЕРАТУРЫ ВСАСЫВАЕМОГО ВОЗДУХА	66, 84, 101
273	ДАТЧИК ПРЕДЕЛЬНОЙ СКОРОСТИ	66, 85, 102
299	ПЛАТА ВСПОМОГАТЕЛЬНЫХ РЕЛЕ	12, 33
319	ПАНЕЛЬ УПРАВЛЕНИЯ КОНДИЦИОНЕРОМ	13,28
320	ЭЛЕКТРОВЕНТИЛЯТОР КОНДИЦИОНЕРА	13, 30
321	РЕГУЛИРОВОЧНЫЙ РЕЗИСТОР ЭЛЕКТРОВЕНТИЛЯТОРА КОНДИЦИОНЕРА	67, 85, 102
371	АДСОРБЕР СИСТЕМЫ УЛАВЛИВАНИЯ ПАРОВ ТОПЛИВА	67, 85
398	ЭЛЕКТРОМАГНИТНЫЙ КЛАПАН РЕЦИРКУЛЯЦИИ ОТРАБОТАВШИХ ГАЗОВ	102
412	ЭЛЕКТРОМАГНИТНЫЙ КЛАПАН УСКОРЕННОГО ХОЛОСТОГО ХОДА	103
419	ЭБУ КОНДИЦИОНЕРА	14, 15
427	ЭБУ ОХРАННОЙ СИГНАЛИЗАЦИИ	15, 16

№	НАЗНАЧЕНИЕ	№ СХЕМЫ
438	КОНЦЕВОЙ ВЫКЛЮЧАТЕЛЬ КАПОТА	16
442	СИРЕНА ОХРАННОЙ СИГНАЛИЗАЦИИ С АВТОНОМНЫМ ПИТАНИЕМ	16
449	НАГРЕВАТЕЛЬНЫЙ РЕЗИСТОР ПОДОГРЕВАТЕЛЯ ДИЗЕЛЬНОГО ТОПЛИВА	103
466	ШУНТИРУЮЩАЯ КОРОБКА	17, 30
503	БЛОК ДЕКОДЕРА	18, 28
532	ПЕРЕКЛЮЧАТЕЛЬ ЭЛЕКТРОСТЕКЛОПОДЪЕМНИКА ДВЕРИ ПЕРЕДНЕГО ПАССАЖИРА НА ДВЕРИ ВОДИТЕЛЯ	39
537	ЭЛЕКТРОДВИГАТЕЛЬ КОРРЕКТОРА ЛЕВОЙ ФАРЫ	17
538	ЭЛЕКТРОДВИГАТЕЛЬ КОРРЕКТОРА ПРАВОЙ ФАРЫ	51
560	ВЫКЛЮЧАТЕЛЬ ОТКРЫТИЯ ДВЕРИ БАГАЖНОГО ОТДЕЛЕНИЯ	49
562	КОРРЕКТОР ФАР	17
565	БЛОК ДРОССЕЛЬНОЙ ЗАСЛОНКИ	67, 85
597	КОРОБКА ПРЕДОХРАНИТЕЛЕЙ В МОТОРНОМ ОТСЕКЕ	68-70, 86, 87, 104-107
639	ДОПОЛНИТЕЛЬНЫЙ СТОП-СИГНАЛ	45, 47
653	ДИСПЛЕЙ ЧАСОВ, ТЕМПЕРАТУРЫ НАРУЖНОГО ВОЗДУХА И АУДИОСИСТЕМЫ	58
663	СДВОЕННАЯ КАТУШКА ЗАЖИГАНИЯ № 1	71
664	СДВОЕННАЯ КАТУШКА ЗАЖИГАНИЯ № 2	71
677	НАСОС ДВУХСТОРОННЕГО ДЕЙСТВИЯ ОМЫВАТЕЛЕЙ ВЕТРОВОГО И ЗАДНЕГО СТЕКОЛ	19
679	ПОМЕХОПОДАВИТЕЛЬНЫЙ КОНДЕНСАТОР	71, 90
681	СВЕЧА ПРЕДПУСКОВОГО ПОДОГРЕВА 2-ГО ЦИЛИНДРА	115
682	СВЕЧА ПРЕДПУСКОВОГО ПОДОГРЕВА 3-ГО ЦИЛИНДРА	103
683	СВЕЧА ПРЕДПУСКОВОГО ПОДОГРЕВА 4-ГО ЦИЛИНДРА	103, 115
689	КОНТАКТНЫЙ ДИСК	19
711	ТНВД	108
713	РАЗЪЕМ ПОДКЛЮЧЕНИЯ ЖИЛОГО ПРИЦЕПА	19
738	ДАТЧИК ПОДЪЕМА ИГЛЫ ФОРСУНКИ	108
756	ЭБУ ПОДУШЕК БЕЗОПАСНОСТИ	20, 32
757	ПРЕДНАТЯЖИТЕЛЬ РЕМНЯ БЕЗОПАСНОСТИ ВОДИТЕЛЯ	57
777	ПЛАТА ПРЕДОХРАНИТЕЛЕЙ ЗАЩИТЫ ЦЕПЕЙ ПИТАНИЯ	21, 26, 53, 55, 71-73, 88-90, 108-111
778	МОДУЛЬ КАТУШКИ ЗАЖИГАНИЯ С ЧЕТЫРЬМЯ ВЫВОДАМИ	90

№	НАЗНАЧЕНИЕ	№ СХЕМЫ
809	ПОДУШКА БЕЗОПАСНОСТИ ПАССАЖИРА	22
822	ВЫКЛЮЧАТЕЛЬ РАСПАШНОЙ ДВЕРИ	45
853	РЕЛЕ «+» ПОСЛЕ ЗАМКА ЗАЖИГАНИЯ, «+» ДО ЗАМКА ЗАЖИГАНИЯ	20, 32
927	ДАТЧИК УДАРА	75, 90, 112
ПРОМЕЖУТОЧНЫЕ РАЗЪЕМЫ СОЕДИНЕНИЯ ЖГУТА ПРОВОДОВ		
RI	ПРИБОРНАЯ ПАНЕЛЬ/ПРАВАЯ ЗАДНЯЯ ЧАСТЬ КУЗОВА	117, 118
R2	ПРИБОРНАЯ ПАНЕЛЬ/ЛЕВАЯ ЗАДНЯЯ ЧАСТЬ КУЗОВА	120, 121
R3	ПРИБОРНАЯ ПАНЕЛЬ/ДВЕРЬ ВОДИТЕЛЯ	125, 126
R4	ПРИБОРНАЯ ПАНЕЛЬ/ДВЕРЬ ПАССАЖИРА	127, 128
R36	АБС/ПРИБОРНАЯ ПАНЕЛЬ	119
R67	ПЕРЕДНЯЯ ЧАСТЬ ДВИГАТЕЛЯ/ДВИГАТЕЛЬ	130
R101	ПРАВЫЙ ЛОНЖЕРОН/ПРАВАЯ ФАРА	119
R152	САЛОН/ЛЕВОЕ ПЕРЕДНЕЕ КРЫЛО	131
R210	ПРИБОРНАЯ ПАНЕЛЬ/БАМПЕР	132
R244	ЗАДНЯЯ ЛЕВАЯ ЧАСТЬ АВТОМОБИЛЯ/БАГАЖНОЕ ОТДЕЛЕНИЕ	122
R277	САЛОН/ПРЕДНАТЯЖИТЕЛЬ РЕМНЯ БЕЗОПАСНОСТИ ВОДИТЕЛЯ	123
R278	САЛОН/ПРЕДНАТЯЖИТЕЛЬ РЕМНЯ БЕЗОПАСНОСТИ ВОДИТЕЛЯ	123
R279	САЛОН/ПРОМЕЖУТОЧНЫЙ РАЗЪЕМ ДИСПЛЕЯ АУДИОСИСТЕМЫ	124
R621	ПРОМЕЖУТОЧНЫЙ РАЗЪЕМ ЛЕВОЙ ДВЕРИ БАГАЖНОГО ОТДЕЛЕНИЯ/ЛЕВАЯ ДВЕРЬ БАГАЖНОГО ОТДЕЛЕНИЯ	129

APPLICATION: F / K

S11

N°	mm²		··· → ···
1	.6	NO	CIGAR LIGHTER EARTH
3	.6	JA/BE	+ ACC PROT/RADIO FUSE
3	1	JA/BE	+ ACC PROT/RADIO FUSE

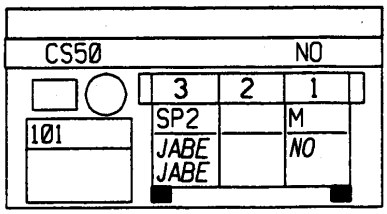

S11

N°	mm²		··· → ···
1	.35	BE	+ LH PROT SIDE LIGHT

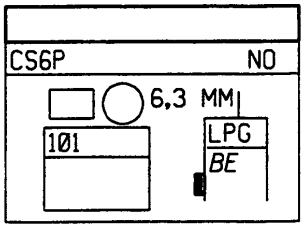

S10

N°	mm²		··· → ···
A1	3	JA/RG	+ ACCESSORIES
A1	2	JA	+ ACCESSORIES
A2	5	JA	+ AFTER IGNITION
A2	3	JA	+ AFTER IGNITION
B1	5	RG	+ BATT PROT/PASS COMP FUSE
B1	2	RG	+ BATT PROT/PASS COMP FUSE 3
B2	3	BA	+ STARTER

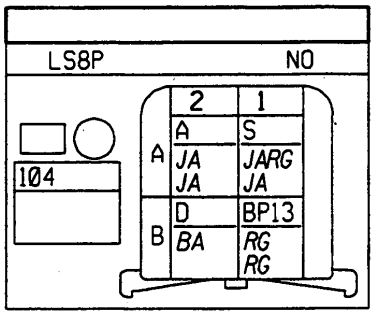

S10

N°	mm²		··· → ···
2	.35	NO	ELECTRONIC EARTH
3	.35	RG	+ BATT PROT/FUSE
4	.35	OR/VE	TRANSPONDER AERIAL BUS SIG

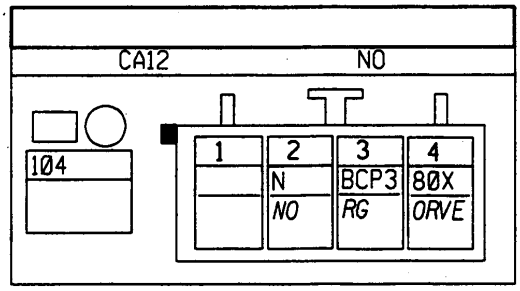

APPLICATION: F / K

S1

N°	mm²		··· → ···
1	2	GR	+ PROT/HORN FUSE

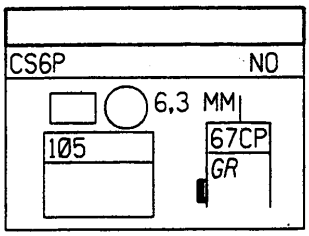

S13

N°	mm²		··· → ···
A1	.35	OR	+ OPEN SWITCH
B1	.35	BE	+ LH PROT SIDE LIGHT
B2	.35	NO	EDL SWITCH EARTH
B3	.35	MA	+ CLOSE SWITCH

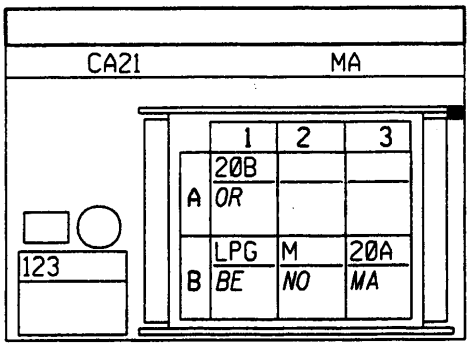

S11

N°	mm²		··· → ···
1	.35	BE	+ LH PROT SIDE LIGHT
2	.6	OR	LH DIRECTION INDICATORS FEED
3	.6	VE	+ FLASHER UNIT
4	.35	MA	RH DIRECTION INDICATORS FEED
4	.6	MA	RH DIRECTION INDICATORS FEED
5	.35	NO	HAZARD LIGHTS SWITCH EARTH
6	2	RG/BA	+ BATT PROT/PASS COMP FUSE
7	2	JA	+ ACCESSORIES
8	2	BA	+ DIRECTION INDICATOR FUSE

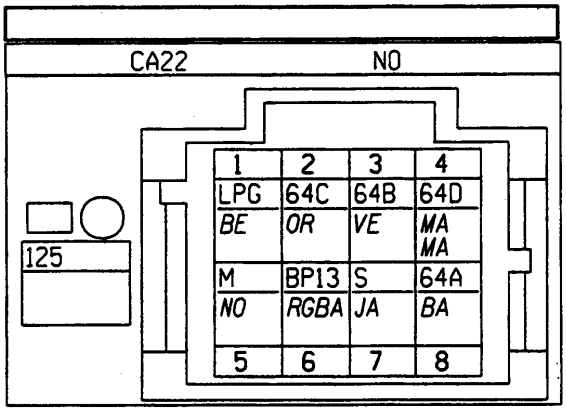

S10

N°	mm²		··· → ···
1	1	BA	+ HEATED REAR WINDOW
1	1	BA	+ HEATED REAR WINDOW
2	.6	VI/BA	+ HEATED REAR WINDOW RELAY
3	.6	JA	+ APC PROT/H REAR WINDOW SW FUSE
4	.6	NO	HEATED REAR WINDOW SW EARTH
5	.35	BE	+ LH PROT SIDE LIGHT

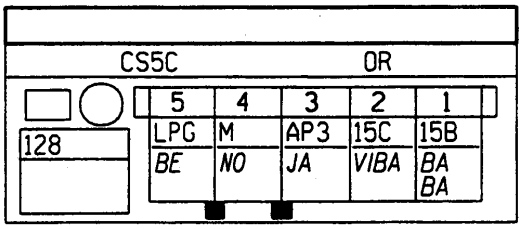

APPLICATION: F / K

S10

Nº	mm²		··· → ···
A1	.35	VE	DRIVER'S MIRROR LEFT-RIGHT
A2	.35	NO	MIRROR SWITCH EARTH
A3	.35	BJ	DRIVER'S MIRROR UP-DOWN
B1	.35	SA	PASSENGER MIRROR LEFT-RIGHT
B2	.35	BA	PASSENGER MIRROR UP-DOWN
B3	.35	RG	+ BATT PROT/FUSE
B4	.35	OR	MIRROR MOTORS COMMON
B4	.35	OR	MIRROR MOTORS COMMON

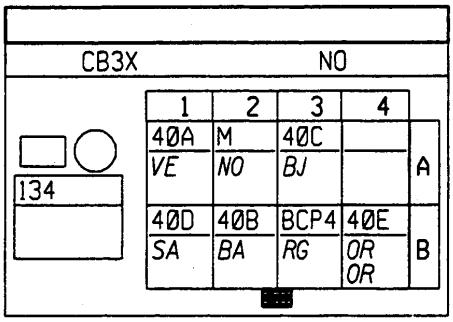

S10

Nº	mm²		··· → ···
A1	1	BA	+ WINDSCREEN WIPER TIMER
A2	1.4	MA	+ WINDSCREEN WIPER HIGH SPD
A3	1	BJ	+ WINDSCREEN WIPER LOW SPEED
A4	.6	SA	+ WASHER PUMP
A6	1	VI	+ W WIPER LOW SPD TIMED SWEEP
A7	1.4	JA	+ APC PROT/W WIPER FUSE
B1	.35	MA	+ WASHER PUMP
B1	.6	MA	+ WASHER PUMP
B2	.6	MA/BA	+ REAR WIPER TIMER
B4	1	JA	+ APC/H REAR WINDOW SW FUSE
B5	.35	NO	ELECTRONIC EARTH

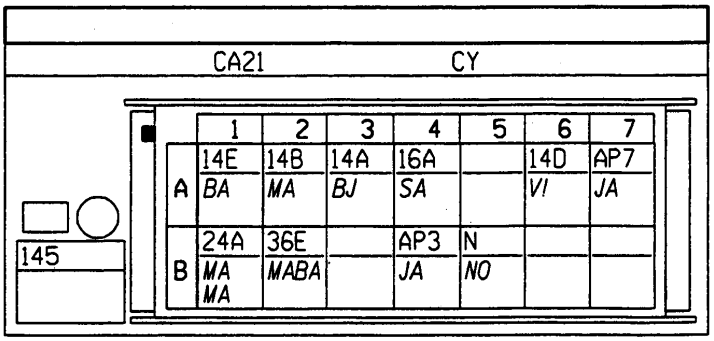

S10-S11-S12-S13

Nº	mm²		··· → ···
A3	.6	JA	+ APC PROT/STOP LIGHT FUSE
B1	.6	VI	+ STOP LIGHTS
B1	.6	VI	+ STOP LIGHTS

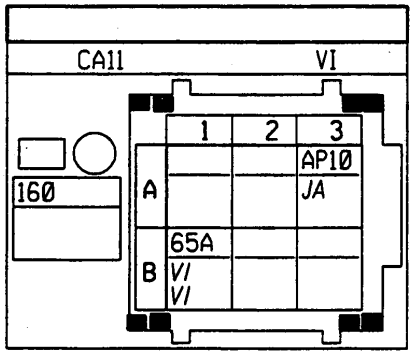

S1

Nº	mm²		··· → ···
1	.6	NO	LH SIDE LIGHT EARTH
2	.6	BE	+ LH PROT SIDE LIGHT

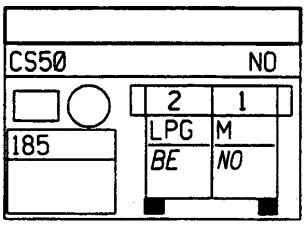

12099

3

APPLICATION: F / K

S1

Nº	mm²		··· → ···
1	.6	NO	BRAKE FLUID LEVEL SENS EARTH
2	.35	VI	- BRAKE OR FLUID LEVEL W LIGHT

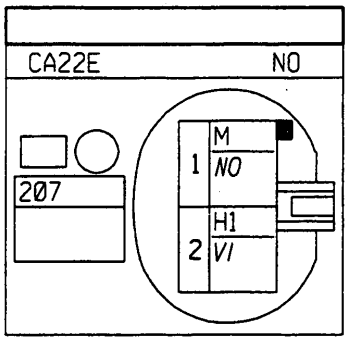

S10

Nº	mm²		··· → ···
A1	2	VE	+ FRONT FOG LIGHTS RELAY
A3	2	BA/NO	REAR FOG LIGHTS FUSE FEED
A4	2	BA/VE	+ HORN FUSE
A5	.6	MA	RH DIRECTION INDICATORS FEED
A5	.35	MA	RH DIRECTION INDICATORS FEED
A6	.6	VE	+ FLASHER UNIT
A7	.6	OR	LH DIRECTION INDICATORS FEED
B1	2	BE	+ LIGHTS
B2	2	RG	+ BATT PROT/PASS COMP FUSE 1
B2	2	RG	+ BATT PROT/PASS COMP FUSE
B2	2	RG	+ BATT PROT/PASS COMP FUSE 1
B2	2	RG	+ BATT PROT/PASS COMP FUSE
B3	2	RG	+ BATT PROT/PASS COMP FUSE 3
B3	2	RG/BA	+ BATT PROT/PASS COMP FUSE
B5	2	BJ	+ DIPPED HEADLIGHTS
B6	2	RG	+ BATT PROT/PASS COMP FUSE 1
B6	2	RG	+ BATT PROT/PASS COMP FUSE
B7	2	BA/NO	+ MAIN BEAM HEADLIGHTS

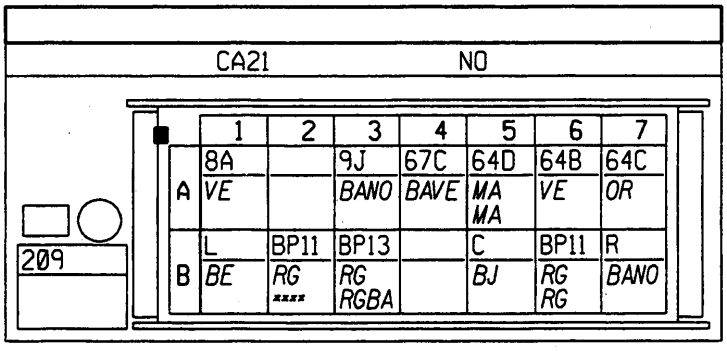

S2-S9

Nº	mm²		··· → ···
A1	1	BJ	+ WINDSCREEN WIPER LOW SPEED
A2	1	BJ/NO	+ WINDSCREEN WIPER PARK
B1	1.4	MA	+ WINDSCREEN WIPER HIGH SPEED
C1	1	JA	+ APC PROT/W WIPER FUSE
C2	1.4	NO	WIPER MOTOR EARTH

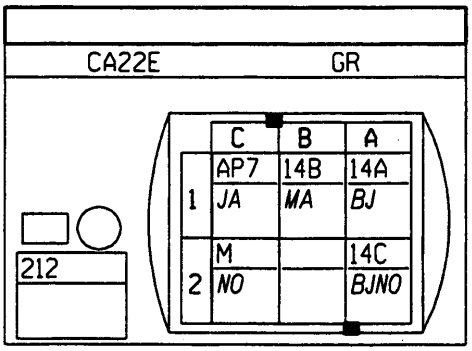

12099

4

APPLICATION: F / K

S12

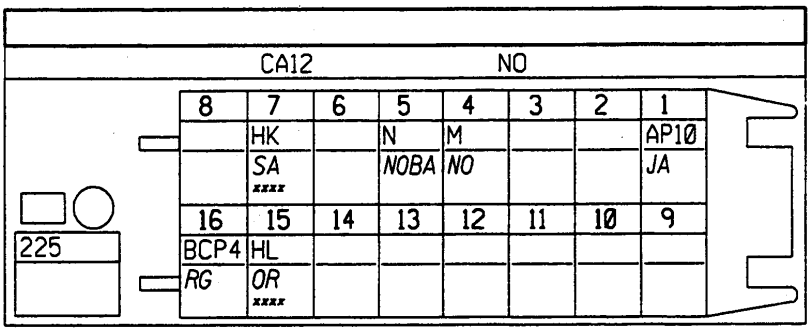

N°	mm²		... → ...
1	.35	JA	+ APC PROT/STOP LIGHT FUSE
15	.35	OR	DIAGNOSTIC SIGNAL L
15	.35	OR	DIAGNOSTIC SIGNAL L
15	.35	OR	DIAGNOSTIC SIGNAL L
16	.35	RG	+ BATT PROT/FUSE
4	.35	NO	DIAGNOSTIC SOCKET EARTH
5	.35	NO/BA	ELECTRONIC EARTH
7	.35	SA	DIAGNOSTIC SIGNAL K
7	.35	SA	DIAGNOSTIC SIGNAL K
7	.35	SA	DIAGNOSTIC SIGNAL K

S1

N°	mm²		... → ...
C	.6	MA	+ PROT DIPPED HEADLIGHTS
C	1.4	MA	+ PROT DIPPED HEADLIGHTS
M	1.4	NO	LH HEADLIGHT EARTH
R	1.4	BA	+ PROT MAIN BEAM HEADLIGHTS

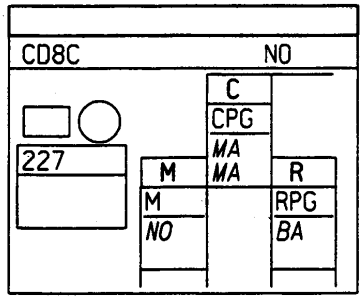

12099

5

APPLICATION: F / K

S12

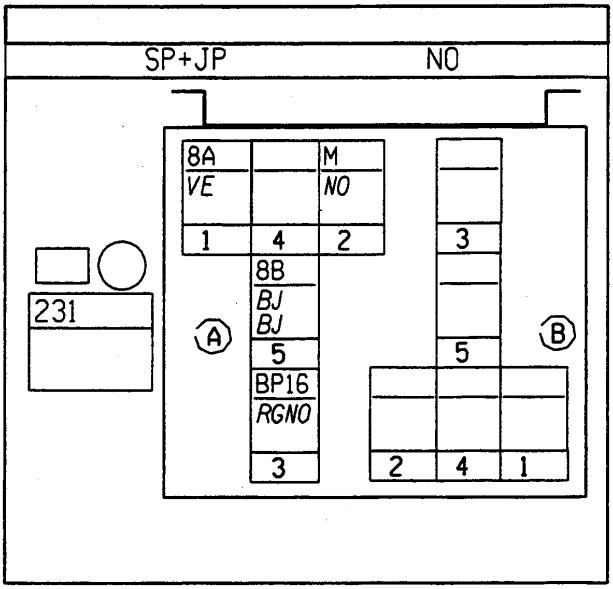

N°	mm²		... → ...
A1	2	VE	+ FRONT FOG LIGHTS RELAY
A2	.6	NO	HEADLIGHT RELAY EARTH
A3	1	RG/NO	+ BATT PROT/RELAY FUSE
A5	.35	BJ	+ RELAYED FRONT FOG LIGHTS
A5	1	BJ	+ RELAYED FRONT FOG LIGHTS

APPLICATION: F / K

S10

CI4M CY

247

1	2	3	4	5	6	7	8	9	10
64C	CPD	RPG		37B	129A	13A	LPG	42A	
OR	MABA	BA		VI	BJNO	SA	BE	BJ	

N°	mm²		... → ...
1	.35	OR	LH DIRECTION INDICATORS FEED
2	.35	MA/BA	+ PROT DIPPED HEADLIGHTS
3	.35	BA	+ PROT MAIN BEAM HEADLIGHTS
5	.35	VI	- PRE-HEATING WARNING LIGHT
6	.35	BJ/NO	- AIRBAG FAULT WARNING LIGHT
7	.35	SA	- INTERIOR LIGHT VIA DOOR SWITCH
8	.35	BE	+ LH PROT SIDE LIGHT
9	.35	BJ	COOLANT TEMPERATURE SIGNAL

S10

CI4M MA

247

1	2	3	4	5	6	7	8	9	10
47A	41A	BCP4			H40				AP10
BA	VE	RG			BARG				JA

N°	mm²		... → ...
1	.35	BA	GAUGE ZERO VOLTS
10	.35	JA	+ APC PROT/STOP LIGHT FUSE
2	.35	VE	FUEL LEVEL SIGNAL
3	.35	RG	+ BATT PROT/FUSE
6	.35	BA/RG	- AUT TRANS/INJ FAULT WARNING LIGHT

12099

7

APPLICATION: F / K

S10

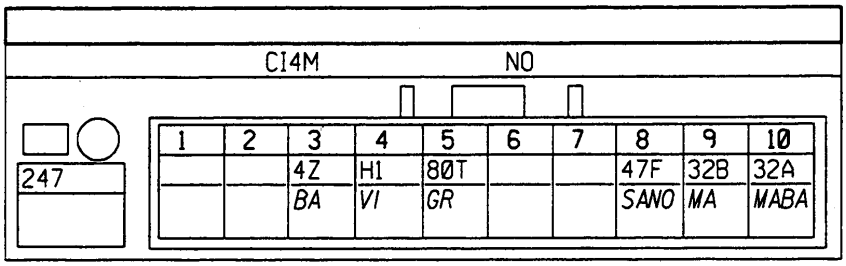

N°	mm²		... → ...
10	.35	MA/BA	LEVEL SENSOR SIGNAL 2
3	.35	BA	- ABS WARNING LIGHT
4	.35	VI	- BRAKE OR FLUID LEVEL W LIGHT
5	.35	GR	- IMMOBILISER WARNING LIGHT
8	.35	SA/NO	VEHICLE SPEED SIGNAL
9	.35	MA	LEVEL SENSOR SIGNAL 1

S10

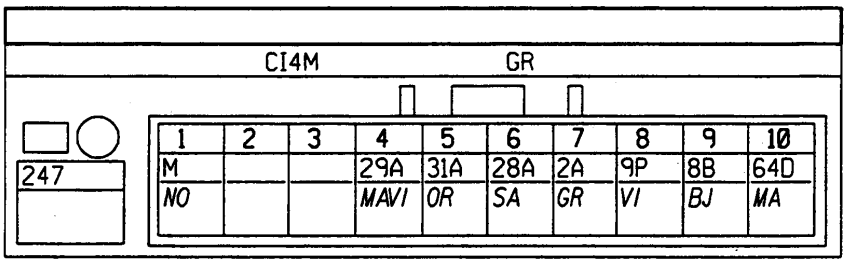

N°	mm²		... → ...
1	.35	NO	INSTRUMENT PANEL EARTH
10	.35	MA	RH DIRECTION INDICATORS FEED
4	.35	MA/VI	- MINIMUM FUEL LEVEL W LIGHT
5	.35	OR	- TEMPERATURE WARNING LIGHT
6	.35	SA	- OIL PRESSURE WARNING LIGHT
7	.35	GR	- CHARGE WARNING LIGHT
8	.35	VI	+ PROT REAR FOG LIGHTS
9	.35	BJ	+ RELAYED FRONT FOG LIGHTS

APPLICATION: F / K

S12-S17

N°	mm²		... → ...
1	1	BA	+ RH FRONT LOUDSPEAKER
2	1	SA	- RH FRONT LOUDSPEAKER

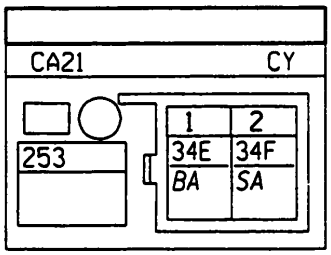

S10

N°	mm²		... → ...
1	1	VI	+ LH FRONT LOUDSPEAKER
2	1	BJ	- LH FRONT LOUDSPEAKER

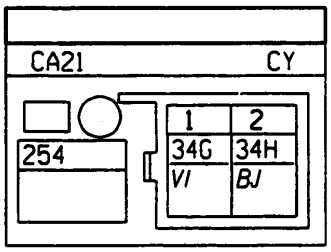

S1

N°	mm²		... → ...
1	.6	NO	LH DIRECTION INDICATOR EARTH
2	.6	OR	LH DIRECTION INDICATORS FEED

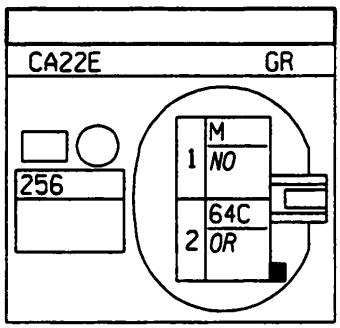

APPLICATION: F / K

S2-S10-S12-S16

Nº	mm²		→
A13	2	RG	• BATT PROT/AC FUSE
A13	2	RG	• BATT PROT/AC FUSE
A14	2	JA	• APC PROT/H REAR WINDOW SW FUSE
A15	1	JA	• APC PROT/WINDSCREEN WIPER FUSE
A15	1.4	JA	• APC PROT/WINDSCREEN WIPER FUSE
A16	1.4	JA	• APC PROT/STOP LIGHT FUSE
A17	.5	JA	• APC PROT/ABS FUSE
A19	2	JA/VI	• APC PROT/WINDOW WINDER FUSE
A20	2	JA/VE	• APC PROT/WINDOW WINDER FUSE
A24	.35	JA/NO	• ACC PROT/FAN FUSE
A25	1.4	JA/BE	• ACC PROT/RADIO FUSE
A26	3	JA	• ACC PROT/HEATER FUSE
A27	.35	BA	• PROT MAIN BEAM HEADLIGHTS
A27	1.4	BA	• PROT MAIN BEAM HEADLIGHTS
A28	1.4	BA	• PROT MAIN BEAM HEADLIGHTS
A29	1.4	MA	• PROT DIPPED HEADLIGHTS
A29	.5	MA	• PROT DIPPED HEADLIGHTS
A30	1	BA	• PROT DIPPED HEADLIGHTS
A30	.35	MA/BA	• PROT DIPPED HEADLIGHTS
A31	1	BE	• LH PROT SIDE LIGHT
A32	1	BE/VE	• RH PROT SIDE LIGHT
A33	.5	VI	• PROT REAR FOG LIGHTS
A33	.35	VI	• PROT REAR FOG LIGHTS
A34	2	GR	• PROT/HORN FUSE
A35	.5	VI	• PROT DIRECTION INDICATOR
A36	.35	VI	• PROT MIRROR HEATER
A36	.35	VI	• PROT MIRROR HEATER
A5	3	RG	• BATT PROT/TRAILER FUSE
A6	3	RG/BA	• BATT PROT/RELAY FUSE
A7	1.4	RG	• BATT PROT/FDL FUSE
A8	1	RG/NO	• BATT PROT/RELAY FUSE
B13	5	RG	• BATT PROT/PASS COMP FUSE
B15	5	JA	• AFTER IGNITION
B2	1	RG	• BATT PROT/FUSE
B20	3	JA/NO	• APC/VIA RELAY
B25	3	JA/RG	• ACCESSORIES
B28	2	BA/NO	• MAIN BEAM HEADLIGHTS
B3	.5	RG	• BATT PROT/FUSE
B3	.35	RG	• BATT PROT/FUSE
B30	2	BJ	• DIPPED HEADLIGHTS
B32	2	BE	• SIDE LIGHTS
B33	2	BA/NO	REAR FOG LIGHTS FUSE FEED
B34	2	BA/VE	• HORN FUSE
B35	2	BA	• DIRECTION INDICATOR FUSE
B36	1	BA	• HEATED REAR WINDOW
B5	5	RG	• BATT PROT/PASS COMP FUSE

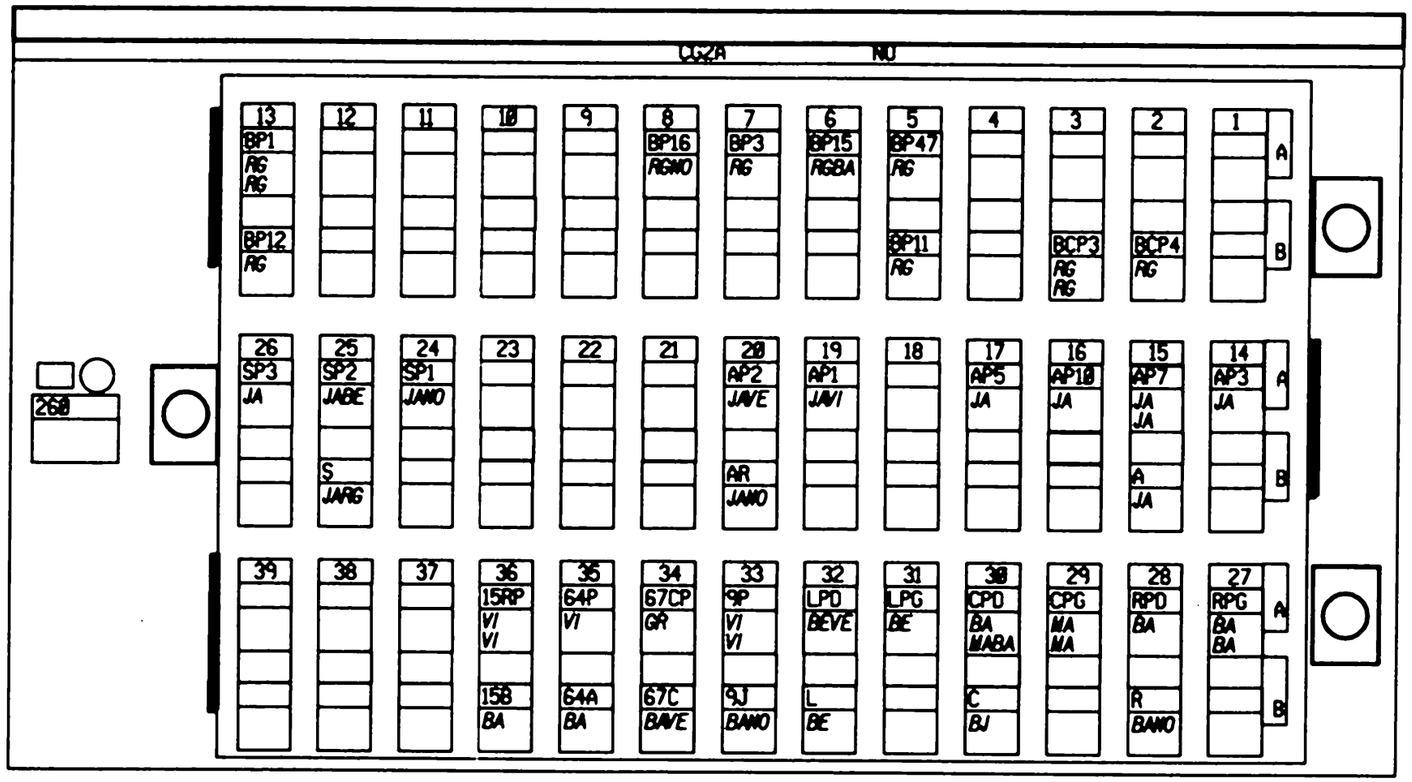

APPLICATION: F / K

S11

N°	mm²		... → ...
2	.6	NO	RADIO FEED EARTH
2	.35	NO	RADIO DISPLAY EARTH
4	.35	RG	+ BATT PROT/FUSE
4	.6	RG	+ BATT PROT/FUSE
6	.35	BE	+ LH PROT SIDE LIGHT
6	.6	BE	+ LH PROT SIDE LIGHT
7	.35	JA/BE	+ ACC PROT/RADIO FUSE
7	1.4	JA/BE	+ ACC PROT/RADIO FUSE
7	.6	JA/BE	+ ACC PROT/RADIO FUSE
8	3	NO	ELECTRONIC EARTH

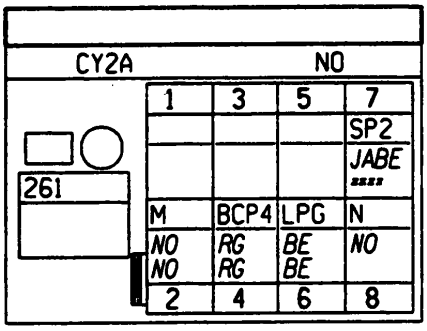

S11

N°	mm²		... → ...
1	1	BA/RG	+ RH REAR LOUDSPEAKER
2	1	SA/RG	- RH REAR LOUDSPEAKER
3	1	BA	+ RH FRONT LOUDSPEAKER
4	1	SA	- RH FRONT LOUDSPEAKER
5	1	VI	+ LH FRONT LOUDSPEAKER
6	1	BJ	- LH FRONT LOUDSPEAKER
7	1	VI/RG	+ LH REAR LOUDSPEAKER
8	1	BJ/RG	- LH REAR LOUDSPEAKER

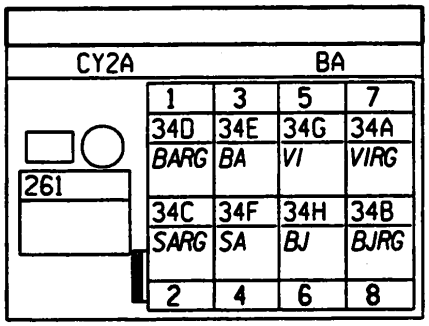

S2

N°	mm²		... → ...
1	1	NO	LH REPEATER EARTH
2	1	BA	LH DIRECTION INDICATORS FEED

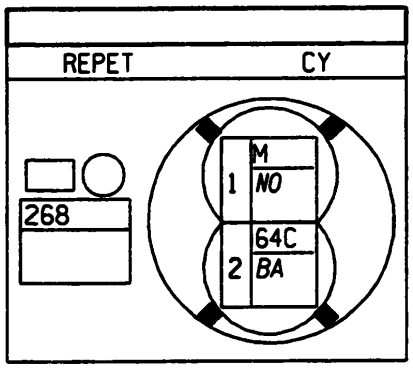

DASHBOARD HARNESS 98

APPLICATION: F / K

X76

S10-S12

Nº	mm²		— → —
A1	.6	JA	+ APC PROT/H REAR WINDOW SW FUSE
A2	.6	BE	+ LH PROT SIDE LIGHT
A5	.6	SA	- INTERIOR LIGHT VIA DOOR SWITCH
B1	1	NO	ELECTRONIC EARTH
B2	.6	SA	+ WASHER PUMP
B2	.35	SA	+ WASHER PUMP
B3	1	VI	+ W WIPER LOW SPEED TIMED SWEEP
B4	1	BJ/NO	+ WINDSCREEN WIPER PARK
B5	1	JA	+ APC PROT/WINDSCREEN WIPER FUSE
B6	1	JA	+ APC PROT/WINDSCREEN WIPER FUSE
B9	1	BA	+ WINDSCREEN WIPER TIMER
C1	.6	VI	+ PROT DIRECTION INDICATOR
C2	.6	VE	+ FLASHER UNIT
C2	.6	VE	+ FLASHER UNIT
C4	.6	NO	FLASHER UNIT EARTH
C4	.35	NO	DIAGNOSTIC SOCKET EARTH
D1	1	NO/BA	ELECTRONIC EARTH
D2	.6	MA	+ WASHER PUMP
D3	1	GR	+ REAR WIPER
D4	1	NO	REAR WIPER TIMER EARTH
D5	1	JA	+ APC PROT/H REAR WINDOW SW FUSE
D9	.6	MA/BA	+ REAR WIPER TIMER
E1	.6	VI/BA	+ HEATED REAR WINDOW RELAY
E2	.6	NO	HEATED REAR WINDOW RELAY EARTH
E2	1	NO	REAR WIPER TIMER EARTH
E3	3	RG/BA	+ BATT PROT/RELAY FUSE
E5	4	BA	+ HEATED REAR WINDOW
E5	1	BA	+ HEATED REAR WINDOW
E5	3	BA	+ HEATED REAR WINDOW
E5	1	BA	+ HEATED REAR WINDOW

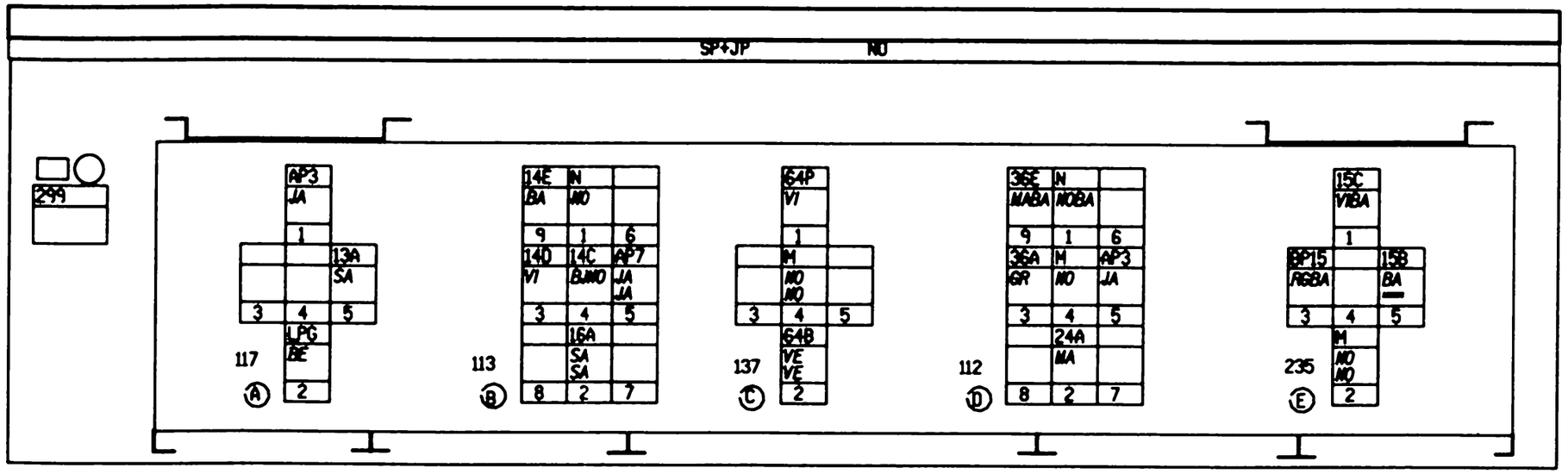

APPLICATION: F / K

S11

N°	mm²		... → ...
A1	.35	SA/VE	AC OPERATING SIGNAL
A2	.35	VE	RECIRCULATION ON-OFF
A4	.35	BE	+ LH PROT SIDE LIGHT
A5	.6	NO	AC/BASIC HEATER CONTROL EARTH
B1	3	JA	+ ACC PROT/HEATER FUSE
B2	.35	SA	FAN SPEED 4/FEED CONTROL RELAY
B3	2	BA	SPEED 3/TEM SWITCH SIGNAL 2
B4	2	MA	SPEED 2 OR TEM SW SIG 1 & ECU
B5	1.4	VE	SPEED 1 OR HIGH SPEED SIGNAL

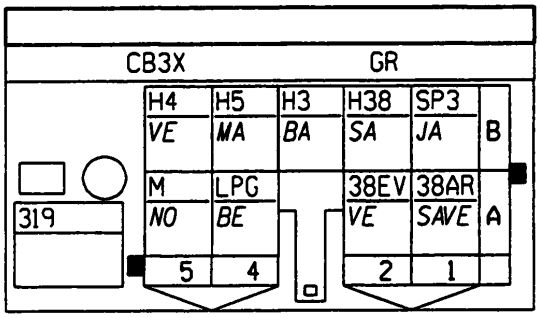

S2

N°	mm²		... → ...
A1	2	BA	SPEED 3/TEM SW SIGNAL 2
A2	.35	SA	FAN SPEED 4/FEED CONTROL RELAY
A3	.35	BA/RG	FAN VOLTAGE SIGNAL
A4	.35	VE	+ AC EVAP SENSOR
B1	.35	GR	EVAPORATOR TEM SENSOR ZERO VOLT
B2	.35	BA	- AC RECIRCULATION
B3	.35	VI	+ AC RECIRCULATION
B4	2	NO	PLENUM CHAMBER EARTH
C1	1.4	VE	SPEED 1 OR HIGH SPEED SIGNAL
C2	2	RG	+ BATT PROT/AC FUSE
C3	2	RG	+ BATT PROT/AC FUSE
C4	2	MA	SPEED 2 OR TEM SW SIG 1 & ECU

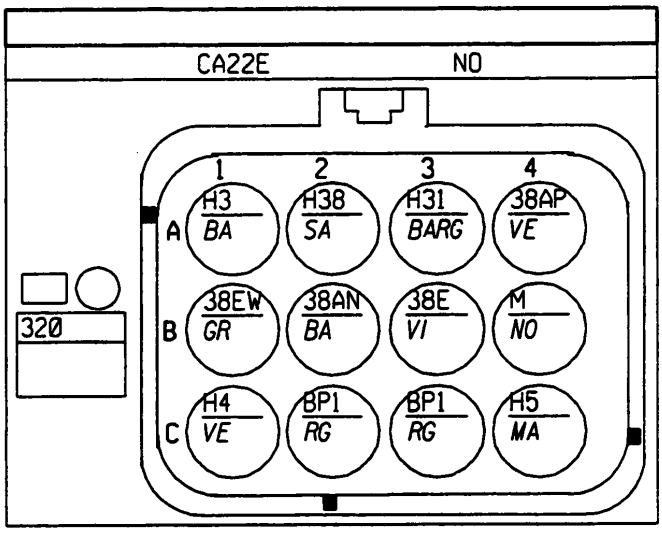

APPLICATION: F / K

S12

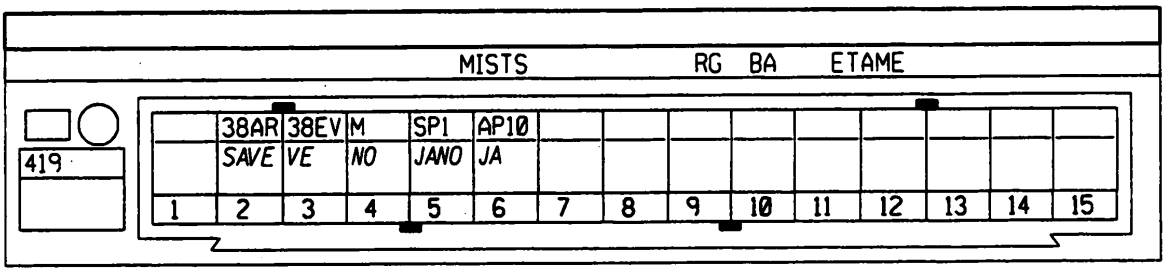

N°	mm²		... → ...
2	.35	SA/VE	AC OPERATING SIGNAL
3	.35	VE	RECIRCULATION ON-OFF
4	.35	NO	AC COMPUTER EARTH
5	.35	JA/NO	+ ACC PROT/FAN FUSE
6	.35	JA	+ APC PROT/STOP LIGHT FUSE

S12

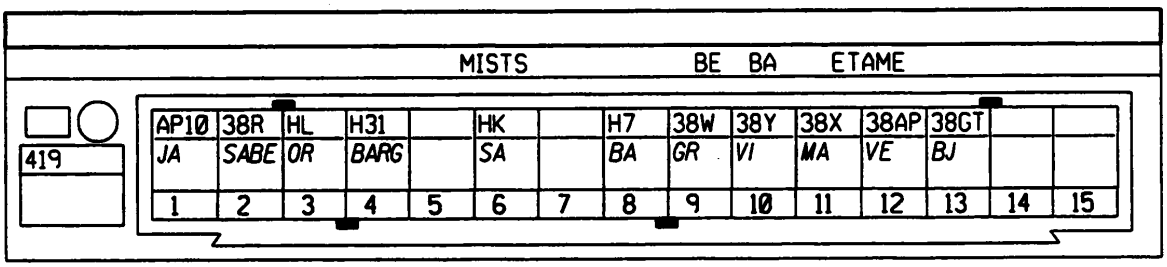

N°	mm²		... → ...
1	.35	JA	+ APC PROT/STOP LIGHT FUSE
10	.35	VI	+ FREON PRESSURE SENSOR
11	.35	MA	FREON PRESSURE SENSOR SIGNAL
12	.35	VE	+ AC EVAP SENSOR
13	.35	BJ	AIR CONDITIONING SIGNAL
2	.35	SA/BE	+ MAGNETIC CLUTCH
3	.35	OR	DIAGNOSTIC SIGNAL L
4	.35	BA/RG	FAN VOLTAGE SIGNAL
6	.35	SA	DIAGNOSTIC SIGNAL K
8	.35	BA	TDC/TACHO/COIL/COMPUTER SENS
9	.35	GR	- FREON PRESSURE SENSOR

APPLICATION: F / K

S12

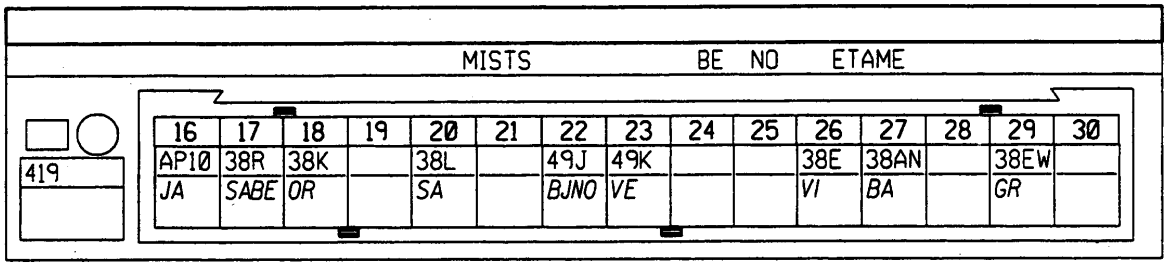

N°	mm²		··· → ···
16	.35	JA	+ APC PROT/STOP LIGHT FUSE
17	.35	SA/BE	+ MAGNETIC CLUTCH
18	.35	OR	INJ/DIESEL AC CUT-OFF SIGNAL
20	.35	SA	FAST IDLE/INJ AC SIGNAL
22	.35	BJ/NO	FAN LOW SPEED CONTROL
23	.35	VE	FAN HIGH SPEED CONTROL
26	.35	VI	+ AC RICIRCULATION
27	.35	BA	- AC RECIRCULATION
29	.35	GR	EVAPORATOR TEMPERATURE SENS ZERO VOLTS

S12

N°	mm²		··· → ···
1	.6	OR	LH DIRECTION INDICATORS FEED
2	.35	MA	RH DIRECTION INDICATORS FEED
5	1.4	RG	+ BATT PROT/FUSE

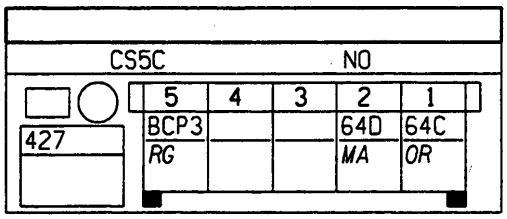

S12

N°	mm²		··· → ···
1	.35	OR	DIAGNOSTIC SIGNAL L
2	.35	SA	DIAGNOSTIC SIGNAL K

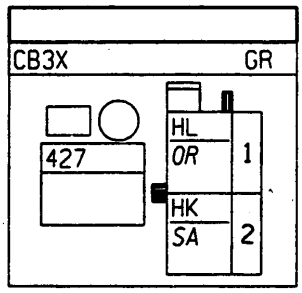

APPLICATION: F / K

S12

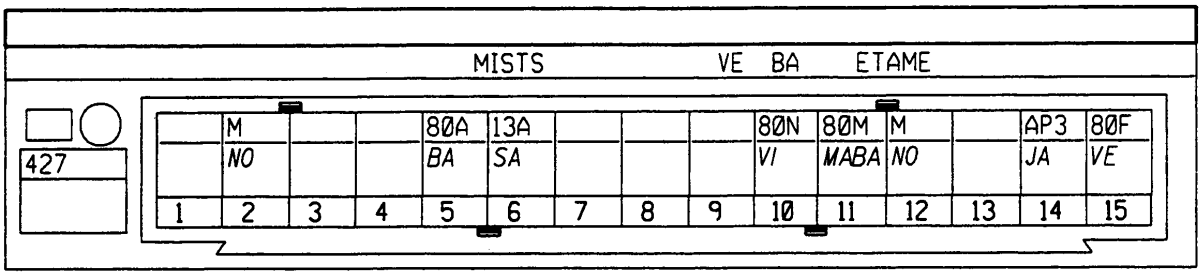

N°	mm²		··· → ···
10	.35	VI	CLOSE LOGIC SIGNAL
11	.35	MA/BA	OPEN LOGIC SIGNAL
12	.35	NO	ALARM UNIT EARTH
14	.35	JA	+ APC PROT/H REAR WINDOW SW FUSE
15	.35	VE	SIREN FEED
2	.35	NO	ALARM UNIT EARTH
5	.35	BA	BONNET SWITCH SIGNAL
6	.35	SA	- INTERIOR LIGHT VIA DOOR SW

S1

N°	mm²		··· → ···
A	.35	NO	BONNET SWITCH EARTH
B	.35	BA	BONNET SWITCH SIGNAL

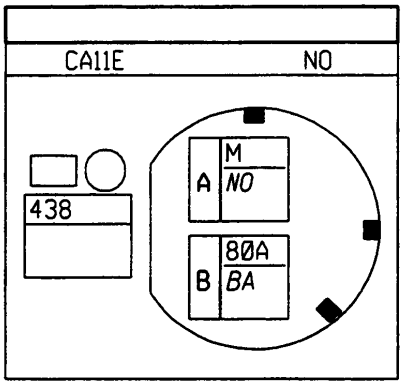

S2

N°	mm²		··· → ···
A	.35	VE	SIREN FEED
B1	1	NO	SELF-FED SIREN EARTH
B2	.6	RG	+ BATT PROT/FUSE

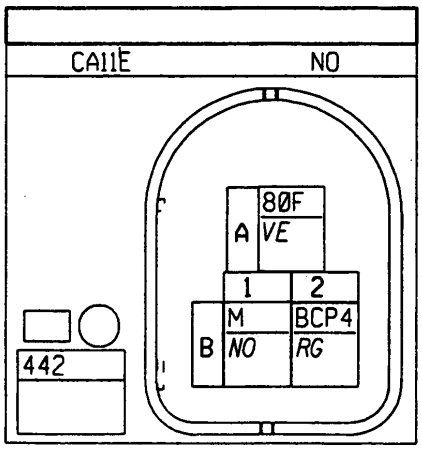

APPLICATION: F / K

S12

N°	mm²		··· → ···
A1	2	NO	SHUNT UNIT FEED EARTH
A2	.6	NO	HEATED REAR WINDOW SW EARTH
A2	.6	NO	HEATED REAR WINDOW REL EARTH
A3	.35	NO	EDL SWITCH EARTH
A4	.35	NO	MIRROR SWITCH EARTH
A4	.6	NO	APC RELAY EARTH
B1	.35	NO	AC COMPUTER EARTH
B2	.35	NO	ALARM UNIT EARTH
B2	.35	NO	ALARM UNIT EARTH

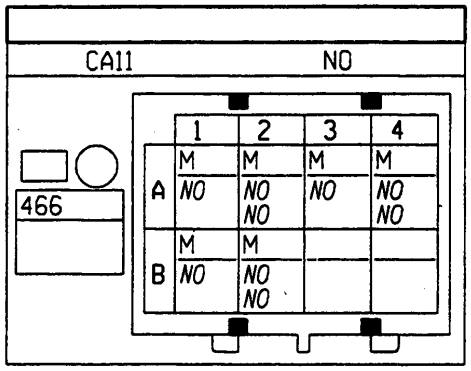

S1

N°	mm²		··· → ···
A1	.6	NO	LH HEADLIGHT MOTOR EARTH
B1	.6	VI	HEADLIGHT ADJUSTMENT CONTROL
C1	.6	MA	+ PROT DIPPED HEADLIGHTS

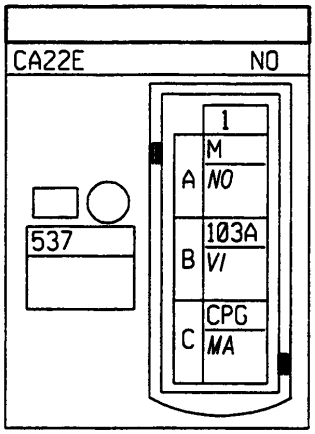

S10

N°	mm²		··· → ···
B1	.6	MA	+ PROT DIPPED HEADLIGHTS
B2	.6	NO	HEADLIGHT ADJUSTMENT SW EARTH
B3	.6	VI	HEADLIGHT ADJUSTMENT CONTROL
B3	.6	VI	HEADLIGHT ADJUSTMENT CONTROL

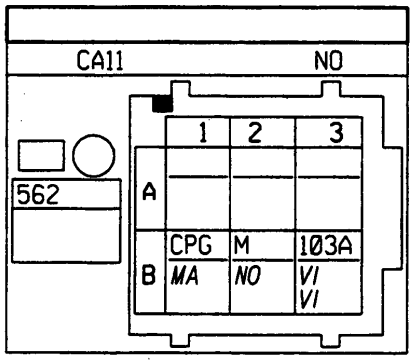

APPLICATION: F / K

S10

503			CA11				CY	
13L	80X	HK	HL	80T	H17	AP3	N	BP3
BJ	ORVE	SA SABE	OR OR	GR	VE	JA	NO	RG

N°	mm²		··· → ···
1	.6	BJ	- FRONT COURTESY LIGHT/DOOR SW
2	.35	OR/VE	TRANSPONDER AERIAL BUS SIGNAL
3	.35	SA	DIAGNOSTIC SIGNAL K
3	.35	SA/BE	DIAGNOSTIC SIGNAL K
4	.35	OR	DIAGNOSTIC SIGNAL L
4	.35	OR	DIAGNOSTIC SIGNAL L
5	.35	GR	- IMMOBILISER WARNING LIGHT
6	.35	VE	INJECTION/DIESEL CODE SIGNAL
7	.35	JA	+ APC PROT/H REAR WINDOW SW FUSE
8	1.4	NO	ELECTRONIC EARTH
9	1.4	RG	+ BATT PROT/EDL FUSE

S10

503			CA11				NO	
20F	20A		13A	20B	80M	80N	20C	20D
VENO	MA		SA	OR	MABA	VI	BA	VI

N°	mm²		··· → ···
1	.35	VE/NO	INFRARED RECEIVER RETURN
2	.35	MA	+ CLOSE SWITCH
4	.6	SA	- INTERIOR LIGHT VIA DOOR SW
5	.35	OR	+ OPEN SWITCH
6	.35	MA/BA	OPEN LOGIC SIGNAL
7	.35	VI	CLOSE LOGIC SIGNAL
8	1	BA	+ OPEN EDL
9	1	VI	+ CLOSE EDL

APPLICATION: F / K

S1-S2

N°	mm²		··· → ···
A1	.35	SA	+ WASHER PUMP
B1	.35	MA	+ WASHER PUMP

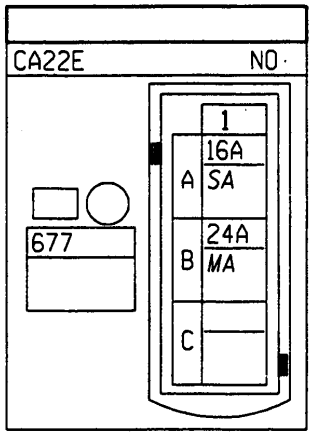

S10

N°	mm²		··· → ···
A1	.5	OR/MA	+ DRIVER'S AIRBAG SIGNAL
A2	.5	OR/BE	- DRIVER'S AIRBAG SIGNAL

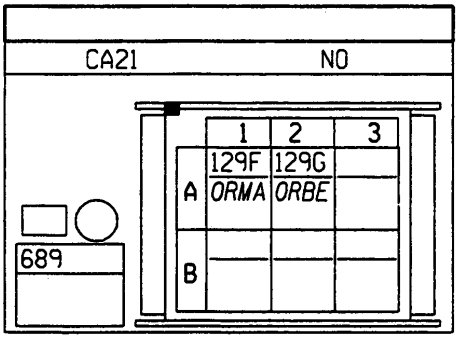

S10

N°	mm²		··· → ···
1	3	RG	+ BATT PROT/TRAILER FUSE

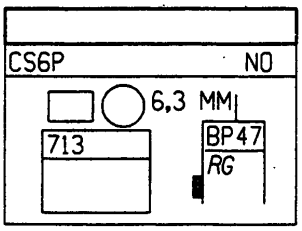

APPLICATION: F / K

S11-S12-S13

CEØS OR

756

				20			23	24			27			30
129D	129E	129B	129C	AP1Ø	129H	129K	129A	N	129F	129G	HK			HL
NOMA	NOBE	NOMA	NOBE	JA	ORBE	ORMA	BJNO	NO	ORMA	ORBE	SA			OR
1	2	3	4	5	6	7	8	9	1Ø	11	12	13	14	15

Nº	mm²		··· → ···
1	.5	NO/MA	+ DRIVER'S PRETENSIONER SIGNAL
1Ø	.5	OR/MA	+ DRIVER'S AIRBAG SIGNAL
11	.5	OR/BE	- DRIVER'S AIRBAG SIGNAL
12	.35	SA	DIAGNOSTIC SIGNAL K
15	.35	OR	DIAGNOSTIC SIGNAL L
2	.5	NO/BE	- DRIVER'S PRETENSIONER SIGNAL
3	.5	NO/MA	+ PASSENGER PRETENSIONER SIGNAL
4	.5	NO/BE	- PASSENGER PRETENSIONER SIGNAL
5	.35	JA	+ APC PROT/STOP LIGHT FUSE
6	.5	OR/BE	+ PASSENGER AIRBAG 1 SIGNAL
7	.5	OR/MA	- PASSENGER AIRBAG 1 SIGNAL
8	.35	BJ/NO	- AIRBAG FAULT WARNING LIGHT
9	.35	NO	ELECTRONIC EARTH

S12

Nº	mm²		··· → ···
1	1	JA/BE	+ ACC PROT/RADIO FUSE
2	.6	NO	APC RELAY EARTH
2	.6	NO	HEADLIGHT RELAY EARTH
3	5	RG	+ BATT PROT/PASS COMP FUSE
5	3	JA/NO	+ APC/VIA RELAY

SP+JP NO

853

	SP2	
	JABE	
9	1	6
BP12		AR
RG		JANO
3	4	5
	M	
	NO NO	
8	2	7

12099

20

APPLICATION: F / K

S1-S4-S6-S8-S9

N°	mm²		... → ...
1	5	RG	+ BATT PROT/PASS COMP FUSE
1	5	RG	+ BATT PROT/PASS COMP FUSE

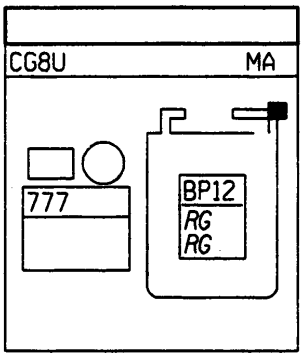

S1-S4-S6-S8-S9

N°	mm²		... → ...
1	5	RG	+ BATT PROT/PASS COMP FUSE
1	2	RG	+ BATT PROT/PASS COMP FUSE 1
1	2	RG	+ BATT PROT/PASS COMP FUSE

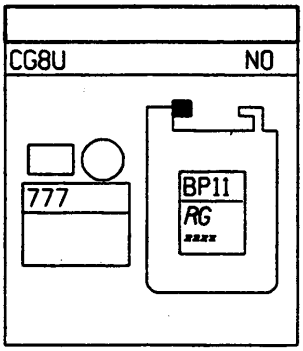

S1-S4-S6-S8-S9

N°	mm²		... → ...
1	5	RG	+ BATT PROT/PASS COMP FUSE

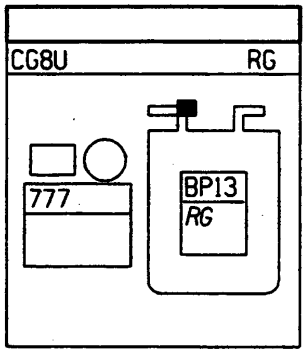

APPLICATION: F / K

S12

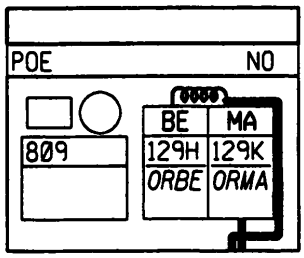

Nº	mm²		··· → ···
BE	.5	OR/BE	+ PASSENGER AIRBAG 1 SIGNAL
MA	.5	OR/MA	- PASSENGER AIRBAG 1 SIGNAL

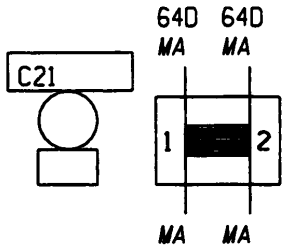

CONNECTOR BLOCK

Nº	mm²		··· → ···
1	.6	MA	RH DIRECTION INDICATORS FEED
2	.6	MA	RH DIRECTION INDICATORS FEED

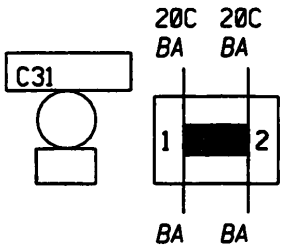

CONNECTOR BLOCK

Nº	mm²		··· → ···
1	1	BA	+ OPEN EDL
2	1	BA	+ OPEN EDL

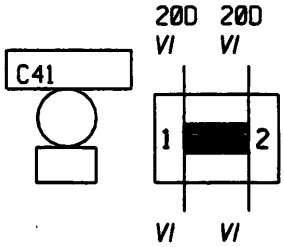

CONNECTOR BLOCK

Nº	mm²		··· → ···
1	1	VI	+ CLOSE EDL
2	1	VI	+ CLOSE EDL

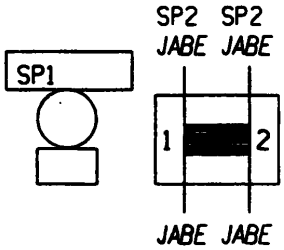

CONNECTOR BLOCK

Nº	mm²		··· → ···
1	1.4	JA/BE	+ ACC PROT/RADIO FUSE
2	1	JA/BE	+ ACC PROT/RADIO FUSE

APPLICATION: F / K

64C1

N°	mm²		... → ...
1	.6	OR	LH DIRECTION INDICATORS FEED
1	.6	OR	LH DIRECTION INDICATORS FEED
1	.35	OR	LH DIRECTION INDICATORS FEED
1	.6	OR	LH DIRECTION INDICATORS FEED
1	.6	OR	LH DIRECTION INDICATORS FEED
1	1	BA	LH DIRECTION INDICATORS FEED
1	.6	OR	LH DIRECTION INDICATORS FEED

103A

AP101

N°	mm²		... → ...
1	1.4	JA	+ APC PROT/STOP LIGHT FUSE
1	.6	JA	+ APC PROT/STOP LIGHT FUSE
1	.35	JA	+ APC PROT/STOP LIGHT FUSE
1	.35	JA	+ APC PROT/STOP LIGHT FUSE
1	.35	JA	+ APC PROT/STOP LIGHT FUSE
1	.35	JA	+ APC PROT/STOP LIGHT FUSE
1	.35	JA	+ APC PROT/STOP LIGHT FUSE
1	.35	JA	+ APC PROT/STOP LIGHT FUSE

AP13

N°	mm²		... → ...
1	.6	SA	- INTERIOR LIGHT VIA DOOR SW
1	.6	SA	- INTERIOR LIGHT VIA DOOR SW
1	.6	SA	- INTERIOR LIGHT VIA DOOR SW
1	.6	SA	- INTERIOR LIGHT VIA DOOR SW
1	.35	SA	- INTERIOR LIGHT VIA DOOR SW
1	.6	SA	- INTERIOR LIGHT VIA DOOR SW
1	.35	SA	- INTERIOR LIGHT VIA DOOR SW
1	.6	SA	- INTERIOR LIGHT VIA DOOR SW

AP31

N°	mm²		... → ...
1	2	JA	+ APC PROT/H REAR WINDOW SW FUSE
1	.6	JA	+ APC PROT/H REAR WINDOW SW FUSE
1	1	JA	+ APC PROT/H REAR WINDOW SW FUSE
1	.6	JA	+ APC PROT/H REAR WINDOW SW FUSE
1	1	JA	+ APC PROT/H REAR WINDOW SW FUSE
1	.6	JA	+ APC PROT/H REAR WINDOW SW FUSE
1	.35	JA	+ APC PROT/H REAR WINDOW SW FUSE
1	.35	JA	+ APC PROT/H REAR WINDOW SW FUSE
1	1	JA	+ APC PROT/H REAR WINDOW SW FUSE

BCP41

N°	mm²		... → ...
1	1	RG	+ BATT PROT/FUSE
1	.35	RG	+ BATT PROT/FUSE
1	.35	RG	+ BATT PROT/FUSE
1	.6	RG	+ BATT PROT/FUSE
1	.35	RG	+ BATT PROT/FUSE
1	.6	RG	+ BATT PROT/FUSE

APPLICATION: F / K

HK1

20D

N°	mm²		... → ...
1	.35	SA	DIAGNOSTIC SIGNAL K
1	.35	SA	DIAGNOSTIC SIGNAL K
1	.35	SA	DIAGNOSTIC SIGNAL K
1	.35	SA	DIAGNOSTIC SIGNAL K
1	.35	SA/BE	DIAGNOSTIC SIGNAL K
1	.35	SA	DIAGNOSTIC SIGNAL K
1	.35	SA	DIAGNOSTIC SIGNAL K

HL1

20D

N°	mm²		... → ...
1	.35	OR	DIAGNOSTIC SIGNAL L
1	.35	OR	DIAGNOSTIC SIGNAL L
1	.35	OR	DIAGNOSTIC SIGNAL L
1	.35	OR	DIAGNOSTIC SIGNAL L
1	.35	OR	DIAGNOSTIC SIGNAL L
1	.35	OR	DIAGNOSTIC SIGNAL L
1	.35	OR	DIAGNOSTIC SIGNAL L

LP11

20D

N°	mm²		... → ...
1	1	BE	+ LH PROT SIDE LIGHT
1	.35	BE	+ LH PROT SIDE LIGHT
1	.6	BE	+ LH PROT SIDE LIGHT
1	.35	BE	+ LH PROT SIDE LIGHT
1	.6	BE	+ LH PROT SIDE LIGHT
1	.6	BE	+ LH PROT SIDE LIGHT
1	.6	BE	+ LH PROT SIDE LIGHT
1	.35	BE	+ LH PROT SIDE LIGHT
1	.35	BE	+ LH PROT SIDE LIGHT
1	.35	BE	+ LH PROT SIDE LIGHT
1	.35	BE	+ LH PROT SIDE LIGHT

LP21

20D

N°	mm²		... → ...
1	1	BE/VE	+ RH PROT SIDE LIGHT
1	.35	BE/VE	+ RH PROT SIDE LIGHT
1	.35	BE/VE	+ RH PROT SIDE LIGHT
1	.6	BE/VE	+ RH PROT SIDE LIGHT
1	.6	BE/VE	+ RH PROT SIDE LIGHT

APPLICATION: F / K

M11

20D

N°	mm²		··· → ···
1	5	NO	LH FRONT PILLAR EARTH
1	.35	NO	INSTRUMENT PANEL EARTH
1	.6	NO	LH REAR CONNECTION EARTH
1	2	NO	RH REAR CONNECTION EARTH
1	.6	NO	FLASHER UNIT EARTH
1	.6	NO	HEADLIGHT ADJUSTMENT CONTROL EARTH
1	.6	NO	AC/BASIC HEATER CONTROL EARTH
1	.6	NO	CIGAR LIGHTER EARTH
1	.35	NO	HAZARD LIGHTS SWITCH EARTH
1	.6	NO	RADIO FEED EARTH
1	2	NO	DRIVER'S DOOR CONNECTION EARTH
1	2	NO	PASSENGER DOOR CONNECTION EARTH
1	1.4	NO	REAR CONNECTION EARTH
1	2	NO	SHUNT UNIT FEED EARTH

M21

20D

N°	mm²		··· → ···
1	2	NO	LH FRONT EARTH
1	1	NO	BUMPER CONNECTION EARTH
1	.6	NO	LH HEADLIGHT MOTOR EARTH
1	.6	NO	LH DIRECTION INDICATOR EARTH
1	.6	NO	LH SIDE LIGHT EARTH
1	1.4	NO	LH HEADLIGHT EARTH
1	1	NO	LH REPEATER EARTH
1	.35	NO	BONNET SWITCH EARTH
1	.6	NO	BRAKE FLUID LEVEL SENS EARTH
1	1	NO	SELF-FED SIREN EARTH

N11

20D

N°	mm²		··· → ···
1	3	NO	ELECTRONIC EARTH
1	.35	NO	ELECTRONIC EARTH
1	.35	NO/BA	ELECTRONIC EARTH
1	1	NO/BA	ELECTRONIC EARTH
1	1	NO	ELECTRONIC EARTH
1	1.4	NO	ELECTRONIC EARTH
1	.35	NO	ELECTRONIC EARTH
1	.35	NO	ELECTRONIC EARTH

APPLICATION: F / K
RHD

S1-S4-S6-S8-S9

N°	mm²		... → ...
1	5	RG	+ BATT PROT/PASS COMP FUSE 3

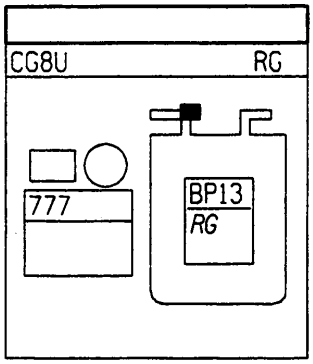

S1-S4-S6-S8-S9

N°	mm²		... → ...
1	5	RG	+ BATT PROT/PASS COMP FUSE 2

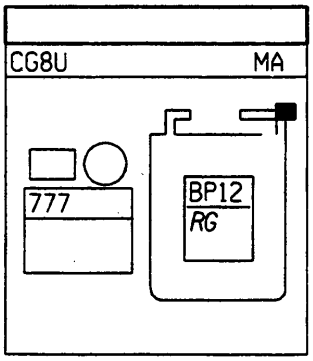

S1-S4-S6-S8-S9

N°	mm²		... → ...
1	5	RG	+ BATT PROT/PASS COMP FUSE 1
1	2	RG	+ BATT PROT/PASS COMP FUSE 1

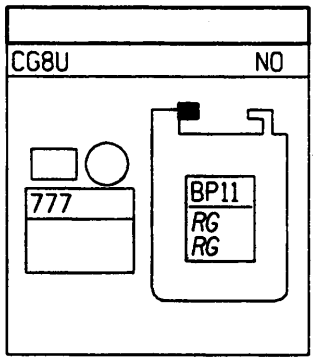

APPLICATION: F / K
RHD

S11

N°	mm²		··· → ···
1	.6	NO	CIGAR LIGHTER EARTH
3	1	JA/BE	+ ACC PROT/RADIO FUSE

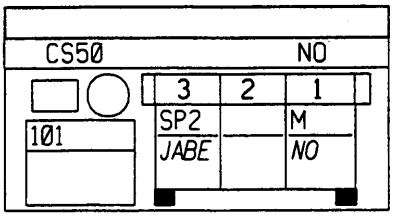

S11

N°	mm²		··· → ···
1	.35	BE	+ LH PROT SIDE LIGHT
2	.6	OR	LH DIRECTION INDICATORS FEED
3	.6	VE	+ FLASHER UNIT
4	.6	MA	RH DIRECTION INDICATORS FEED
5	.35	NO	HAZARD LIGHTS SWITCH EARTH
5	.35	NO	RADIO DISPLAY EARTH CONNECTION
6	2	RG/BA	+ BATT PROT/PASS COMP FUSE 3
7	2	JA	+ ACCESSORIES
8	2	BA	+ DIRECTION INDICATOR FUSE

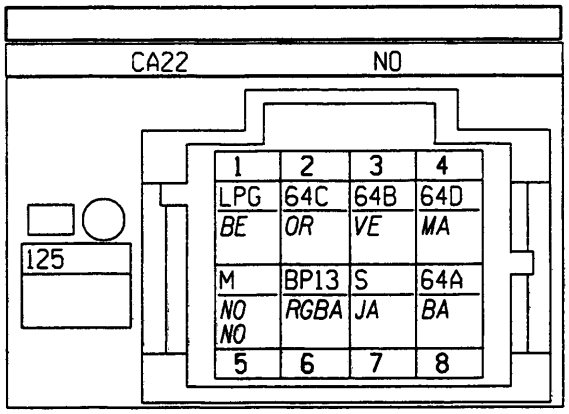

S10

N°	mm²		··· → ···
1	1	BA	+ HEATED REAR WINDOW
2	.6	VI/BA	+ HEATED REAR WINDOW RELAY
3	.6	JA	+ APC PROT/H REAR WINDOW SW FUSE
4	.6	NO	HEATED REAR WINDOW SWITCH EARTH
5	.35	BE	+ LH PROT SIDE LIGHT

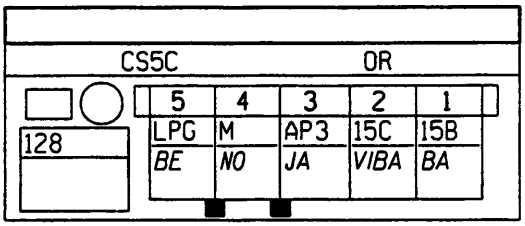

S11

N°	mm²		··· → ···
2	.6	NO	RADIO FEED EARTH
4	.6	RG	+ BATT PROT/MEMORY FUSE
6	.6	BE	+ LH PROT SIDE LIGHT
7	1.4	JA/BE	+ ACC PROT/RADIO FUSE
8	3	NO	ELECTRONIC EARTH

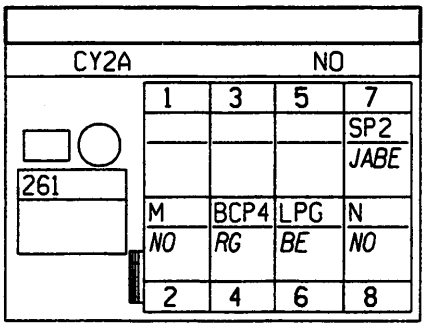

APPLICATION: F / K
RHD

S10

N°	mm²		··· → ···
1	.6	BJ	- FNT COURTESY LT/DOOR SW/TIM REL
2	.35	OR/VE	TRANSPONDER AERIAL BUS SIGNAL
3	.35	SA/BE	DIAGNOSTIC SIGNAL K
4	.35	OR	DIAGNOSTIC SIGNAL L
5	.35	GR	- IMMOBILISER WARNING LIGHT
6	.35	VE	INJ/DIES/IMMOBILISER CODE SIGNAL
7	.35	JA	+ APC PROT/H REAR WINDOW SW FUSE
8	1.4	NO	ELECTRONIC EARTH
9	1.4	RG	+ BATT PROT/EDL FUSE

	503			CA11				CY		
1	13L	80X	HK	HL	80T	H17	AP3	N	BP3	9
	BJ	ORVE	SABE	OR	GR	VE	JA	NO	RG	

S10

N°	mm²		··· → ···
1	.35	VE/NO	INFRARED RECEIVER RETURN
2	.35	MA	+ EDL CLOSE SWITCH
4	.6	SA	- INTERIOR LIGHT VIA DOOR SW
5	.35	OR	+ EDL OPEN SWITCH
8	1	BA	+ OPEN EDL
9	1	VI	+ CLOSE EDL

	503			CA11				NO		
1	20F	20A		13A	20B			20C	20D	9
	VENO	MA		SA	OR			BA	VI	

S11

N°	mm²		··· → ···
A4	.35	BE	+ LH PROT SIDE LIGHT
A4	.35	BE	+ LH PROT SIDE LIGHT
A5	.6	NO	BASIC HEATER CONTROL EARTH
B1	3	JA	+ ACC PROT/HEATER FUSE
B3	2	BA	SPEED 3/TEM SW SIGNAL 2/EARTH
B4	2	MA	SPEED 2 OR TEM SW SIG 1 & ECU
B5	1.4	VE	SPEED 1 OR HIGH SPEED SIGNAL

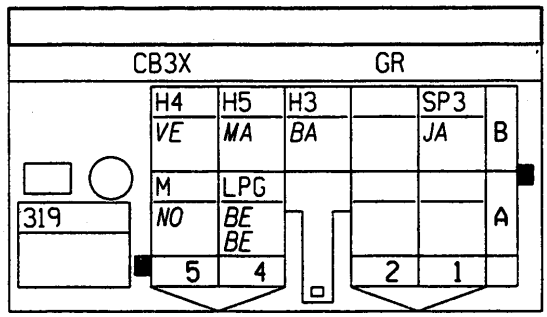

APPLICATION: F / K
RHD

S10

N°	mm²		··· → ···
A1	2	VE	+ FRONT FOG LIGHTS RELAY
A3	2	BA/NO	REAR FOG LIGHTS FUSE FEED
A4	2	BA/VE	+ HORN FUSE
A5	.35	MA	RH DIRECTION INDICATORS FEED
A5	.6	MA	RH DIRECTION INDICATORS FEED
A6	.6	VE	+ FLASHER UNIT
A7	.6	OR	LH DIRECTION INDICATORS FEED
B1	2	BE	+ LIGHTS
B2	2	RG	+ BATT PROT/PASS COMP FUSE 1
B2	2	RG	+ BATT PROT/PASS COMP FUSE 1
B3	2	RG	+ BATT PROT/PASS COMP FUSE 3
B3	2	RG/BA	+ BATT PROT/PASS COMP FUSE 3
B5	2	BJ	+ DIPPED HEADLIGHTS
B6	2	RG	+ BATT PROT/PASS COMP FUSE 1
B7	2	BA/NO	+ MAIN BEAM HEADLIGHTS

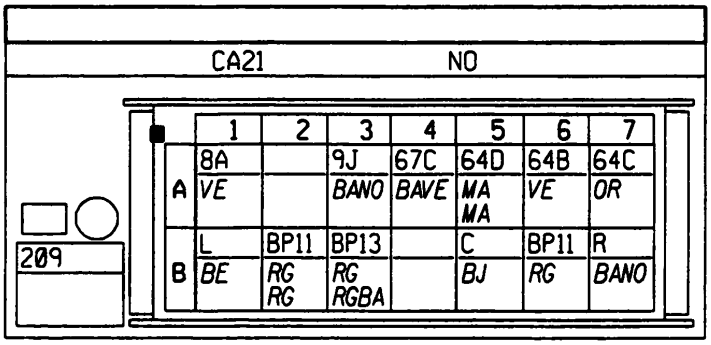

S12

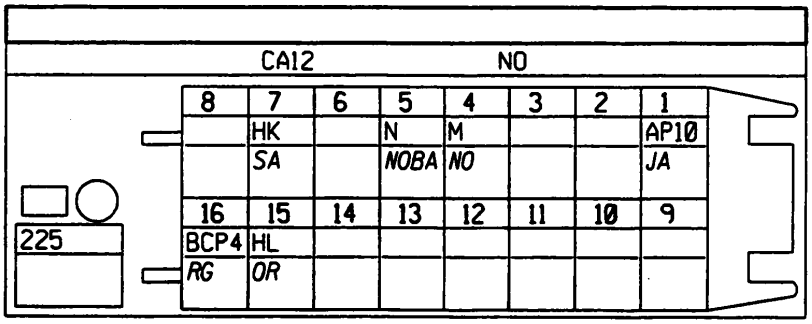

N°	mm²		··· → ···
1	.35	JA	+ APC PROT/STOP LIGHT FUSE
15	.35	OR	DIAGNOSTIC SIGNAL L
16	.35	RG	+ BATT PROT/MEMORY FUSE
4	.35	NO	DIAGNOSTIC SOCKET EARTH
5	.35	NO/BA	ELECTRONIC EARTH
7	.35	SA	DIAGNOSTIC SIGNAL K

APPLICATION: F / K
RHD

S2

N°	mm²		··· → ···
A1	2	BA	SPEED 3/TEM SW SIGNAL 2/EARTH
B4	2	NO	PLENUM CHAMBER EARTH
C1	1.4	VE	SPEED 1 OR HIGH SPEED SIGNAL
C4	2	MA	SPEED 2 OR TEM SW SIG 1 & ECU

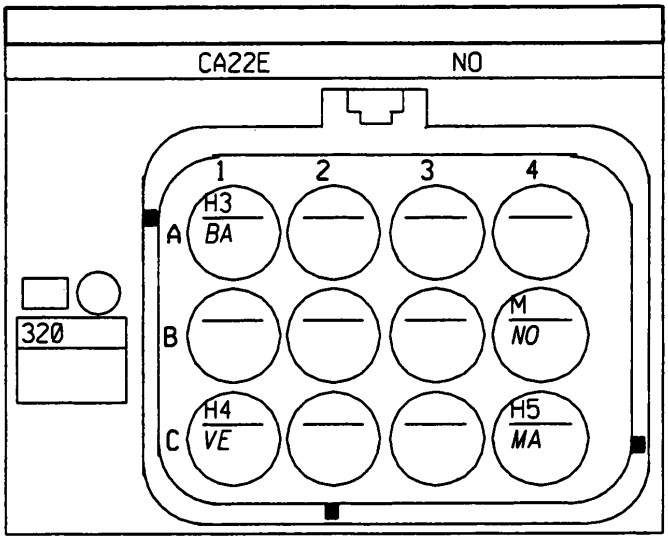

S12

N°	mm²		··· → ···
A1	2	NO	SHUNT UNIT FEED EARTH
A2	.6	NO	HEATED REAR WINDOW SWITCH EARTH
A2	.6	NO	HEATED REAR WINDOW RELAY EARTH
A3	.35	NO	EDL SWITCH EARTH
A4	.35	NO	MIRROR SWITCH EARTH
A4	.6	NO	APC RELAY EARTH

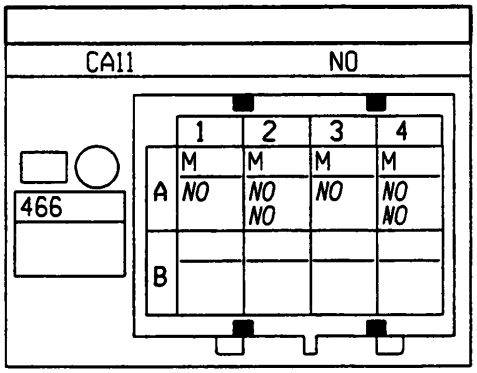

S11

N°	mm²		··· → ···
3	1	BA	+ RH FRONT LOUDSPEAKER
4	1	SA	- RH FRONT LOUDSPEAKER
5	1	VI	+ LH FRONT LOUDSPEAKER
6	1	BJ	- LH FRONT LOUDSPEAKER

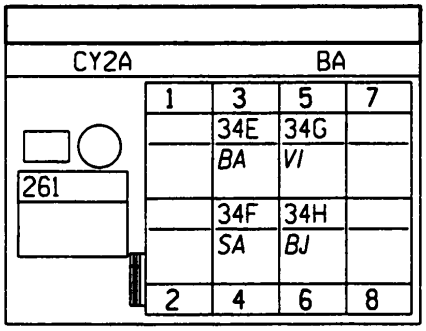

APPLICATION: F / K
RHD

S2-S10-S12-S16

Nº	mm²		→
A14	2	JA	• APC PROT/H REAR WINDOW SW FUSE
A15	1	JA	• APC PROT/WINDSCREEN WIPER FUSE
A15	1.4	JA	• APC PROT/WINDSCREEN WIPER FUSE
A16	1.4	JA	• APC PROT/STOP LIGHT FUSE
A17	.6	JA	• APC PROT/ABS FUSE
A19	2	JA/VI	• APC PROT/LH FNT/R W WIND FUSE
A20	2	JA/VE	• APC PROT/RH FNT/R W WIND FUSE
A25	1.4	JA/BE	• ACC PROT/RADIO FUSE
A26	3	JA	• ACC PROT/HEATER FUSE
A27	.35	BA	• LH PROT MAIN BEAM HEADLIGHT
A27	1.4	BA	• LH PROT MAIN BEAM HEADLIGHT
A28	1.4	BA	• RH PROT MAIN BEAM HEADLIGHT
A29	1.4	MA	• LH PROT DIPPED HEADLIGHT
A29	.6	MA	• LH PROT DIPPED HEADLIGHT
A30	1	BA	• RH PROT DIPPED HEADLIGHT
A30	.35	MA/BA	• RH PROT DIPPED HEADLIGHT
A31	1	BE	• LH PROT SIDE LIGHT
A32	1	BE/VE	• RH PROT SIDE LIGHT
A33	.6	VI	• PROT REAR FOG LIGHTS
A33	.35	VI	• PROT REAR FOG LIGHTS
A34	2	GR	• PROT/HORN FUSE
A35	.6	VI	• PROT DIRECTION INDICATOR
A36	.35	VI	• PROT MIRROR HEATER
A36	.35	VI	• PROT MIRROR HEATER
A5	3	RG	• BATT PROT/TRAILER FUSE
A6	3	RG/BA	• BATT PROT/H REAR WINDOW REL FUSE
A7	1.4	RG	• BATT PROT/FDL FUSE
A8	1	RG/NO	• BATT PROT/ADD HEADLIGHT REL FUSE
B15	5	JA	• AFTER IGNITION
B19	3	JA/NO	• APC/VIA RELAY
B2	1	RG	• BATT PROT/MEMORY FUSE
B25	3	JA/RG	• ACCESSORIES
B27	2	BA/NO	• MAIN BEAM HEADLIGHTS
B29	2	BJ	• DIPPED HEADLIGHTS
B3	.6	RG	• BATT PROT/COURTESY LIGHT FUSE
B3	.35	RG	• BATT PROT/COURTESY LIGHT FUSE
B31	2	BE	• SIDE LIGHTS
B33	2	BA/NO	REAR FOG LIGHTS FUSE FEED
B34	2	BA/VE	• HORN FUSE
B35	2	BA	• DIRECTION INDICATOR FUSE
B36	1	BA	• HEATED REAR WINDOW
B5	5	RG	• BATT PROT/PASS COMP FUSE 1

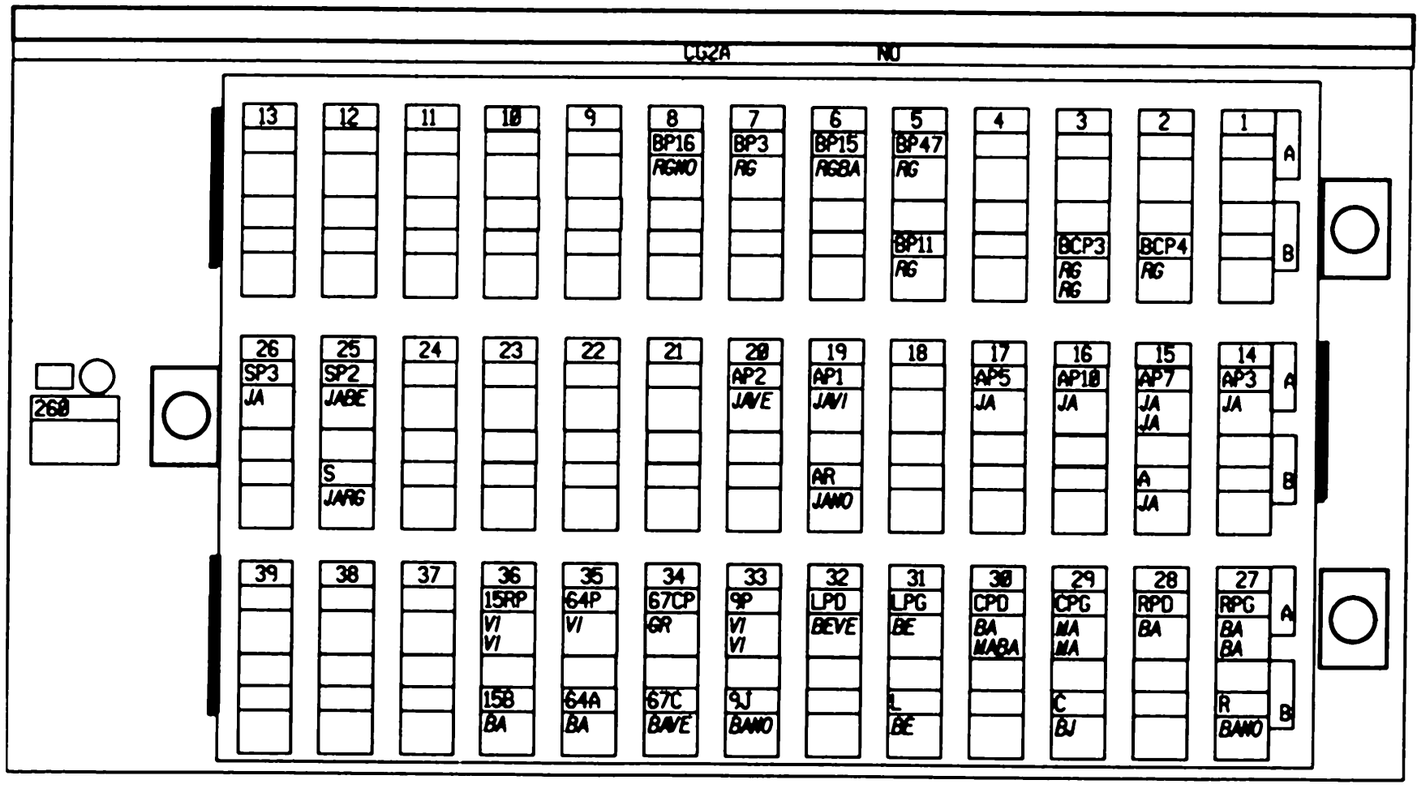

APPLICATION: F / K
RHD

S11-S12-S13

CEØS OR

756

				20			23	24			27			30
129D	129E	129B	129C	AP10	129H	129K	129A	N	129F	129G	HK			HL
NOBA	NOBE	NOBA	NOBE	JA	ORBE	ORMA	BJNO	NO	ORMA	ORBE	SA			OR
1	2	3	4	5	6	7	8	9	10	11	12	13	14	15

N°	mm²		··· → ···
1	.5	NO/BA	+ DRIVER'S PRETENSIONER SIGNAL
10	.5	OR/MA	+ DRIVER'S AIRBAG SIGNAL
11	.5	OR/BE	- DRIVER'S AIRBAG SIGNAL
12	.35	SA	DIAGNOSTIC SIGNAL K
15	.35	OR	DIAGNOSTIC SIGNAL L
2	.5	NO/BE	- DRIVER'S PRETENSIONER SIGNAL
3	.5	NO/BA	+ PASSENGER PRETENSIONER SIGNAL
4	.5	NO/BE	- PASSENGER PRETENSIONER SIGNAL
5	.35	JA	+ APC PROT/STOP LIGHT FUSE
6	.5	OR/BE	+ PASSENGER AIRBAG 1 SIGNAL
7	.5	OR/MA	- PASSENGER AIRBAG 1 SIGNAL
8	.35	BJ/NO	- AIRBAG FAULT WARNING LIGHT
9	.35	NO	ELECTRONIC EARTH

S12

N°	mm²		··· → ···
1	1	JA/BE	+ ACC PROT/RADIO FUSE
1	.35	JA/BE	+ ACC PROT/RADIO FUSE
2	.6	NO	APC RELAY EARTH
2	.6	NO	HEADLIGHT RELAY EARTH
3	5	RG	+ BATT PROT/PASS COMP FUSE 2
5	3	JA/NO	+ APC/VIA RELAY

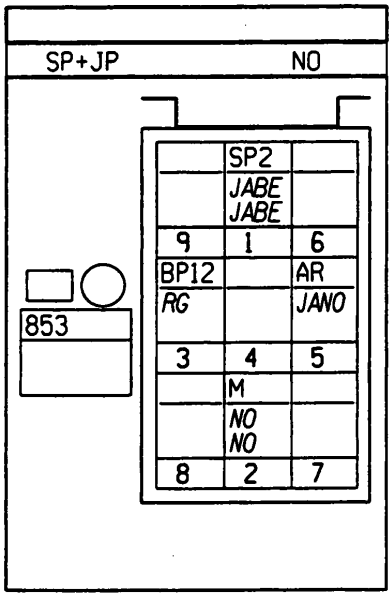

DASHBOARD HARNESS 98

APPLICATION: F / K
RHD

X76

S10-S12

Nº	mm²		··· ⟶ ···
A1	.6	JA	+ APC PROT/H REAR WINDOW SW FUSE
A2	.6	BE	+ LH PROT SIDE LIGHT
A5	.6	SA	· INTERIOR LIGHT VIA DOOR SWITCH
B1	1	NO	ELECTRONIC EARTH
B2	.6	SA	+ WINDSCREEN WASHER PUMP/EARTH
B2	.35	SA	+ WINDSCREEN WASHER PUMP/EARTH
B3	1	VI	+ W WIPER LOW SPEED TIMED SWEEP
B4	1	BJ/NO	+ WINDSCREEN WIPER PARK
B6	1	JA	+ APC PROT/WINDSCREEN WIPER FUSE
B6	1	JA	+ APC PROT/WINDSCREEN WIPER FUSE
B9	1	BA	+ WINDSCREEN WIPER TIMER
C1	.6	VI	+ PROT DIRECTION INDICATOR
C2	.6	VE	+ FLASHER UNIT
C2	.6	VE	+ FLASHER UNIT
C4	.6	NO	FLASHER UNIT EARTH
C4	.35	NO	DIAGNOSTIC SOCKET EARTH
D1	1	NO/BA	ELECTRONIC EARTH
D2	.6	MA	+ REAR WASHER PUMP
D3	1	GR	+ REAR WIPER
D4	1	NO	REAR WIPER TIMER EARTH
D5	1	JA	+ APC PROT/H REAR WINDOW SW FUSE
D9	.6	MA/BA	+ REAR WIPER TIMER
E1	.6	VI/BA	+ HEATED REAR WINDOW RELAY
E2	.6	NO	HEATED REAR WINDOW RELAY EARTH
E2	1	NO	REAR WIPER TIMER EARTH
E3	3	RG/BA	+ BATT PROT/H REAR WINDOW REL FUSE
E5	3	BA	+ HEATED REAR WINDOW
E5	1	BA	+ HEATED REAR WINDOW

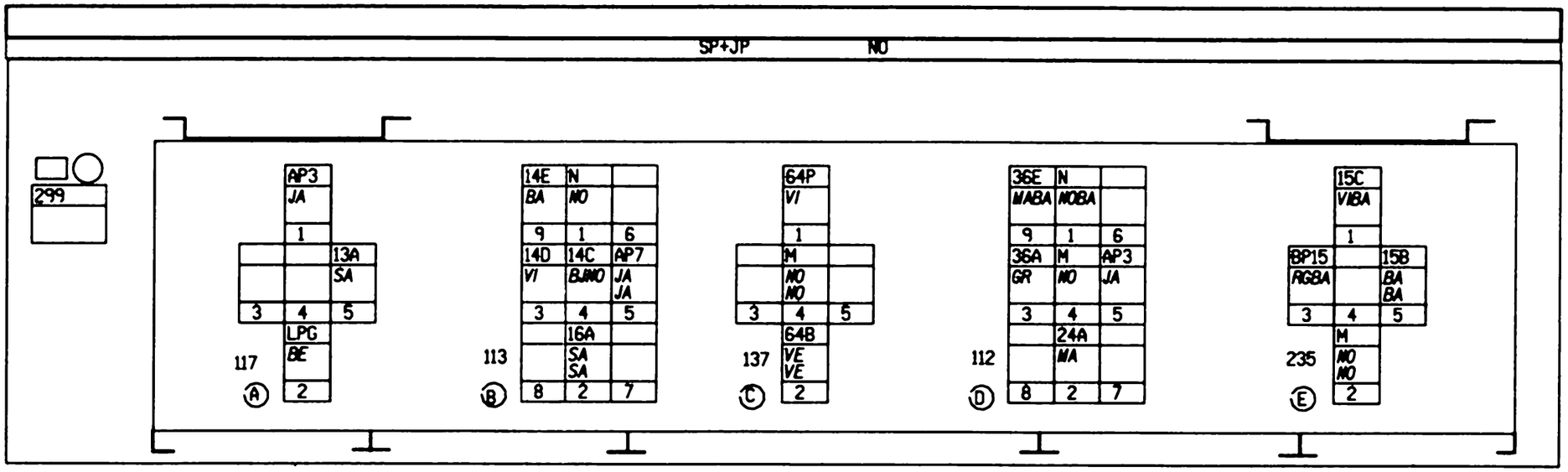

APPLICATION: F / K
RHD

AP101

N°	mm²		··· → ···
1	1.4	JA	+ APC PROT/STOP LIGHT FUSE
1	.6	JA	+ APC PROT/STOP LIGHT FUSE
1	.35	JA	+ APC PROT/STOP LIGHT FUSE
1	.35	JA	+ APC PROT/STOP LIGHT FUSE
1	.35	JA	+ APC PROT/STOP LIGHT FUSE

AP13

N°	mm²		··· → ···
1	.6	SA	- INTERIOR LIGHT VIA DOOR SWITCHES
1	.6	SA	- INTERIOR LIGHT VIA DOOR SWITCHES
1	.6	SA	- INTERIOR LIGHT VIA DOOR SWITCHES
1	.6	SA	- INTERIOR LIGHT VIA DOOR SWITCHES
1	.35	SA	- INTERIOR LIGHT VIA DOOR SWITCHES
1	.6	SA	- INTERIOR LIGHT VIA DOOR SWITCHES
1	.6	SA	- INTERIOR LIGHT VIA DOOR SWITCHES

AP31

N°	mm²		··· → ···
1	2	JA	+ APC PROT/H REAR WINDOW SW FUSE
1	.6	JA	+ APC PROT/H REAR WINDOW SW FUSE
1	1	JA	+ APC PROT/H REAR WINDOW SW FUSE
1	.6	JA	+ APC PROT/H REAR WINDOW SW FUSE
1	1	JA	+ APC PROT/H REAR WINDOW SW FUSE
1	.6	JA	+ APC PROT/H REAR WINDOW SW FUSE
1	.35	JA	+ APC PROT/H REAR WINDOW SW FUSE
1	1	JA	+ APC PROT/H REAR WINDOW SW FUSE

BCP41

N°	mm²		··· → ···
1	1	RG	+ BATT PROT/MEMORY FUSE
1	.35	RG	+ BATT PROT/MEMORY FUSE
1	.35	RG	+ BATT PROT/MEMORY FUSE
1	.35	RG	+ BATT PROT/MEMORY FUSE
1	.6	RG	+ BATT PROT/MEMORY FUSE
1	.35	RG	+ BATT PROT/MEMORY FUSE

APPLICATION: F / K
RHD

EPI5

64D

N°	mm²		··· → ···
1	2	NO	LH FRONT EARTH
1	1	NO	BUMPER CONNECTION EARTH
1	.6	NO	LH HEADLIGHT MOTOR EARTH
1	.6	NO	LH DIRECTION INDICATOR EARTH
1	.6	NO	LH SIDE LIGHT EARTH
1	1.4	NO	LH HEADLIGHT EARTH
1	1	NO	LH REPEATER EARTH
1	.6	NO	BRAKE FLUID LEVEL SENSOR EARTH

EPI6

64D

N°	mm²		··· → ···
1	5	NO	LH FRONT PILLAR EARTH
1	.35	NO	INSTRUMENT PANEL EARTH
1	.6	NO	LH REAR CONNECTION EARTH
1	2	NO	RH REAR CONNECTION EARTH
1	.6	NO	FLASHER UNIT EARTH
1	.6	NO	HEADLIGHT ADJUSTMENT CONTROL EARTH
1	.6	NO	BASIC HEATER CONTROL EARTH
1	.6	NO	CIGAR LIGHTER EARTH
1	.35	NO	HAZARD LIGHTS SWITCH EARTH
1	.6	NO	RADIO EARTH CIRCUIT
1	2	NO	DRIVER'S DOOR CONNECTION EARTH
1	2	NO	PASSENGER DOOR CONNECTION EARTH
1	1.4	NO	REAR CONNECTION EARTH
1	2	NO	SHUNT UNIT EARTH CIRCUIT

EPI7

64D

N°	mm²		··· → ···
1	3	NO	ELECTRONIC EARTH
1	.35	NO	ELECTRONIC EARTH
1	.35	NO/BA	ELECTRONIC EARTH
1	1	NO/BA	ELECTRONIC EARTH
1	1	NO	ELECTRONIC EARTH
1	1.4	NO	ELECTRONIC EARTH
1	.35	NO	ELECTRONIC EARTH
1	.35	NO	ELECTRONIC EARTH

64C1

103A

N°	mm²		··· → ···
1	.6	OR	LH DIRECTION INDICATORS FEED
1	.6	OR	LH DIRECTION INDICATORS FEED
1	.35	OR	LH DIRECTION INDICATORS FEED
1	.6	OR	LH DIRECTION INDICATORS FEED
1	.6	OR	LH DIRECTION INDICATORS FEED
1	1	BA	LH DIRECTION INDICATORS FEED

APPLICATION: F / K
RHD

EPI8

64D

N°	mm²		... → ...
1	.35	SA	DIAGNOSTIC SIGNAL K
1	.35	SA	DIAGNOSTIC SIGNAL K
1	.35	SA	DIAGNOSTIC SIGNAL K
1	.35	SA	DIAGNOSTIC SIGNAL K
1	.35	SA/BE	DIAGNOSTIC SIGNAL K

EPI9

64D

N°	mm²		... → ...
1	.35	OR	DIAGNOSTIC SIGNAL L
1	.35	OR	DIAGNOSTIC SIGNAL L
1	.35	OR	DIAGNOSTIC SIGNAL L
1	.35	OR	DIAGNOSTIC SIGNAL L
1	.35	OR	DIAGNOSTIC SIGNAL L

LP11

64D

N°	mm²		... → ...
1	1	BE	+ LH PROT SIDE LIGHT
1	.35	BE	+ LH PROT SIDE LIGHT
1	.6	BE	+ LH PROT SIDE LIGHT
1	.35	BE	+ LH PROT SIDE LIGHT
1	.6	BE	+ LH PROT SIDE LIGHT
1	.6	BE	+ LH PROT SIDE LIGHT
1	.6	BE	+ LH PROT SIDE LIGHT
1	.35	BE	+ LH PROT SIDE LIGHT
1	.35	BE	+ LH PROT SIDE LIGHT
1	.35	BE	+ LH PROT SIDE LIGHT
1	.35	BE	+ LH PROT SIDE LIGHT

LP21

64D

N°	mm²		... → ...
1	1	BE/VE	+ RH PROT SIDE LIGHT
1	.35	BE/VE	+ RH PROT SIDE LIGHT
1	.35	BE/VE	+ RH PROT SIDE LIGHT
1	.6	BE/VE	+ RH PROT SIDE LIGHT
1	.6	BE/VE	+ RH PROT SIDE LIGHT

APPLICATION: F / K
RHD

N°	mm²		··· → ···
1	.6	MA	RH DIRECTION INDICATORS FEED
2	.6	MA	RH DIRECTION INDICATORS FEED

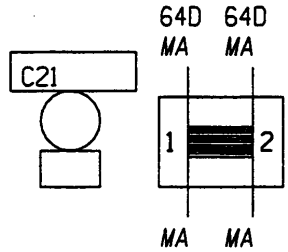

CONNECTOR BLOCK

N°	mm²		··· → ···
1	1.4	JA/BE	+ ACC PROT/RADIO FUSE
2	1	JA/BE	+ ACC PROT/RADIO FUSE

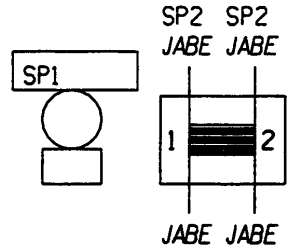

CONNECTOR BLOCK

APPLICATION: F / K

S16

N°	mm²		··· → ···
1	2	BA	DRIVER'S WINDOW WINDER UP
2	2	NO	EARTH
2	2	NO	DRIV ONE-TOUCH W WIND SW EARTH
3	2	JA/VE	+ APC PROT/WINDOW WINDER FUSE
4	.6	BE	+ RH PROT SIDE LIGHT
5	2	GR/NO	DRIVER'S WINDOW WINDER DOWN

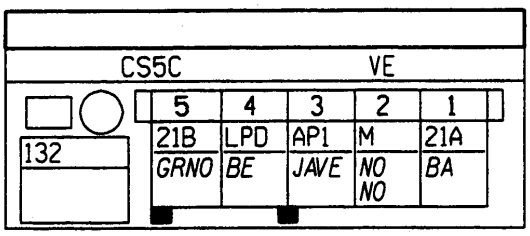

S16

N°	mm²		··· → ···
1	.6	VE	+ CLOSE EDL
3	.6	SA	+ OPEN EDL

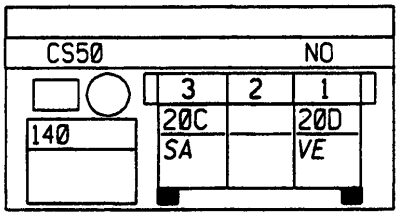

S16

N°	mm²		··· → ···
1	2	BA	DRIVER'S WINDOW WINDER UP
2	2	GR/NO	DRIVER'S WINDOW WINDER DOWN

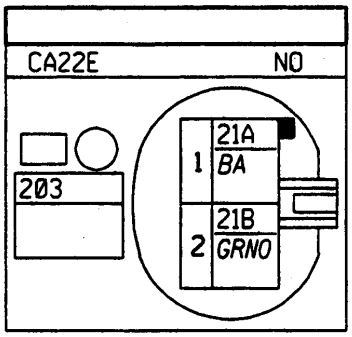

APPLICATION: F / K

S16

N°	mm²		··· → ···
A1	.6	VI	+ MIRROR HEATER
A3	.6	NO	DRIVER'S MIRROR EARTH
B1	.6	MA	DRIVER'S MIRROR LEFT-RIGHT
B2	.6	OR	MIRROR MOTORS COMMON
B3	.6	BJ	DRIVER'S MIRROR UP-DOWN

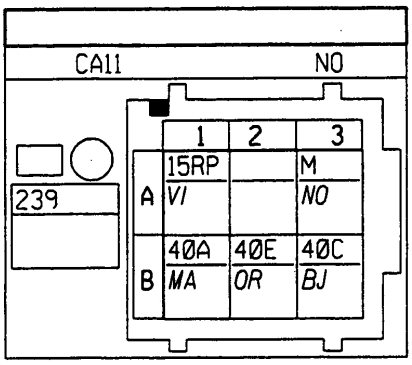

S16

N°	mm²		··· → ···
1	.6	BE	+ RH PROT SIDE LIGHT
1	.6	BE	+ LH PROT SIDE LIGHT
2	2	GR	FRONT WINDOW WINDER SWITCH 1
3	2	JA	+ APC PROT/WINDOW WINDER FUSE
4	2	NO	DRIV ONE-TOUCH W WIND SW EARTH
5	2	JA	+ APC PROT/WINDOW WINDER FUSE
5	2	JA	+ APC PROT/WINDOW WINDER FUSE
6	2	MA	FRONT WINDOW WINDER SWITCH 2

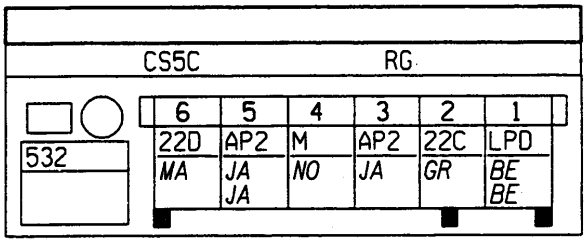

APPLICATION: F / K

S17

N°	mm²		... → ...
1	.6	BE	+ LH PROT SIDE LIGHT
2	2	GR/NO	PASSENGER WINDOW WINDER DOWN
3	2	GR	FRONT WINDOW WINDER SWITCH 1
4	2	NO	PASS WINDOW WINDER SWITCH EARTH
5	2	MA	FRONT WINDOW WINDER SWITCH 2
6	2	BA	PASSENGER WINDOW WINDER UP

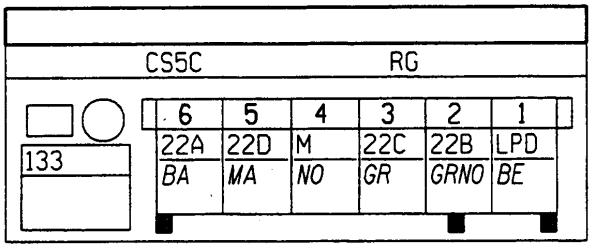

S17

N°	mm²		... → ...
1	.6	VE	+ CLOSE EDL
3	.6	SA	+ OPEN EDL

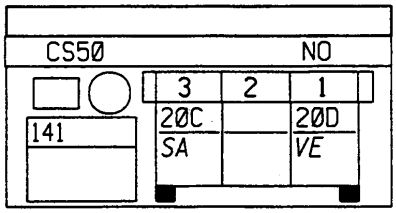

S17

N°	mm²		... → ...
1	2	BA	PASSENGER WINDOW WINDER UP
2	2	GR/NO	PASSENGER WINDOW WINDER DOWN

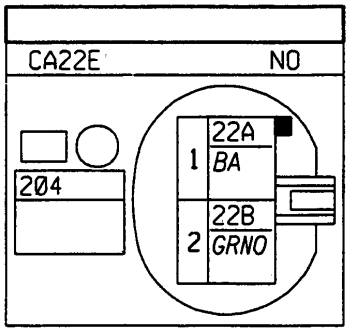

S17

N°	mm²		... → ...
A1	.6	VI	+ MIRROR HEATER
A3	.6	NO	PASSENGER MIRROR EARTH
B1	.6	MA	PASSENGER MIRROR LEFT-RIGHT
B2	.6	OR	MIRROR MOTORS COMMON
B3	.6	BJ	PASSENGER MIRROR UP-DOWN

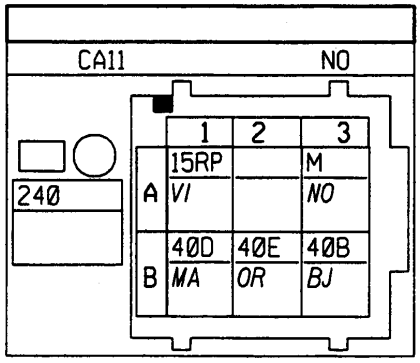

APPLICATION: F / K

S14

N°	mm²		··· → ···
1	.6	BA	- BRAKE OR FLUID LEVEL W LIGHT

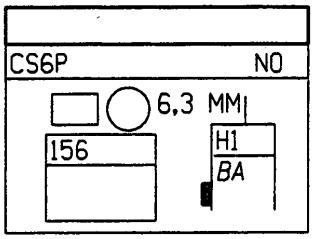

S3-S14

N°	mm²		··· → ···
1	.6	RG/BA	+ BATT PROT/FUSE
2	.6	SA	- INTERIOR LIGHT VIA DOOR SW

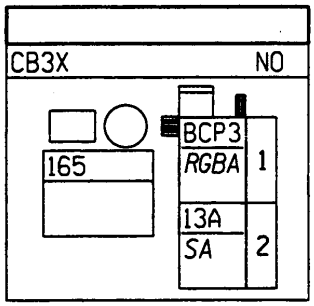

S14

N°	mm²		··· → ···
1	.6	SA/NO	FOG LIGHT (LHD)/REVERSING LT (RHD)
3	.6	BE	+ LH PROT SIDE LIGHT
4	.6	OR	LH DIRECTION INDICATORS FEED
5	.6	NO	LH REAR LIGHT EARTH
6	.6	VI	+ STOP LIGHTS

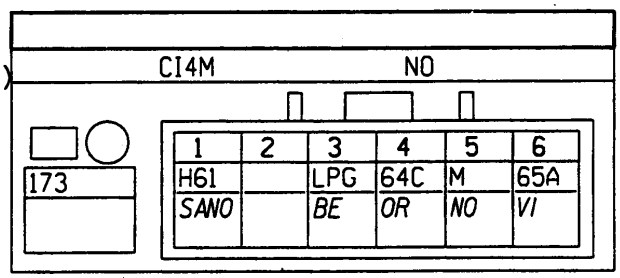

S14

N°	mm²		··· → ···
A1	.6	MA	- AUT CLUTCH DRIVER'S DOOR SIG
A3	.6	NO	DRIVER'S DOOR SWITCH EARTH
A3	.6	NO	COURTESY LIGHT EARTH

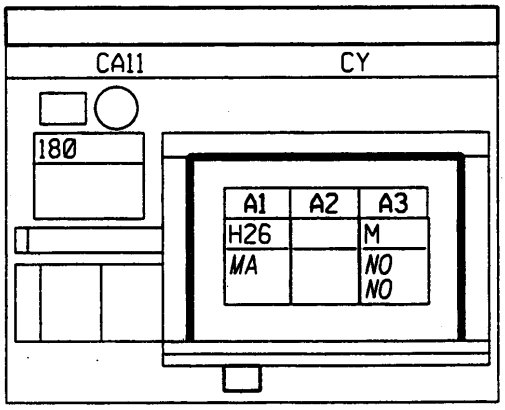

12099

41

APPLICATION: F / K

S14

N°	mm²		··· → ···
1	1	VI	+ LH REAR LOUDSPEAKER
2	1	BJ/NO	- LH REAR LOUDSPEAKER

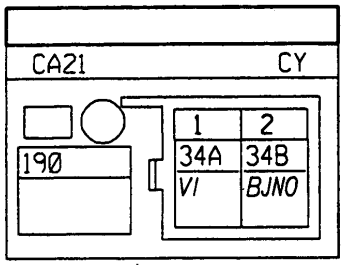

S14

N°	mm²		··· → ···
A1	.6	VE	GAUGE ZERO VOLTS
A2	.6	BA/RG	- MINIMUM FUEL WARNING LIGHT
B1	.6	VI/GR	FUEL LEVEL SIGNAL
C1	1.4	MA	+ PUMP AND/OR INJECTORS
C2	1.4	NO	FUEL GAUGE EARTH

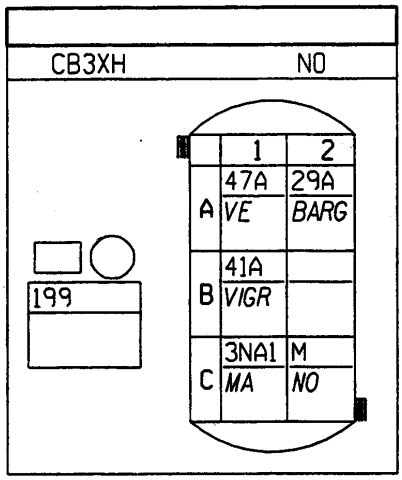

S9

N°	mm²		··· → ···
A1	.6	RG	+ BATT PROT/COURTESY LIGHT FUSE
A2	.6	SA/BA	- INTERIOR LIGHT VIA DOOR SWITCH
A3	.6	NO	COURTESY LIGHT EARTH

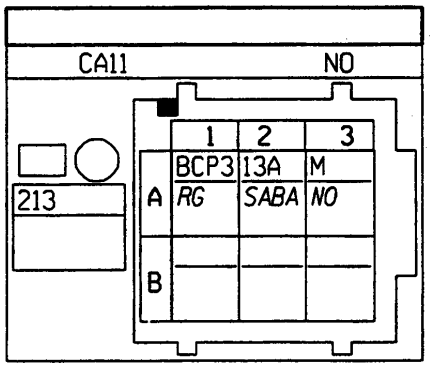

S14

N°	mm²		··· → ···
A1	.6	RG	+ BATT PROT/COURTESY LIGHT FUSE
A2	.6	SA/BE	- FNT COURTESY LIGHT/DOOR SWITCH
A3	.6	NO	COURTESY LIGHT EARTH
B2	.6	VI/BA	INFRARED RECEIVER RETURN

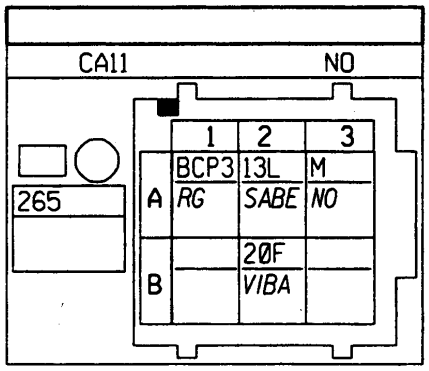

12099

42

APPLICATION: F / K

S15

N°	mm²		··· → ···
1	.6	BA	REV LT (LHD)/FOG LT (RHD)(X76)
3	.6	BE	+ RH PROT SIDE LIGHT
4	.6	MA	RH DIRECTION INDICATORS FEED
5	1	NO	RH REAR LIGHT EARTH
6	.6	VE	+ STOP LIGHTS

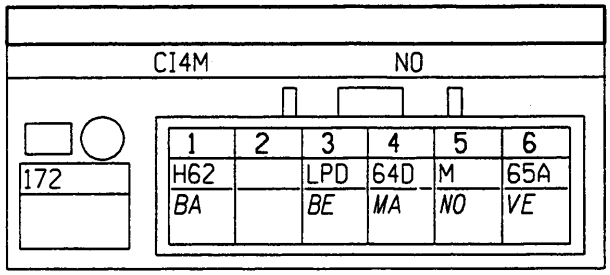

S15

N°	mm²		··· → ···
A1	.6	SA	- INTERIOR LIGHT VIA DOOR SWITCH
A2	.6	NO	EDL DOOR SWITCH EARTH
B1	.6	VI	+ CLOSE EDL
B2	.6	BJ	+ OPEN EDL

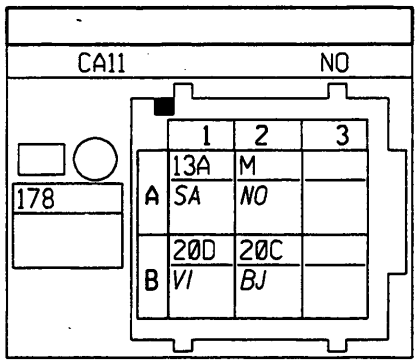

S15

N°	mm²		··· → ···
A1	.6	SA	- INTERIOR LIGHT VIA DOOR SWITCH
A1	.6	SA	- INTERIOR LIGHT VIA DOOR SWITCH
A3	.6	NO	PASSENGER DOOR SWITCH EARTH
A3	.6	NO	EDL DOOR SWITCH EARTH

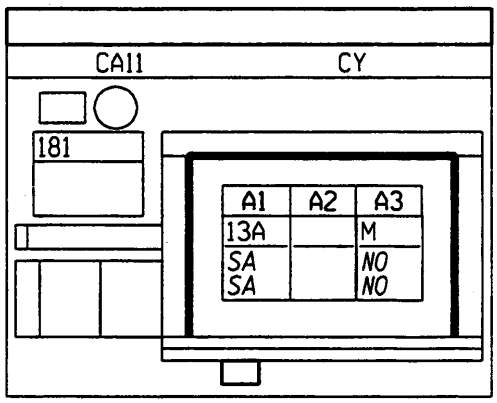

S15

N°	mm²		··· → ···
1	1	BA	+ RH REAR LOUDSPEAKER
2	1	SA	- RH REAR LOUDSPEAKER

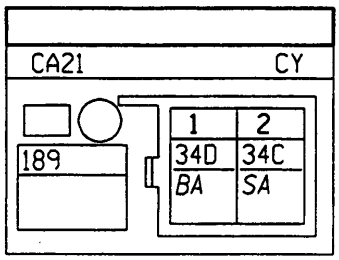

APPLICATION: F / K

S18-S19

N°	mm²		... → ...
1	.6	VE	+ CLOSE EDL
3	.6	BJ	+ OPEN EDL

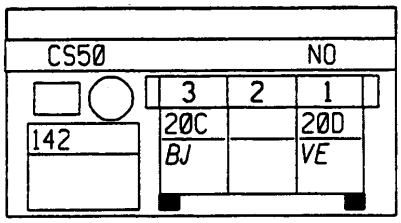

S18-S19

N°	mm²		... → ...
1	.6	BE	+ LH PROT SIDE LIGHT
2	.6	NO	RH NUMBER PLATE LIGHT EARTH

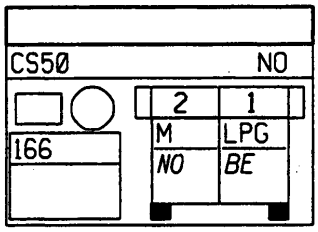

S18-S19

N°	mm²		... → ...
1	.6	BE	+ LH PROT SIDE LIGHT
1	.6	BE	+ LH PROT SIDE LIGHT
2	.6	NO	LH NUMBER PLATE LIGHT EARTH

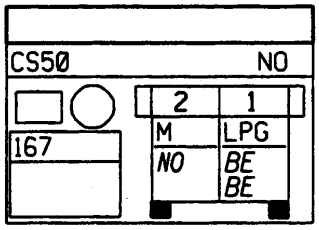

S18-S19

N°	mm²		... → ...
1	2	MA	+ HEATED REAR WINDOW

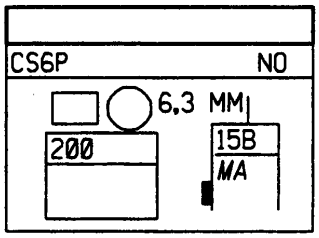

APPLICATION: F / K

S18-S19

N°	mm²		··· → ···
1	2	NO	HEATED REAR WINDOW EARTH

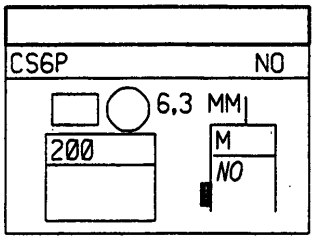

S18-S19

N°	mm²		··· → ···
1	1	GR	+ REAR WIPER
2	1	NO	REAR WIPER MOTOR EARTH
3	1	JA	+ APC PROT/H REAR WINDOW SW FUSE

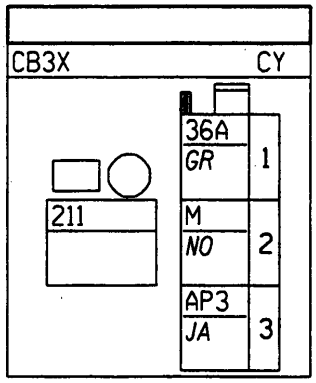

S18-S19

N°	mm²		··· → ···
1	.6	VI	+ STOP LIGHTS
2	.6	NO	CENTRE STOP LIGHT EARTH

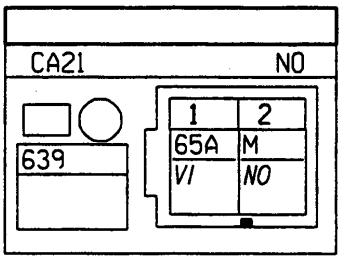

S19

N°	mm²		··· → ···
A1	.6	SA	- INTERIOR LIGHT VIA DOOR SWITCH
A3	.6	NO	HINGED DOOR SWITCH EARTH

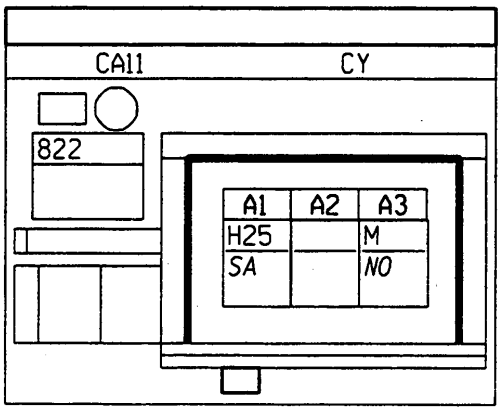

APPLICATION: F / K

EPI5

M

N°	mm²		... → ...
1	2	NO	LH REAR CONNECTION EARTH
1	.6	NO	CENTRE STOP LIGHT EARTH
1	2	NO	HEATED REAR WINDOW EARTH
1	.6	NO	RH NUMBER PLATE LIGHT EARTH
1	.6	NO	LH NUMBER PLATE LIGHT EARTH
1	1	NO	REAR WIPER MOTOR EARTH
1	.6	NO	HINGED DOOR SWITCH EARTH

APPLICATION: F / K

S18-S19

N°	mm²		··· → ···
1	3	BA	+ HEATED REAR WINDOW

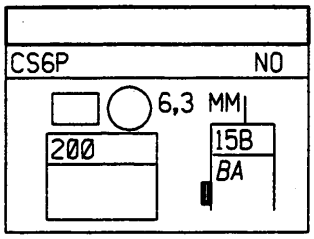

S18-S19

N°	mm²		··· → ···
1	3	NO	HEATED REAR WINDOW EARTH

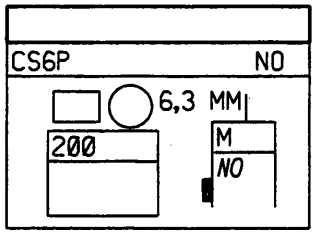

S18-S19

N°	mm²		··· → ···
1	1	GR	+ REAR WIPER
2	1	NO	WIPER MOTOR EARTH
3	1	JA	+ REAR WIPER

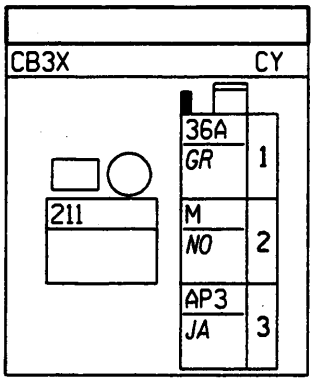

S18-S19

N°	mm²		··· → ···
1	.6	VI	+ STOP LIGHTS
2	.6	NO	CENTRE STOP LIGHT EARTH

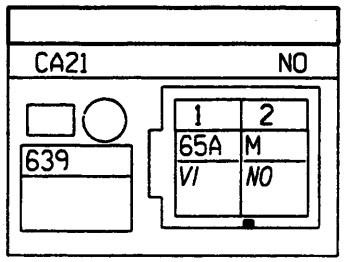

APPLICATION: F / K

AA1

65A

N°	mm²		··· → ···
1	3	NO	HEATED REAR WINDOW EARTH
1	1	NO	WIPER MOTOR EARTH
1	.6	NO	CENTRE STOP LIGHT EARTH
1	3	NO	LH REAR CONNECTION EARTH
1	.6	NO	TAILGATE INTERMEDIATE CONNECTION EARTH

APPLICATION: F / K

S18-S19

N°	mm²		··· → ···
1	.6	BJ	+ OPEN EDL
3	.6	VE	+ CLOSE EDL

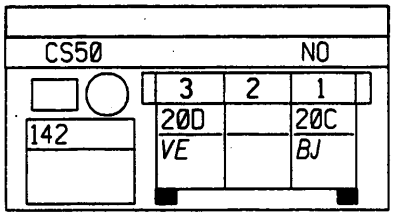

S18-S19

N°	mm²		··· → ···
1	.6	BE	+ LH PROT SIDE LIGHT
2	.6	NO	RH NUMBER PLATE LIGHT EARTH
2	.6	NO	LH NUMBER PLATE LIGHT EARTH

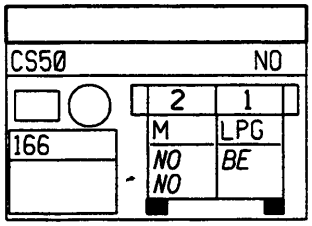

S18-S19

N°	mm²		··· → ···
1	.6	BE	+ LH PROT SIDE LIGHT
2	.6	NO	LH NUMBER PLATE LIGHT EARTH

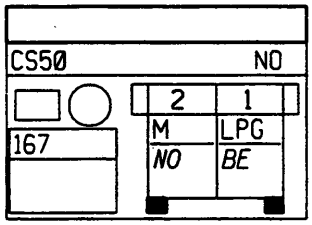

S18

N°	mm²		··· → ···
1	.6	SA	- INTERIOR LIGHT VIA DOOR SW
2	.6	NO	TAILGATE SWITCH EARTH

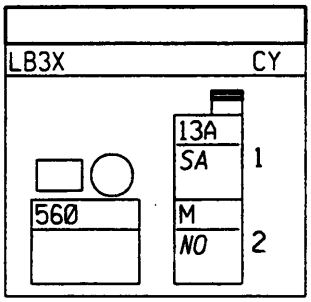

APPLICATION: F / K

S1

N°	mm²		··· → ···
1	.6	NO	RH SIDE LIGHT EARTH
2	.6	BE	+ RH PROT SIDE LIGHT

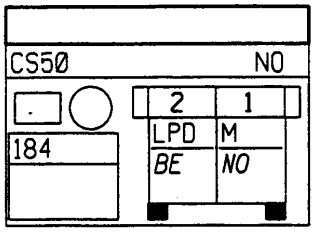

S1

N°	mm²		··· → ···
C	1.4	MA	+ PROT DIPPED HEADLIGHTS
C	.6	BA	+ PROT DIPPED HEADLIGHTS
M	1.4	NO	RH HEADLIGHT EARTH
R	1.4	BA	+ PROT MAIN BEAM HEADLIGHTS

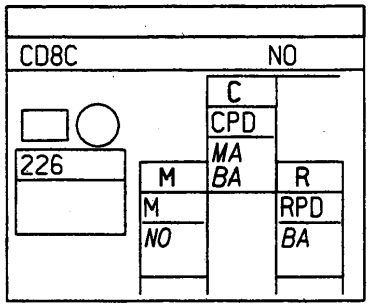

S1-S10

N°	mm²		··· → ···
1	.6	NO	DIRECTION INDICATORS EARTH
2	.6	BJ	RH DIRECTION INDICATORS FEED

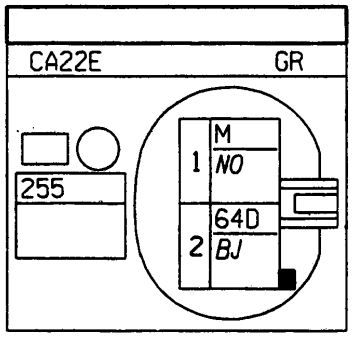

S1

N°	mm²		··· → ···
1	1	NO	RH REPEATER EARTH
2	1	BJ	RH DIRECTION INDICATORS FEED

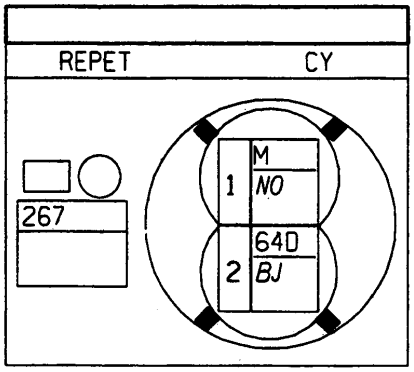

12099

50

APPLICATION: F / K

S1

Nº	mm²		··· → ···
A1	.6	NO	RH HEADLIGHT MOTOR EARTH
B1	.6	VI	HEADLIGHT ADJUSTMENT CONTROL
C1	.6	BA	+ PROT DIPPED HEADLIGHTS

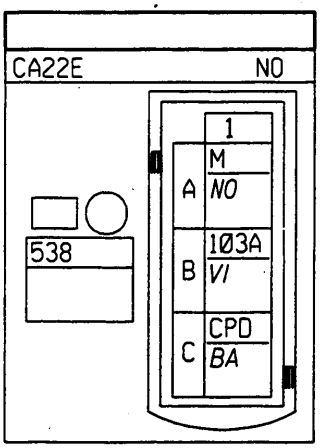

AA1

1Ø3A

Nº	mm²		··· → ···
1	3	NO	RH FRONT EARTH
1	.6	NO	RH SIDE LIGHT EARTH
1	1.4	NO	RH HEADLIGHT EARTH
1	.6	NO	DIRECTION INDICATORS EARTH
1	1	NO	RH REPEATER EARTH
1	.6	NO	RH HEADLIGHT MOTOR EARTH

APPLICATION: F / K

S2

N°	mm²		··· → ···
BA	.5	BA	WHEEL SENSOR SIGNAL 1
NO	.5	NO	WHEEL SENSOR SIGNAL 2

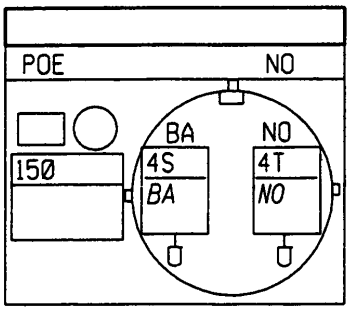

S2

N°	mm²		··· → ···
BA	.5	BA/RG	WHEEL SENSOR SIGNAL 1
NO	.5	NO/RG	WHEEL SENSOR SIGNAL 2

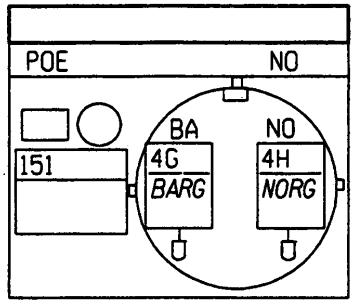

APPLICATION: F / K
LHD

S1

N°	mm²		··· → ···
BA	.5	BA/BE	RH FRONT WHEEL SENSOR SIGNAL 1
NO	.5	NO/BE	RH FRONT WHEEL SENSOR SIGNAL 2

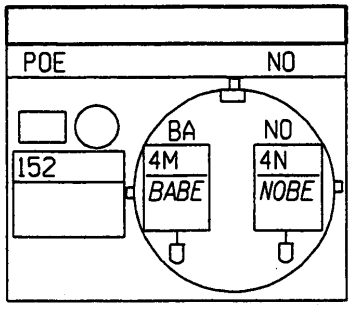

S1

N°	mm²		··· → ···
BA	.5	BA	LH FRONT WHEEL SENSOR SIGNAL 1
NO	.5	NO	LH FRONT WHEEL SENSOR SIGNAL 2

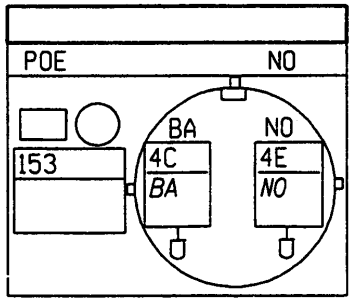

S1-S4-S6-S8-S9

N°	mm²		··· → ···
1	4	RG	+ BATT PROT/ABS FUSE
1	4	RG	+ BATT PROT/ABS FUSE

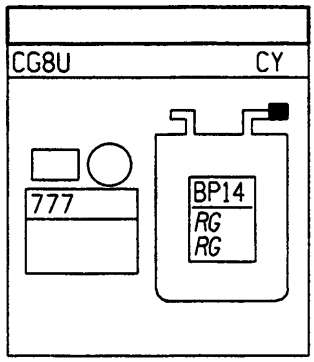

APPLICATION: F / K
LHD

S1

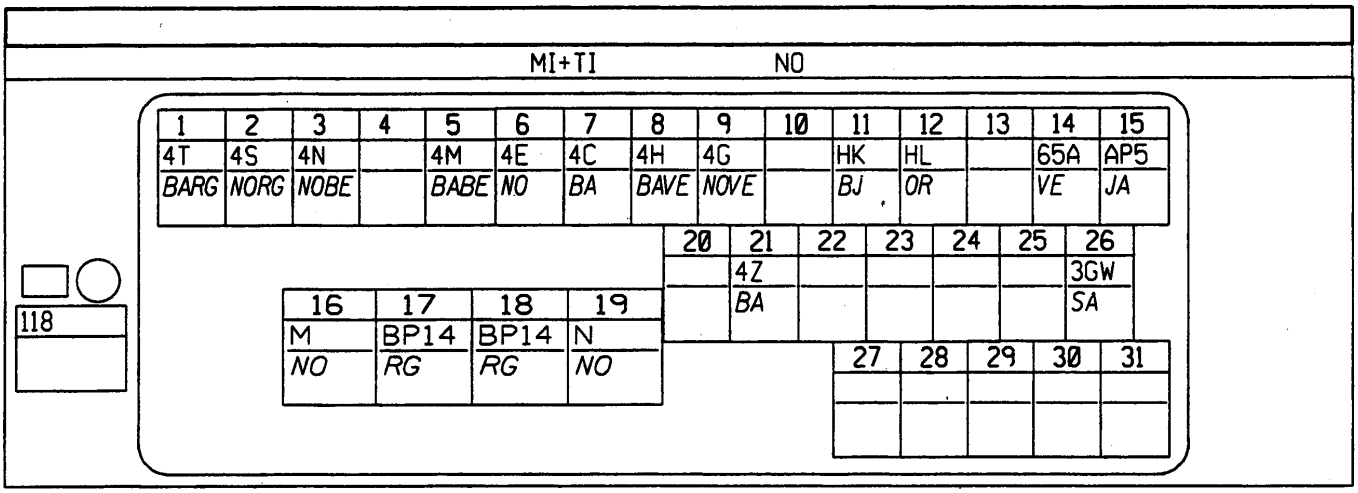

N°	mm²		··· → ···
1	.5	BA/RG	RH REAR WHEEL SENSOR SIGNAL 2
11	.35	BJ	DIAGNOSTIC SIGNAL K
12	.35	OR	DIAGNOSTIC SIGNAL L
14	.35	VE	+ STOP LIGHTS
15	1	JA	+ APC PROT/ABS FUSE
16	4	NO	EARTH
17	4	RG	+ BATT PROT/ABS FUSE
18	4	RG	+ BATT PROT/ABS FUSE
19	3	NO	ELECTRONIC EARTH
2	.5	NO/RG	RH REAR WHEEL SENSOR SIGNAL 1
21	.35	BA	- ABS WARNING LIGHT
26	.35	SA	ABS WHEEL SPEED
3	.5	NO/BE	RH FRONT WHEEL SENSOR SIGNAL 2
5	.5	BA/BE	RH FRONT WHEEL SENSOR SIGNAL 1
6	.5	NO	LH FRONT WHEEL SENSOR SIGNAL 2
7	.5	BA	LH FRONT WHEEL SENSOR SIGNAL 1
8	.5	BA/VE	LH REAR WHEEL SENSOR SIGNAL 2
9	.5	NO/VE	LH REAR WHEEL SENSOR SIGNAL 1

APPLICATION: F / K
RHD

S1

N°	mm²		··· → ···
BA	.5	BA/BE	RH FRONT WHEEL SENSOR SIGNAL 1
NO	.5	NO/BE	RH FRONT WHEEL SENSOR SIGNAL 2

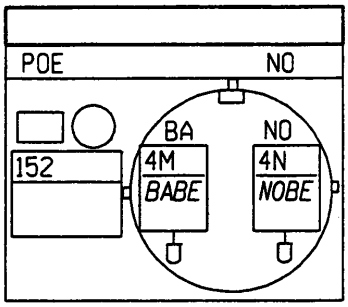

S1

N°	mm²		··· → ···
BA	.5	BA	LH FRONT WHEEL SENSOR SIGNAL 1
NO	.5	NO	LH FRONT WHEEL SENSOR SIGNAL 2

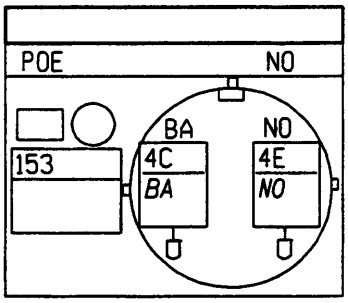

S1

N°	mm²		··· → ···
1	.35	NO	EARTH
2	.35	VE	- BRAKE OR FLUID LEVEL W LIGHT

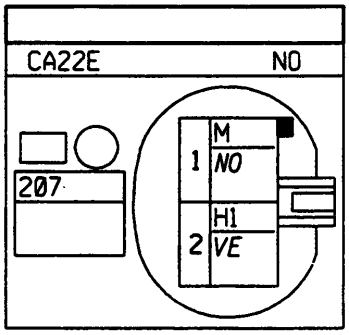

S1-S4-S6-S8-S9

N°	mm²		··· → ···
1	4	RG	+ BATT PROT/ABS FUSE
1	4	RG	+ BATT PROT/ABS FUSE

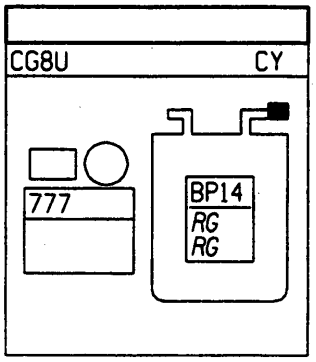

12099

55

APPLICATION: F / K
RHD

S1

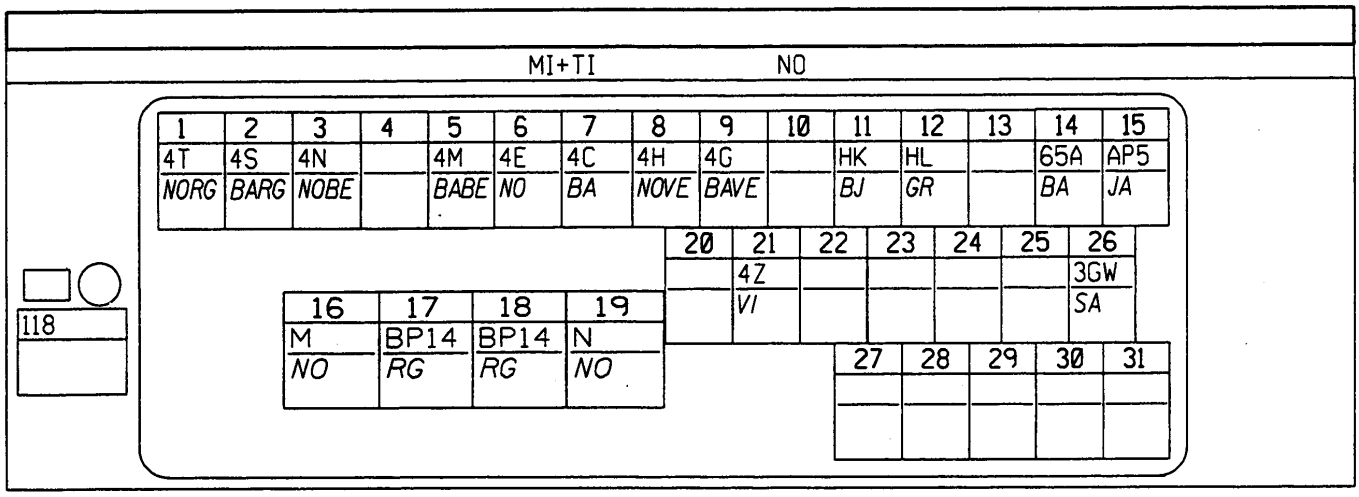

N°	mm²		··· → ···
1	.5	NO/RG	RH REAR WHEEL SENSOR SIGNAL 2
11	.35	BJ	DIAGNOSTIC SIGNAL K
12	.35	GR	DIAGNOSTIC SIGNAL L
14	.35	BA	+ STOP LIGHTS
15	1	JA	+ APC PROT/ABS FUSE
16	4	NO	EARTH
17	4	RG	+ BATT PROT/ABS FUSE
18	4	RG	+ BATT PROT/ABS FUSE
19	3	NO	ELECTRONIC EARTH
2	.5	BA/RG	RH REAR WHEEL SENSOR SIGNAL 1
21	.35	VI	- ABS WARNING LIGHT
26	.35	SA	ABS WHEEL SPEED
3	.5	NO/BE	RH FRONT WHEEL SENSOR SIGNAL 2
5	.5	BA/BE	RH FRONT WHEEL SENSOR SIGNAL 1
6	.5	NO	LH FRONT WHEEL SENSOR SIGNAL 2
7	.5	BA	LH FRONT WHEEL SENSOR SIGNAL 1
8	.5	NO/VE	LH REAR WHEEL SENSOR SIGNAL 2
9	.5	BA/VE	LH REAR WHEEL SENSOR SIGNAL 1

APPLICATION: F / K

N°	mm²		··· → ···
BE	.5	NO/BE	+ DRIVER'S PRETENSIONER SIGNAL
MA	.5	NO/MA	- DRIVER'S PRETENSIONER SIGNAL

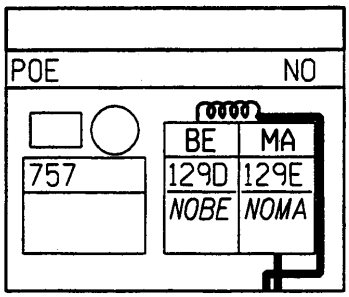

12099

57

APPLICATION: F / K

S11

Nº	mm²		··· → ···
1	.35	RG	DATA BUS SIGNAL
2	.35	MA	RADIO CLOCK SIGNAL
3	.35	JA	12C RADIO MRQ SIGNAL
6	.35	VE	+ AERIAL SWITCH
7	.35	NO	EARTH SIGNAL VIA RADIO

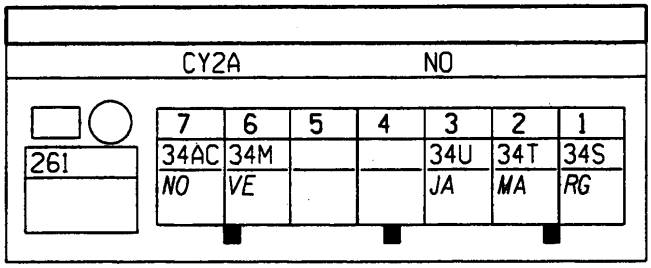

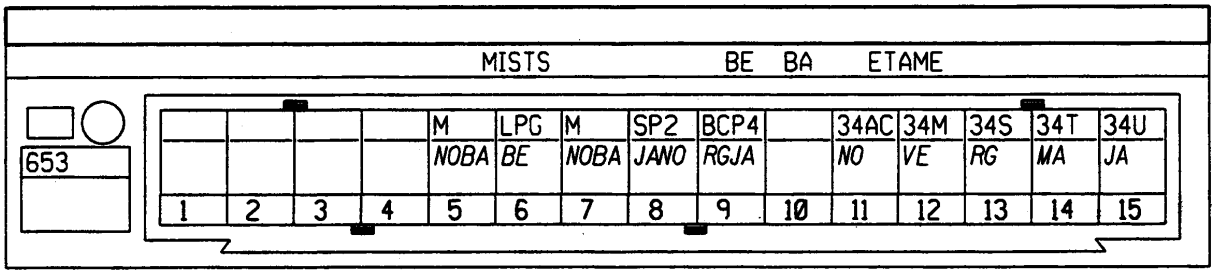

Nº	mm²		··· → ···
11	.35	NO	EARTH SIGNAL VIA RADIO
12	.35	VE	+ AERIAL SWITCH
13	.35	RG	DATA BUS SIGNAL
14	.35	MA	RADIO CLOCK SIGNAL
15	.35	JA	12C RADIO MRQ SIGNAL
5	.35	NO/BA	DISPLAY FUSE/CAB EARTH
6	.35	BE	+ ACC PROT/RADIO FUSE
7	.35	NO/BA	DISPLAY FUSE/CAB EARTH
8	.35	JA/NO	+ ACC PROT/RADIO FUSE
9	.35	RG/JA	+ BATT PROT/FUSE

APPLICATION: F / K
E7J

S3-S5-S6-S7

N°	mm²		··· → ···
1	10	RG	+ BATTERY ALTERNATOR

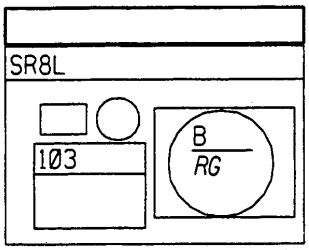

S3-S5-S6-S7

N°	mm²		··· → ···
1	.6	BA	- CHARGE WARNING LIGHT

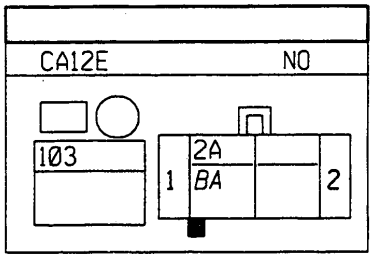

S3-S4-S5-S6-S7-S8-S9

N°	mm²		··· → ···
1	16	RG	+ BATTERY STARTER

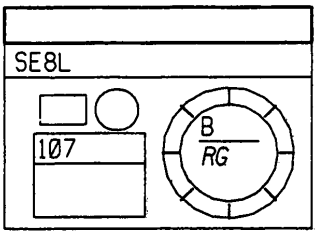

S3-S4-S5-S6-S7-S8-S9

N°	mm²		··· → ···
1	7	RG	+ BATTERY
1	10	RG	+ BATTERY

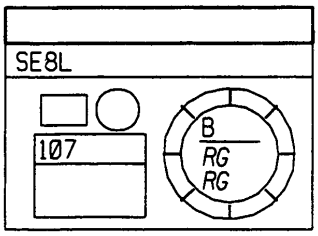

S3-S4-S5-S6-S7-S8-S9

N°	mm²		··· → ···
1	10	RG	+ BATTERY

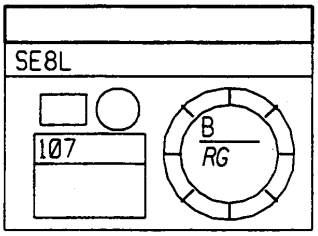

APPLICATION: F / K
E7J

S6-S7

N°	mm²		··· → ···
1	.5	GR/BA	PINKING/COOLANT/PRESS SENS EARTH
2	.5	GR/RG	PINKING SENSOR 1 SIGNAL

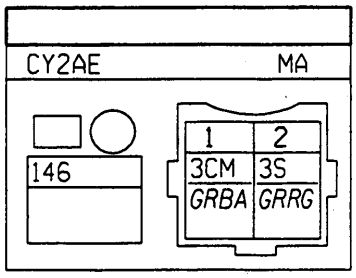

S6-S7-S8

N°	mm²		··· → ···
A	.6	SA	PINKING/COOLANT/PRESS SENS EARTH
B	.6	BA/VI	PRESSURE SENSOR INPUT
C	.6	BJ	EGR EV/THROTT POT/PRESS SENS FEED

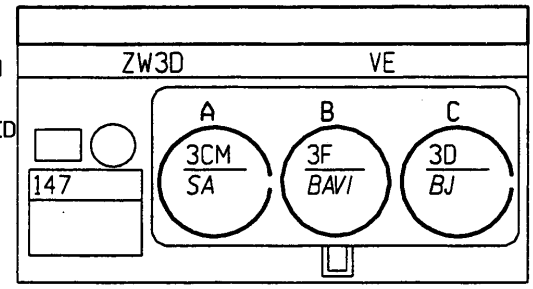

S4-S6-S7-S8

N°	mm²		··· → ···
1	.6	JA	+ APC PROT/H REAR WINDOW SW FUSE
2	.6	BA	REVERSING LIGHTS FEED

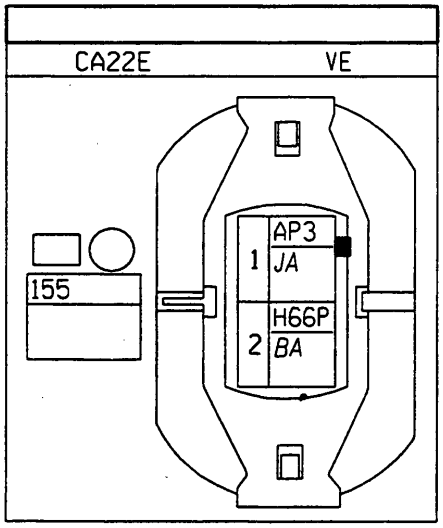

APPLICATION: F / K
E7J

S3-S4-S6-S7

N°	mm²		··· → ···
1	3	BA	+ STARTER

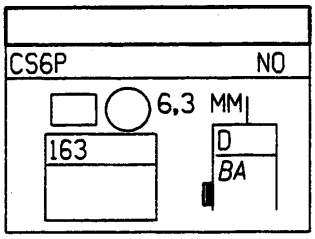

S3-S4-S6-S7

N°	mm²		··· → ···
1	10	RG	+ BATTERY ALTERNATOR
1	16	RG	+ BATTERY STARTER

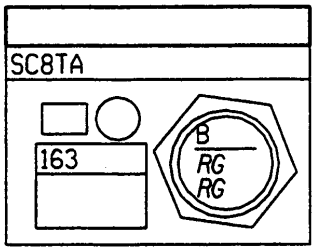

S7

N°	mm²		··· → ···
1	.6	BA	+ MAGNETIC CLUTCH

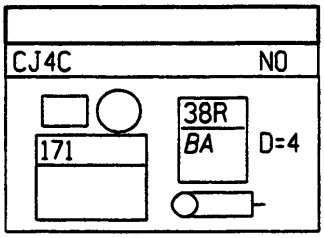

S6-S8

N°	mm²		··· → ···
A	.6	BA/BE	- FREON PRESSURE SENSOR (AC)
B	.6	BJ	+ FREON PRESSURE SENSOR (AC)
C	.6	MA	FREON PRESSURE SENSOR SIG (AC)

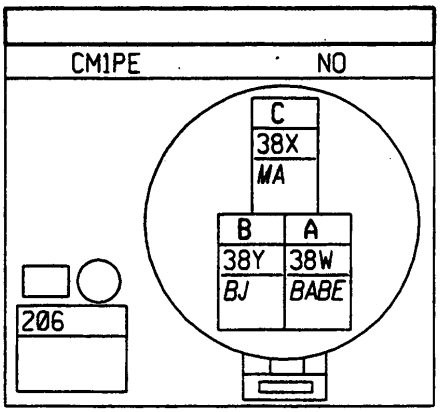

12099

61

APPLICATION: F / K
E7J

S6

N°	mm²		... → ...
1	2	BJ	+ PUMP AND/OR INJECTORS
2	1	BA	- INJECTORS 1 & 4 EARTH

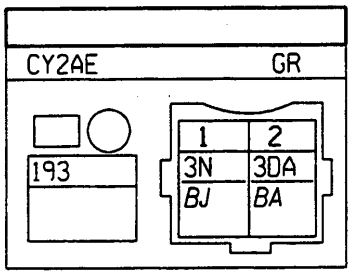

S6

N°	mm²		... → ...
1	2	BJ	+ PUMP AND/OR INJECTORS
2	1	BJ	- INJECTORS 2 & 3 EARTH

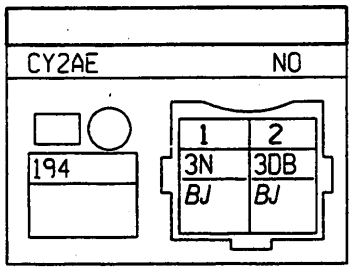

S6

N°	mm²		... → ...
1	2	BJ	+ PUMP AND/OR INJECTORS
2	1	BJ	- INJECTORS 2 & 3 EARTH

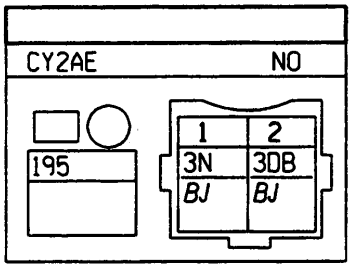

S6

N°	mm²		... → ...
1	2	BJ	+ PUMP AND/OR INJECTORS
2	1	BA	- INJECTORS 1 & 4 EARTH

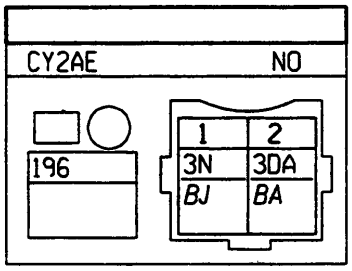

APPLICATION: F / K
E7J

S3-S5-S7-S8

N°	mm²		··· → ···
1	.6	SA	- OIL PRESSURE WARNING LIGHT

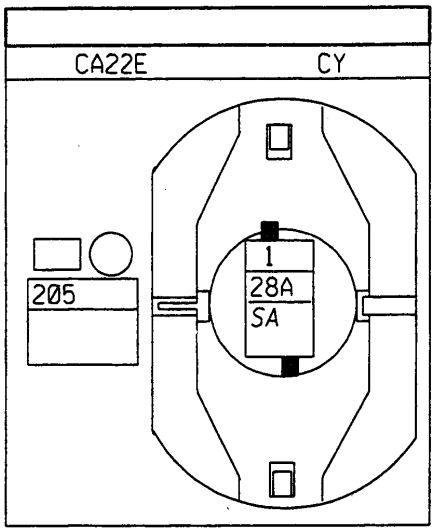

S5-S7

N°	mm²		··· → ···
1	.6	SA	PAS PRESSO/INJ COMPUTER SIG
2	.6	NO	PAS PRESSOSTAT EARTH

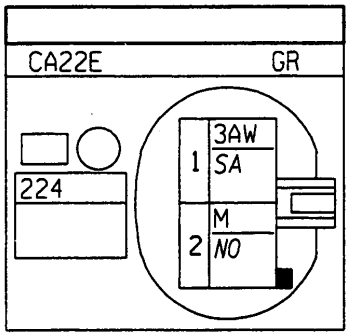

S5-S7-S8

N°	mm²		··· → ···
A	1	BJ	+ PUMP AND/OR INJECTORS
B	.6	NO	OXYGEN SENSOR EARTH
C	.6	BA/VE	OXYGEN SENSOR SIGNAL

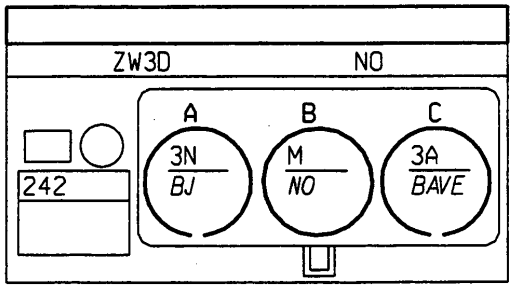

S5-S7-S8

N°	mm²		··· → ···
A	1	BJ	+ PUMP AND/OR INJECTORS
B	.6	NO	OXYGEN SENSOR EARTH
C	.6	BA	OXYGEN SENSOR SIGNAL

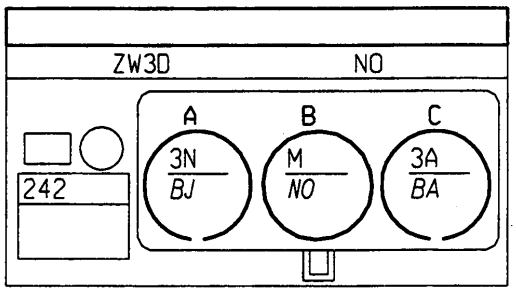

12099

63

APPLICATION: F / K
E7J

S3-S6-S7

N°	mm²		··· → ···
1	.6	BA/NO	OIL LEVEL SENSOR SIGNAL 2
2	.6	BA/RG	OIL LEVEL SENSOR SIGNAL 1

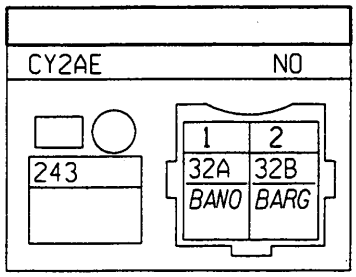

S5-S7

N°	mm²		··· → ···
A	.6	BJ	COOLANT TEMPERATURE SIGNAL
B1	.6	SA	PINK/COOLANT/PRESS SENS EARTH
B2	.6	BA/MA	+ COOLANT TEMPERATURE SENSOR

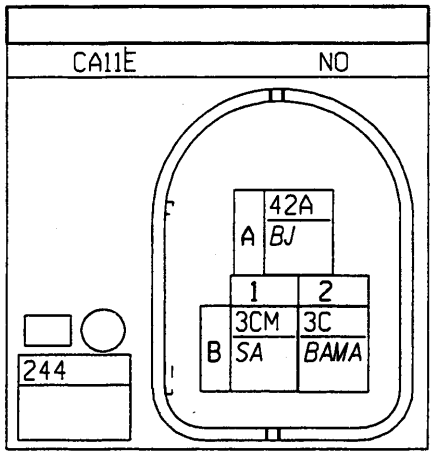

S3-S4-S5-S6-S7-S8

N°	mm²		··· → ···
A	.6	JA	+ APC PROT/ENGINE PROTECT FUSE
B1	.6	BA/VE	VEHICLE SPEED SIGNAL
B2	.6	NO	SPEED SENSOR EARTH

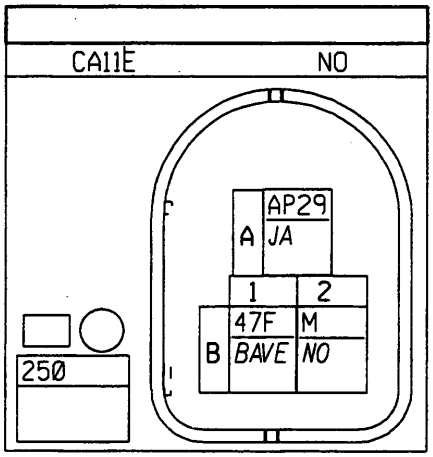

APPLICATION: F / K
E7J

S5

N°	mm²		··· → ···
1	.6	BA/VI	- COOLANT TEMPERATURE W LIGHT

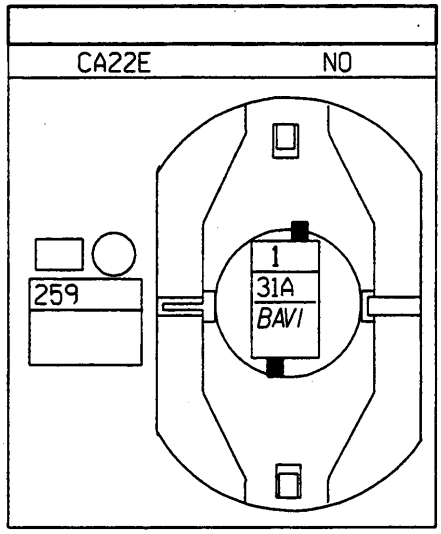

S3-S4-S5-S6-S7-S8-S9

N°	mm²		··· → ···
1	3	BJ	COOLING FAN FEED
2	3	NO	FAN UNIT EARTH

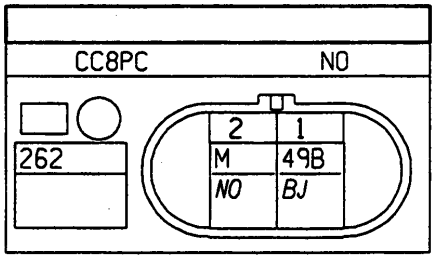

S3-S4-S5-S6-S7-S8-S9

N°	mm²		··· → ···
1	2	NO	FAN UNIT EARTH
2	1.4	BJ	COOLING FAN FEED

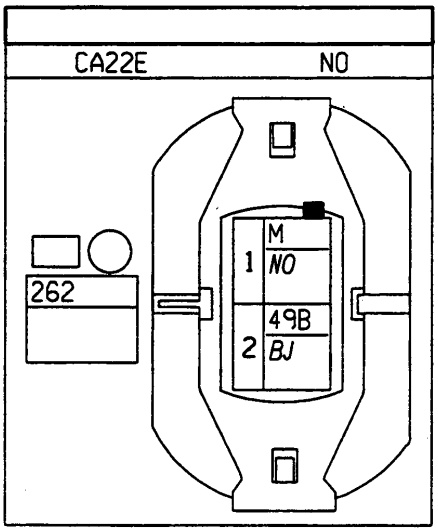

APPLICATION: F / K
E7J

S3-S4-S5-S6-S7-S8-S9

N°	mm²		... → ...
1	3	NO	FAN UNIT EARTH
2	3	BJ	COOLING FAN FEED

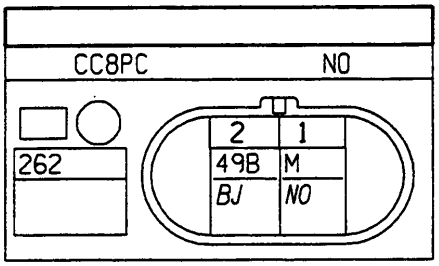

S3-S4-S5-S7-S8

N°	mm²		... → ...
1	.6	BA	THROTT/AIR/IDLE MIXT SENS EARTH
2	.6	BJ	+ AIR TEMPERATURE SENSOR

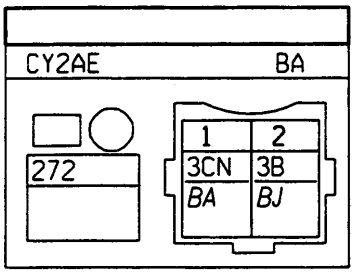

S12-S17

N°	mm²		... → ...
A	.6	SA/BE	TDC SENSOR SIGNAL 2
B	.6	BA/OR	TDC SENSOR SIGNAL 1

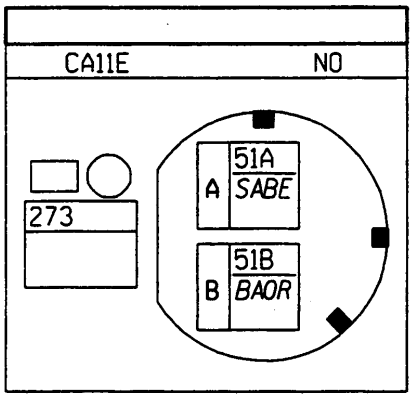

APPLICATION: F / K
E7J

S3-S4-S6-S8

N°	mm²		··· → ···
1	3	SA	+ FAN LOW SPEED RESISTANCE FEED
2	3	BJ	COOLING FAN FEED
2	3	BJ	COOLING FAN FEED

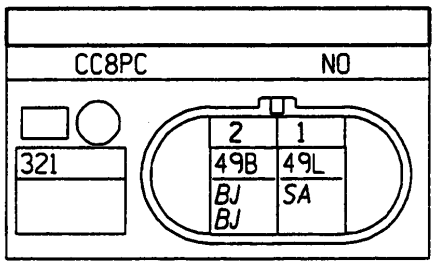

S6-S7

N°	mm²		··· → ···
A	1	BJ	+ PUMP AND/OR INJECTORS
B	.6	BJ/NO	CANISTER DRAIN CONTROL

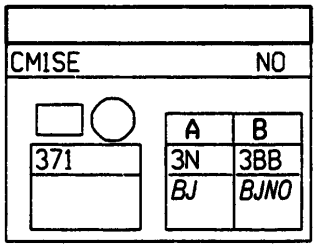

S5-S6-S7-S8

N°	mm²		··· → ···
A	.6	BJ/RG	STEPPING MOTOR CONTROL 1
B	.6	BA/RG	STEPPING MOTOR CONTROL 2
C	.6	BA/NO	STEPPING MOTOR CONTROL 3
D	.6	SA/VE	STEPPING MOTOR CONTROL 4

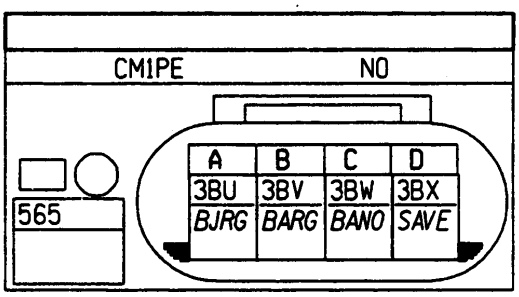

S5-S6-S7-S8

N°	mm²		··· → ···
1	.35	BJ	EGR EV/THROTT POT/PRESS SENS FEED
2	.35	BA/NO	THROTTLE POTENTIOMETER SIGNAL
3	.6	BA	THROTT/AIR/IDLE MIXT SENS EARTH

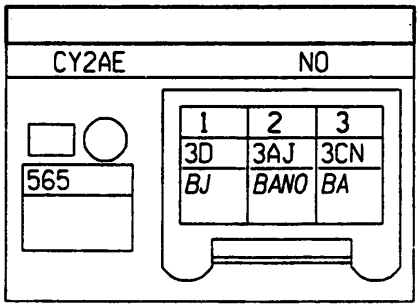

APPLICATION: F / K
E7J

S1-S4-S5-S6-S8-S9

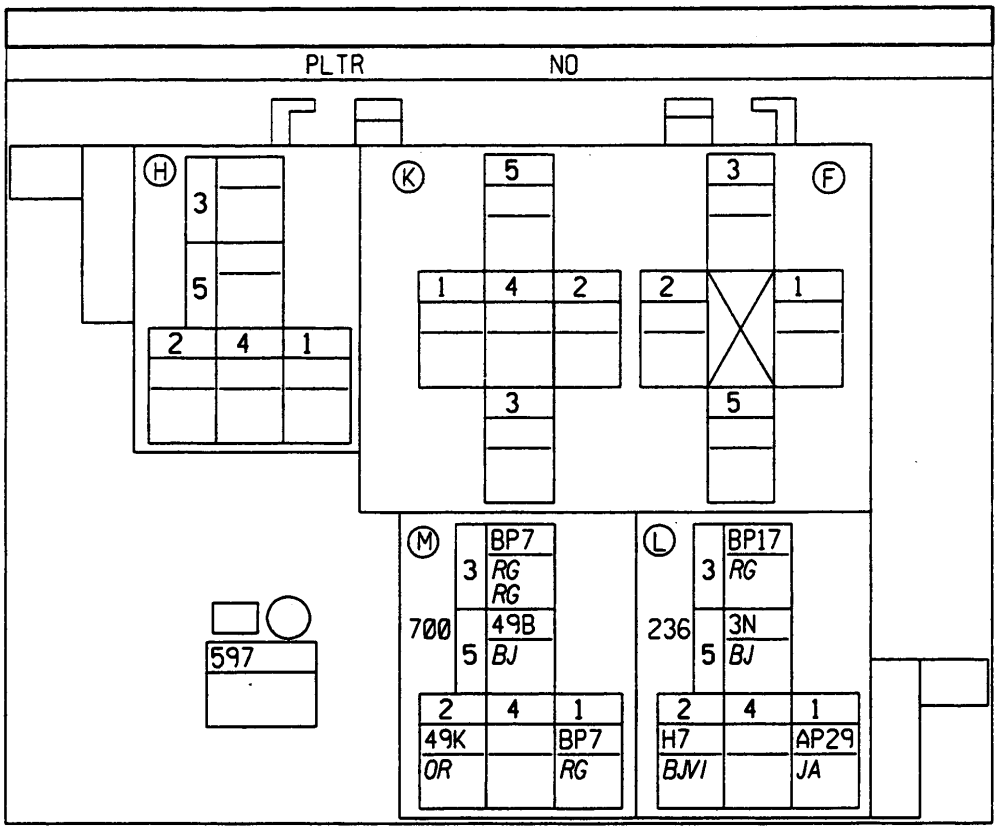

Nº	mm²		··· → ···
L1	.35	JA	+ APC PROT/ENGINE PROTECTION FUSE
L2	.6	BJ/VI	TDC/TACHO/COIL/ECU/ALT/REL SIGNAL
L3	3	RG	+ BATT PROT/PRE-HEAT/INJ FUSE
L5	3	BJ	+ PUMP AND/OR INJECTORS
M1	1	RG	+ BATT PROT/ENGINE FAN 1 FUSE
M2	.35	OR	FAN HIGH SPEED CONTROL
M3	1	RG	+ BATT PROT/ENGINE FAN 1 FUSE
M3	1	RG	+ BATT PROT/ENGINE FAN 1 FUSE
M5	1.4	BJ	COOLING FAN FEED

APPLICATION: F / K
E7J

S1-S4-S5-S6-S8-S9

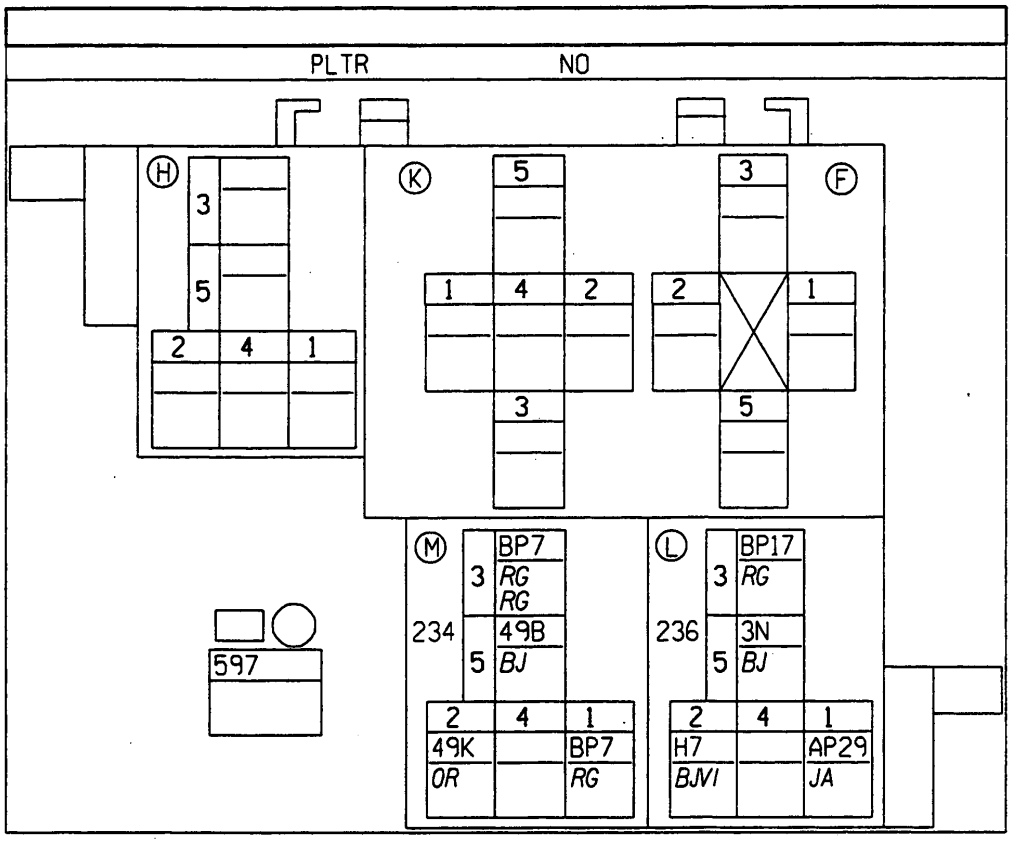

N°	mm²		... → ...
L1	.35	JA	+ APC PROT/ENGINE PROTECTION FUSE
L2	.6	BJ/VI	TDC/TACHO/COIL/ECU/ALT/REL SIGNAL
L3	3	RG	+ BATT PROT/PRE-HEAT/INJ FUSE
L5	3	BJ	+ PUMP AND/OR INJECTORS
M1	1	RG	+ BATT PROT/ENGINE FAN 1 FUSE
M2	.35	OR	FAN HIGH SPEED CONTROL
M3	1	RG	+ BATT PROT/ENGINE FAN 1 FUSE
M3	1	RG	+ BATT PROT/ENGINE FAN 1 FUSE
M5	3	BJ	COOLING FAN FEED

APPLICATION: F / K
E7J

S1-S4-S5-S6-S8-S9

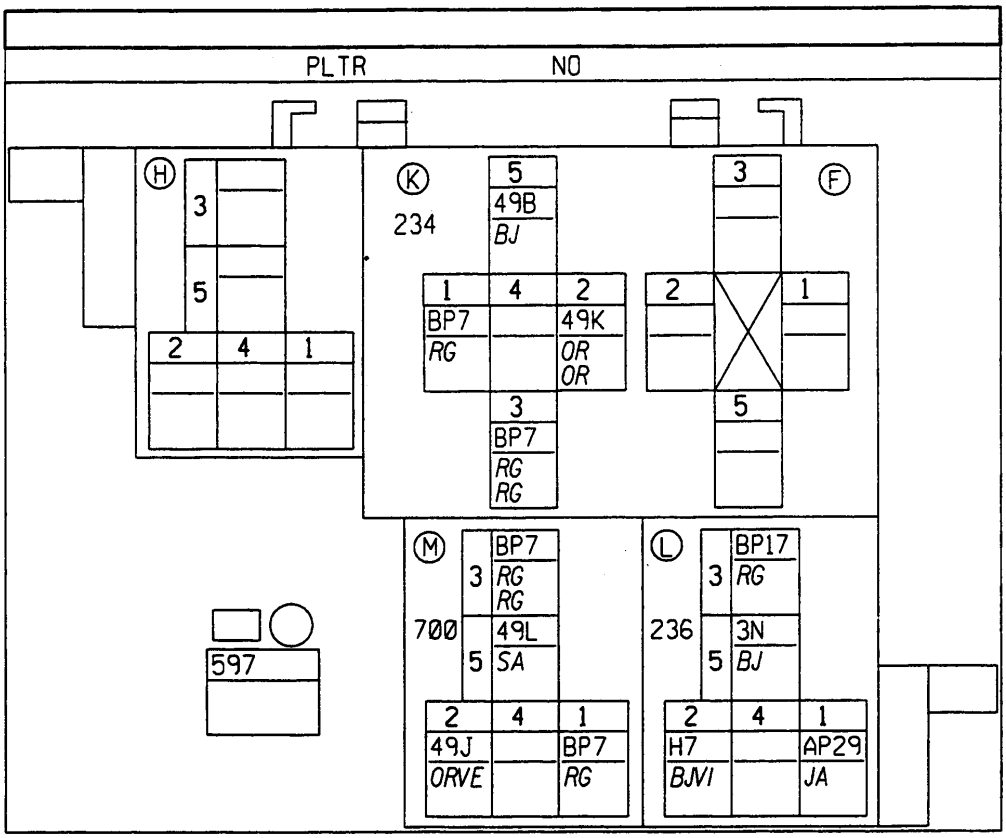

N°	mm²		... → ...
K1	1.4	RG	+ BATT PROT/ENGINE FAN 1 FUSE
K2	.35	OR	FAN HIGH SPEED CONTROL
K2	.35	OR	FAN HIGH SPEED CONTROL
K3	3	RG	+ BATT PROT/ENGINE FAN 1 FUSE
K3	1.4	RG	+ BATT PROT/ENGINE FAN 1 FUSE
K5	3	BJ	COOLING FAN FEED
L1	.35	JA	+ APC PROT/ENGINE PROTECTION FUSE
L2	.6	BJ/VI	TDC/TACHO/COIL/ECU/ALT/REL SIGNAL
L3	3	RG	+ BATT PROT/PRE-HEAT/INJ FUSE
L5	3	BJ	+ PUMP AND/OR INJECTORS
M1	1.4	RG	+ BATT PROT/ENGINE FAN 1 FUSE
M2	.35	OR/VE	FAN LOW SPEED CONTROL
M3	2	RG	+ BATT PROT/ENGINE FAN 1 FUSE
M3	1.4	RG	+ BATT PROT/ENGINE FAN 1 FUSE
M5	3	SA	+ FAN LOW SPEED RESISTANCE FEED

APPLICATION: F / K
E7J

S5

N°	mm²		... → ...
1	1	BJ	+ INTERFERENCE SUPPRESSOR/AEI
2	2	JA	+ APC PROT/ENGINE PROTECT FUSE
3	2	BJ	CYLINDERS 1 & 4 IGNITION CONTROL

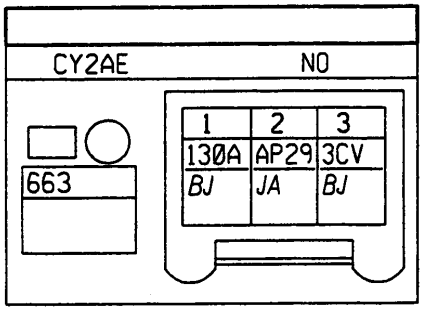

S5

N°	mm²		... → ...
1	1	BJ	+ INTERFERENCE SUPPRESSOR/AEI
2	2	JA	+ APC PROT/ENGINE PROTECT FUSE
3	2	SA	CYLINDERS 2 & 3 IGNITION CONTROL

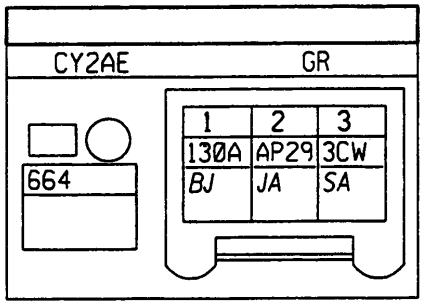

S5-S6-S8

N°	mm²		... → ...
1	1	BJ	+ INTERFERENCE SUPPRESSOR/AEI
1	1	BJ	+ INTERFERENCE SUPPRESSOR/AEI

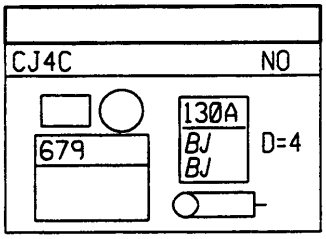

S1-S4-S6-S8-S9

N°	mm²		... → ...
1	3	RG	+ BATTERY

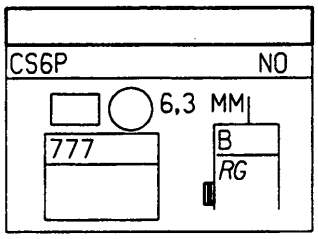

APPLICATION: F / K
E7J

S1-S4-S6-S8-S9

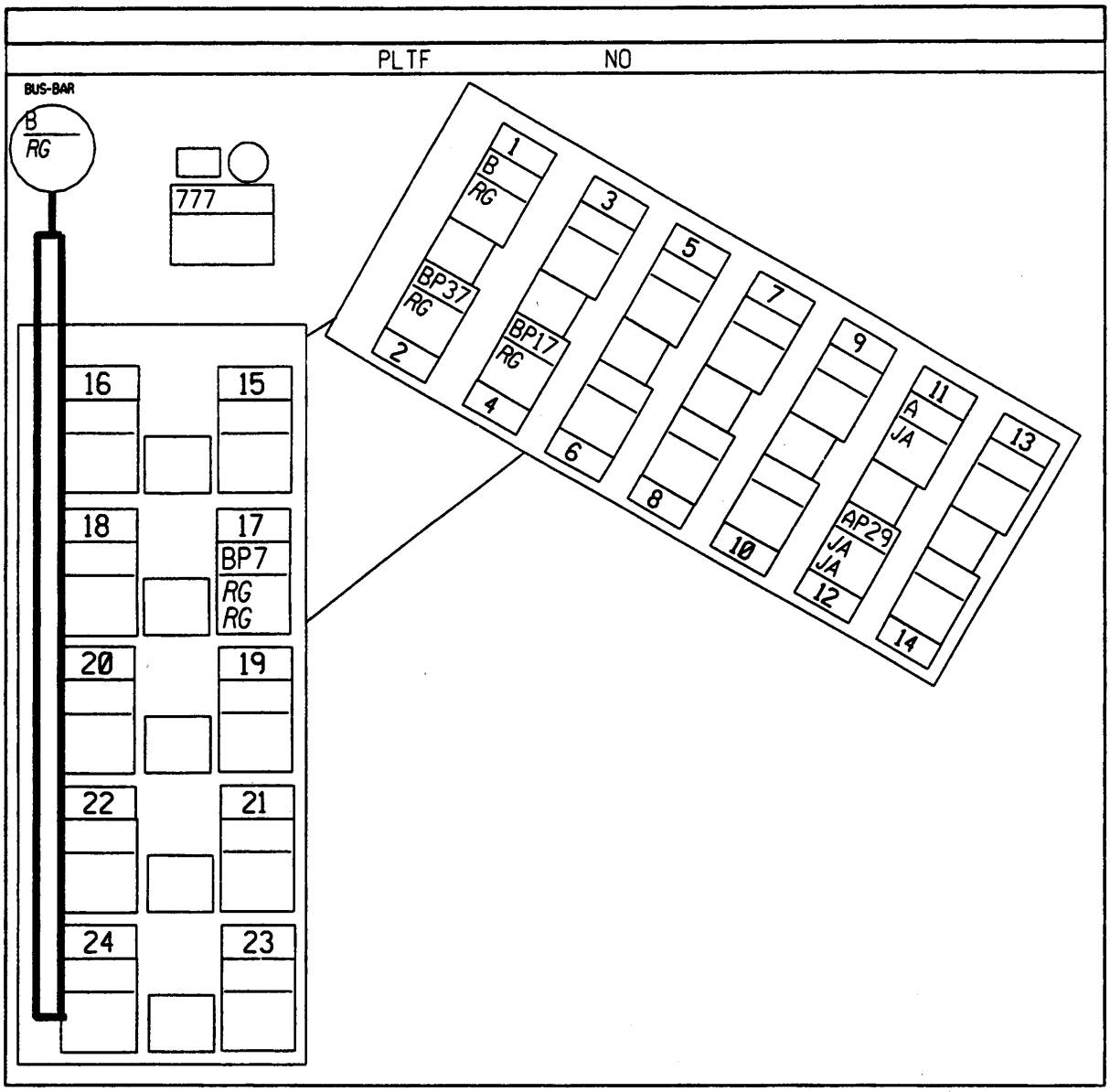

N°	mm²		··· → ···
1	3	RG	+ BATTERY
11	3	JA	+ AFTER IGNITION
12	1	JA	+ APC PROT/ENGINE PROTECTION FUSE
12	3	JA	+ APC PROT/ENGINE PROTECTION FUSE
17	2	RG	+ BATT PROT/ENGINE FAN 1 FUSE
17	3	RG	+ BATT PROT/ENGINE FAN 1 FUSE
2	.6	RG	+ BATT PROT/LOCK/INJ MEM FUSE
25	10	RG	+ BATTERY
4	3	RG	+ BATT PROT/PRE-HEAT/INJ FUSE

APPLICATION: F / K
E7J

S1-S4-S6-S8-S9

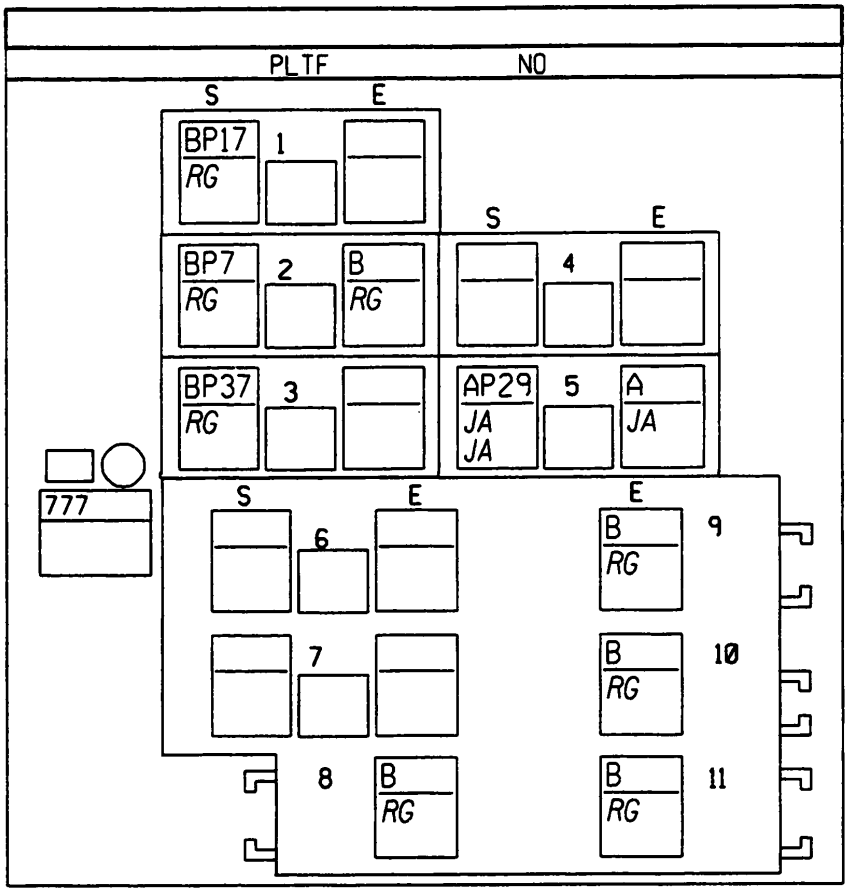

N°	mm²		··· → ···
E10	5	RG	+ BATTERY
E11	7	RG	+ BATTERY
E2	1.4	RG	+ BATTERY
E5	3	JA	+ AFTER IGNITION
E8	5	RG	+ BATTERY
E9	5	RG	+ BATTERY FUSE
S1	3	RG	+ BATT PROT/PRE-HEAT/INJ FUSE
S2	1	RG	+ BATT PROT/ENGINE FAN 1 FUSE
S3	.6	RG	+ BATT PROT/LOCK/INJ MEM FUSE
S5	1	JA	+ APC PROT/ENGINE PROTECTION FUSE
S5	3	JA	+ APC PROT/ENGINE PROTECTION FUSE

X76

APPLICATION: F / K
E7J

S4-S6-S8

Nº	mm²		··· ⟶ ···
11	.35	BJ/NO	DIAGNOSTIC SIGNAL K
12	.6	BA/VE	VEHICLE SPEED SIGNAL
13	.6	SA	PAS PRESS/INJ COMPUTER SIGNAL
14	.35	OR	FAN HIGH SPEED CONTROL
14	.35	OR	FAN HIGH SPEED CONTROL
15	.6	BA/MA	+ COOLANT TEMPERATURE SENSOR
16	.6	BA/VI	PRESSURE SENSOR INPUT
17	.6	BA/VE	OXYGEN SENSOR SIGNAL
17	.6	BA	OXYGEN SENSOR SIGNAL
18	.6	NO	COMPUTER EARTH
19	.35	BA/NO	THROTTLE POTENTIOMETER SIGNAL
2	2	NO	COMPUTER EARTH
20	.6	BJ	+ AIR TEMPERATURE SENSOR
24	1	JA	+ APC PROT/ENGINE PROTECTION FUSE
28	2	BJ	CYLINDERS 1 & 4 IGNITION CONTROL
29	2	SA	CYLINDERS 2 & 3 IGNITION CONTROL
3	2	NO	COMPUTER EARTH
30	1	BA	- INJECTORS 1 & 4 EARTH
30	1	BA	- INJECTORS 1 & 4 EARTH
32	.6	RG	+ BATT PROT/LOCK/INJ MEM FUSE
33	.6	BA/OR	TDC SENSOR SIGNAL 1
34	.6	SA/BE	TDC SENSOR SIGNAL 2
35	.6	BJ/RG	STEPPING MOTOR CONTROL 1
36	.6	BA/NO	STEPPING MOTOR CONTROL 3
37	.35	SA	INJ/DIESEL/IMMOBILISER CODE SIGNAL
38	.35	BA/BE	DIAGNOSTIC SIGNAL L
4	1	BJ	- INJECTORS 2 & 3 EARTH
4	1	BJ	- INJECTORS 2 & 3 EARTH
40	.6	BA/RG	STEPPING MOTOR CONTROL 2
42	.6	BJ/NO	CANISTER DRAIN CONTROL
43	.35	SA/VI	- INJ/TRANS/CLUTCH FAULT W LIGHT
44	.35	SA	PINKING/COOLANT/PRESS SENS EARTH
45	.35	BJ	EGR EV/THROTT POT/PRESS SENS FEED
46	.35	BA/RG	THROTT/AIR/IDLE MIXT SENS EARTH
48	.6	BJ/VI	TDC/TACHO/COIL/ECU/ALT/REL SIG
5	.35	VI	PASS AIR CONDITIONING SIGNAL
50	.6	BA/BE	FUEL FLOW SIGNAL
51	.35	BA	INJ/DIESEL/AC CUT-OFF SIGNAL
52	1	BJ/VE	+ PUMP AND/OR INJECTORS
8	.5	OR/RG	PINKING SENSOR 1 SIGNAL
9	.6	SA/VE	STEPPING MOTOR CONTROL 4

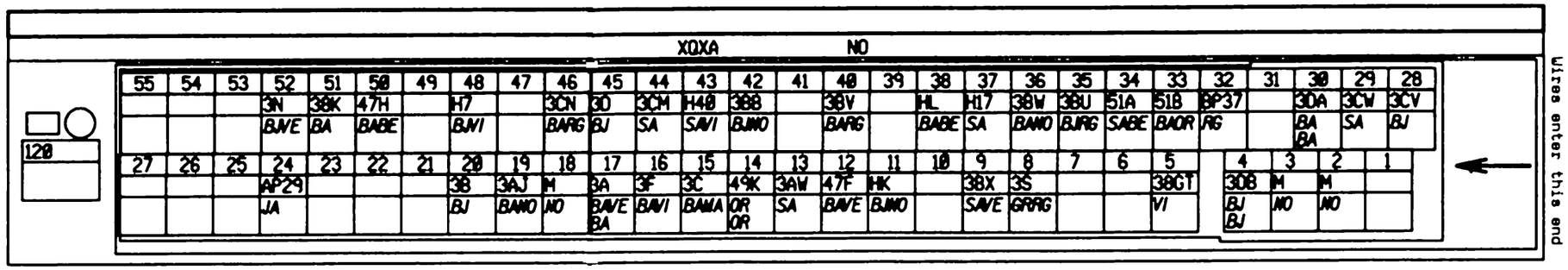

APPLICATION: F / K
E7J

S4-S6-S8

N°	mm²		··· → ···
1	1	BJ	+ PUMP AND/OR INJECTORS
3	1	BJ/NO	+ FUEL PUMP/IMPACT SENSOR

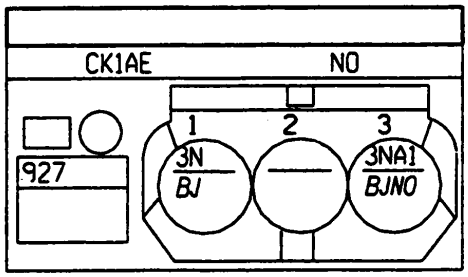

AP12

3NA1

N°	mm²		··· → ···
1	.6	JA	+ APC PROT/ENGINE PROTECTION FUSE
1	3	JA	+ APC PROT/ENGINE PROTECTION FUSE
1	.35	JA	+ APC PROT/ENGINE PROTECTION FUSE
1	2	JA	+ APC PROT/ENGINE PROTECTION FUSE
1	2	JA	+ APC PROT/ENGINE PROTECTION FUSE

B12

3NA1

N°	mm²		··· → ···
1	5	RG	+ BATTERY
1	5	RG	+ BATTERY
1	5	RG	+ BATTERY FUSE
1	1.4	RG	+ BATTERY
1	10	RG	+ BATTERY

M12

3NA1

N°	mm²		··· → ···
1	7	NO	WIRE JOINT EARTH
1	.6	NO	COMPUTER EARTH
1	2	NO	COMPUTER EARTH
1	2	NO	COMPUTER EARTH
1	.6	NO	PAS PRESSOSTAT EARTH
1	.6	NO	OXYGEN SENSOR EARTH
1	.6	NO	OXYGEN SENSOR EARTH
1	.6	NO	SPEED SENSOR EARTH

APPLICATION: F / K
E7J

3CM12

N°	mm²		... → ...
1	.35	SA	PINK/COOLANT/PRESS SENS EARTH
1	.5	GR/BA	PINK/COOLANT/PRESS SENS EARTH
1	.6	SA	PINK/COOLANT/PRESS SENS EARTH
1	.6	SA	PINK/COOLANT/PRESS SENS EARTH

3BB

3CN12

N°	mm²		... → ...
1	.35	BA/RG	THROTT/AIR/IDLE MIXT SENS EARTH
1	.6	BA	THROTT/AIR/IDLE MIXT SENS EARTH
1	.6	BA	THROTT/AIR/IDLE MIXT SENS EARTH

3BB

3D12

N°	mm²		... → ...
1	.35	BJ	EGR EV/THROTT POT/PRESS SENS FEED
1	.35	BJ	EGR EV/THROTT POT/PRESS SENS FEED
1	.6	BJ	EGR EV/THROTT POT/PRESS SENS FEED

3BB

3N12

N°	mm²		... → ...
1	1	BJ/VE	+ PUMP AND/OR INJECTORS
1	2	BJ	+ PUMP AND/OR INJECTORS
1	2	BJ	+ PUMP AND/OR INJECTORS
1	2	BJ	+ PUMP AND/OR INJECTORS
1	2	BJ	+ PUMP AND/OR INJECTORS
1	1	BJ	+ PUMP AND/OR INJECTORS
1	1	BJ	+ PUMP AND/OR INJECTORS
1	1	BJ	+ PUMP AND/OR INJECTORS
1	3	BJ	+ PUMP AND/OR INJECTORS
1	1	BJ	+ PUMP AND/OR INJECTORS

3BB

APPLICATION: F / K
D7F

S3-S5-S6-S7

N°	mm²		... → ...
1	10	RG	+ BATTERY ALTERNATOR

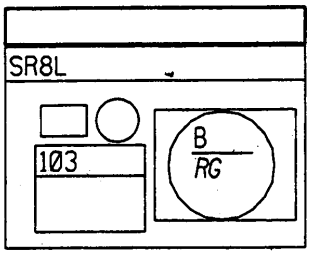

S3-S5-S6-S7

N°	mm²		... → ...
B	.6	BA	- CHARGE WARNING LIGHT

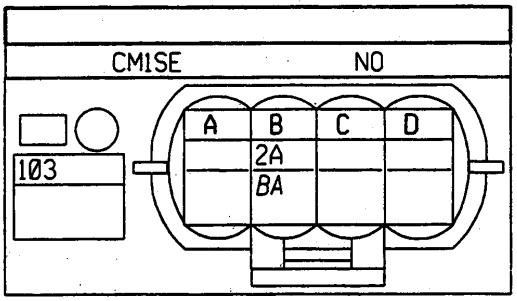

S3-S4-S5-S6-S7-S8-S9

N°	mm²		... → ...
1	16	RG	+ BATTERY STARTER

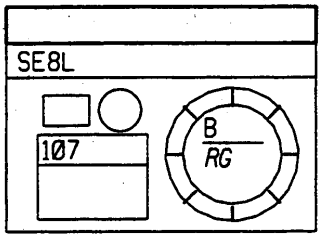

S3-S4-S5-S6-S7-S8-S9

N°	mm²		... → ...
1	7	RG	+ BATTERY FUSE RACK
1	10	RG	+ BATTERY FUSE RACK

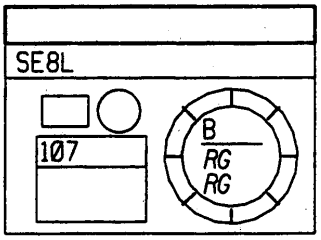

APPLICATION: F / K
D7F

S3-S4-S5-S6-S7-S8-S9

N°	mm²		··· → ···
1	10	RG	+ BATTERY FUSE RACK

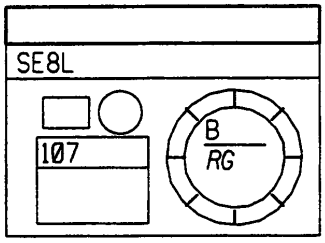

S6-S7

N°	mm²		··· → ···
1	.5	GR/BA	PINK/COOLANT/PRESS SENS EARTH
2	.5	GR/RG	PINKING SENSOR 1 SIGNAL

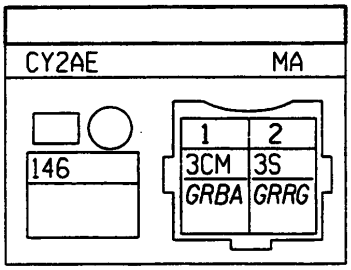

S6-S7

N°	mm²		··· → ···
1	.5	GR/BA	INJECTION ECU SENSORS EARTH
2	.5	GR/RG	PINKING SENSOR 1 SIGNAL

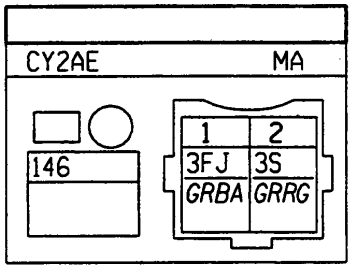

S7

N°	mm²		··· → ···
1	.6	MA	+ MAGNETIC CLUTCH

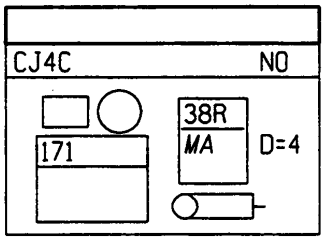

APPLICATION: F / K
D7F

S6-S7-S8

N°	mm²		... → ...
A	.6	BA	PINK/COOLANT/PRESS SENS EARTH
B	.6	GR	PRESSURE SENSOR INPUT
C	.6	BJ	EGR EV/THROTT POT/PRESS SENS FEED

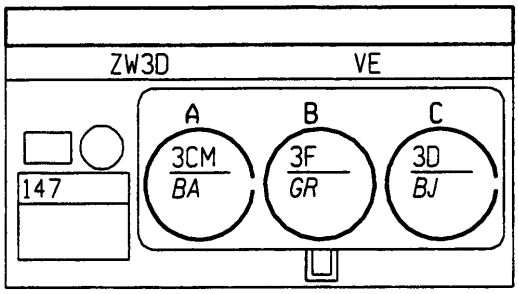

S6-S7-S8

N°	mm²		... → ...
A	.6	BA	INJECTION ECU SENSORS EARTH
B	.6	GR	PRESSURE SENSOR INPUT
C	.6	BJ	EGR EV/THROTT POT/PRESS SENS FEED

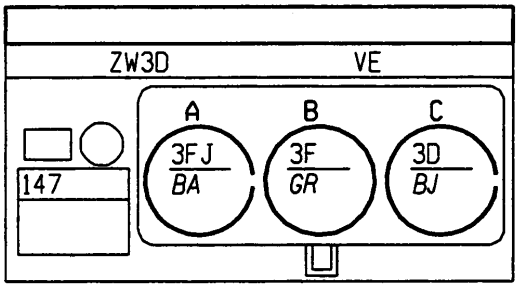

S4-S6-S7-S8

N°	mm²		... → ...
1	.6	JA	+ APC PROT/H REAR WINDOW SW FUSE
2	.6	VE	REVERSING LIGHTS FEED

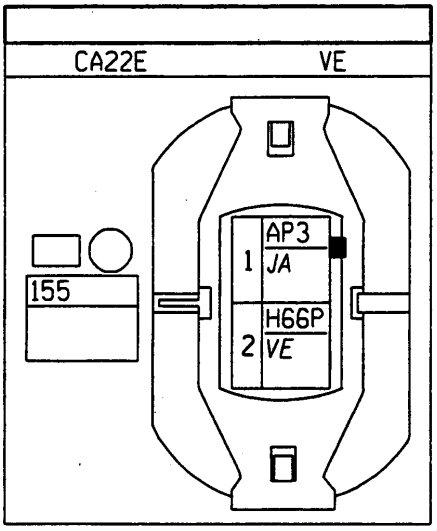

APPLICATION: F / K
D7F

S3-S4-S6-S7

N°	mm²		··· → ···
1	10	RG	+ BATTERY ALTERNATOR
1	16	RG	+ BATTERY STARTER

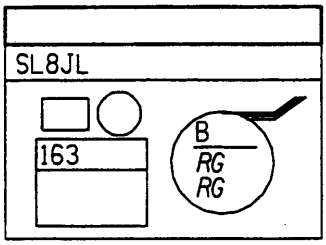

S3-S4-S6-S7

N°	mm²		··· → ···
1	3	BA	+ STARTER

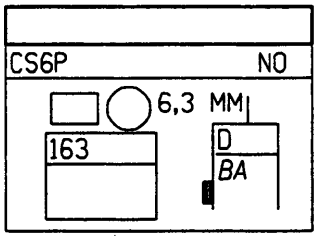

S3-S5-S7-S8

N°	mm²		··· → ···
1	.6	BJ/RG	- OIL PRESSURE WARNING LIGHT

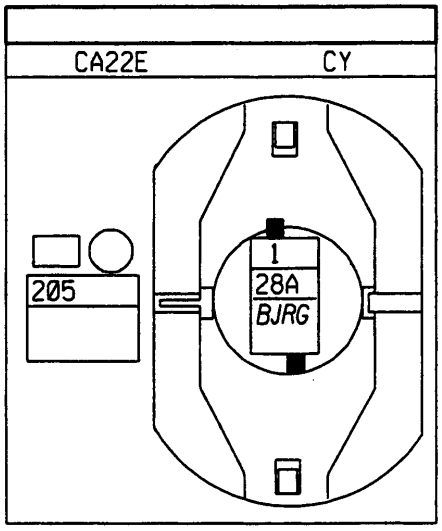

S6-S8

N°	mm²		··· → ···
A	.6	BJ	- FREON PRESSURE SENSOR (AC)
B	.6	VE	+ FREON PRESSURE SENSOR (AC)
C	.6	VI	FREON PRESSURE SENSOR SIG (AC)

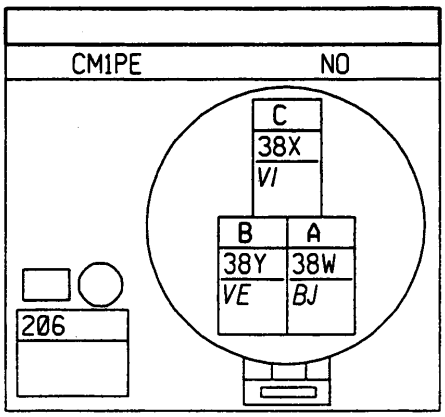

APPLICATION: F / K
D7F

S7

N°	mm²		... → ...
A	.6	MA	THROTT/AIR/IDLE MIXT SENS EARTH
B	.6	BJ	EGR EV/THROTT POT/PRESS SENS FEED
C	.6	BA/NO	THROTTLE POTENTIOMETER SIGNAL

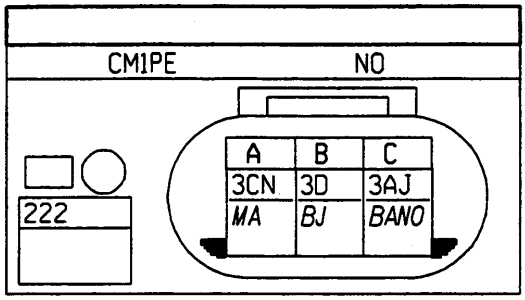

S7

N°	mm²		... → ...
A	.6	BA	INJECTION ECU SENSORS EARTH
B	.6	BJ	EGR EV/THROTT POT/PRESS SENS FEED
C	.6	BA/NO	THROTTLE POTENTIOMETER SIGNAL

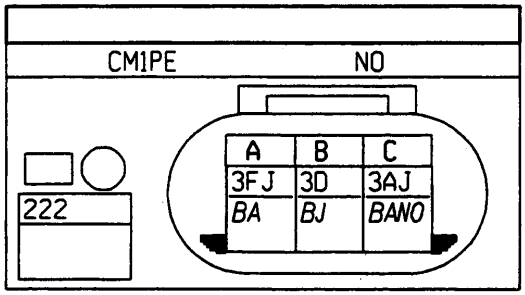

S5-S7

N°	mm²		... → ...
1	.6	SA	PAS PRESS/INJ COMPUTER SIGNAL
1	.6	SA	PAS PRESS/INJ COMPUTER SIGNAL
2	.6	NO	PAS PRESSOSTAT EARTH

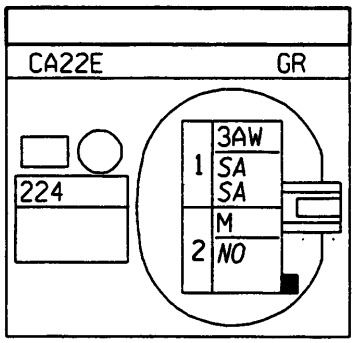

S5-S7-S8

N°	mm²		... → ...
A	1	BJ	+ PUMP AND/OR INJECTORS
B	.6	NO	OXYGEN SENSOR EARTH
C	.6	VE/NO	OXYGEN SENSOR SIGNAL
C	.6	VE/NO	OXYGEN SENSOR SIGNAL

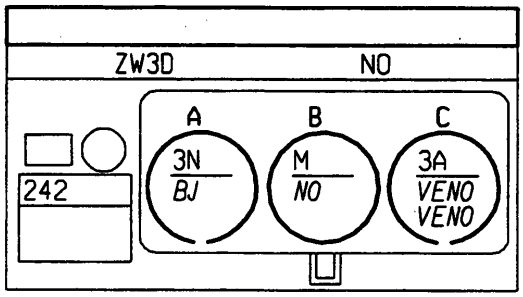

APPLICATION: F / K
D7F

S5-S7

N°	mm²		··· → ···
A	.6	BJ	COOLANT TEMPERATURE SIGNAL
B1	.6	BA	INJECTION ECU SENSORS EARTH
B2	.6	VI/BA	+ COOLANT TEMPERATURE SENSOR

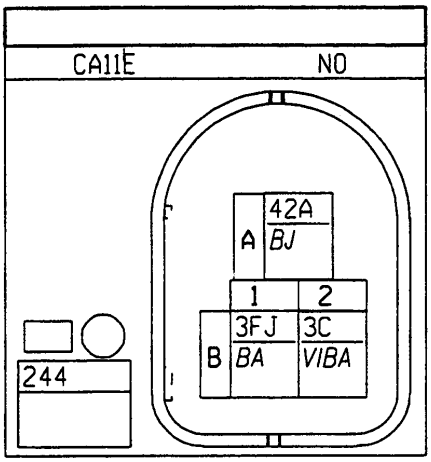

S5-S7

N°	mm²		··· → ···
A	.6	BJ	COOLANT TEMPERATURE SIGNAL
B1	.6	BA	PINK/COOLANT/PRESS SENS EARTH
B2	.6	VI/BA	+ COOLANT TEMPERATURE SENSOR

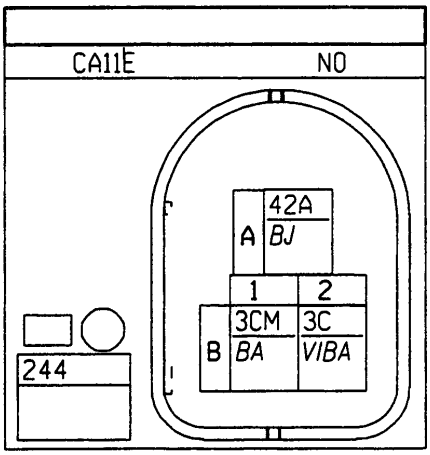

S3-S4-S5-S6-S7-S8

N°	mm²		··· → ···
A	.6	JA	+ APC PROT/ENGINE PROTECT FUSE
A	.6	JA	+ APC PROT/ENGINE PROTECT FUSE
B1	.6	VE	VEHICLE SPEED SIGNAL
B1	.6	VE	VEHICLE SPEED SIGNAL
B2	.6	NO	SPEED SENSOR EARTH

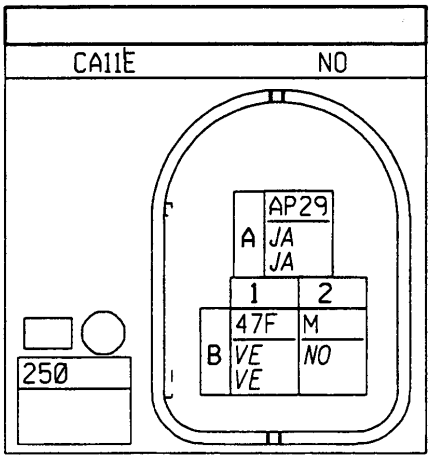

APPLICATION: F / K
D7F

S3-S6-S7

N°	mm²		··· → ···
1	.6	OR	OIL LEVEL SENSOR SIGNAL 2
2	.6	MA	OIL LEVEL SENSOR SIGNAL 1

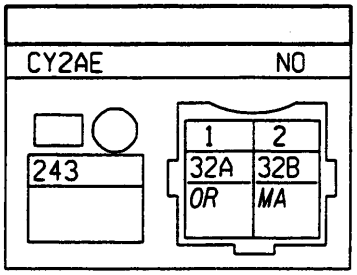

S5

N°	mm²		··· → ···
1	.6	GR	- COOLANT TEMPERATURE W LIGHT

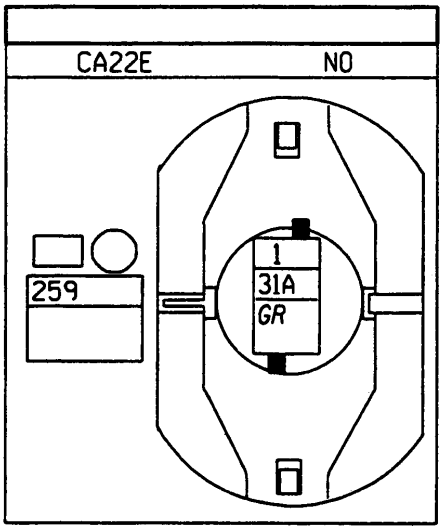

S3-S4-S5-S6-S7-S8-S9

N°	mm²		··· → ···
1	3	MA	COOLING FAN FEED
2	3	NO	COOLING FAN UNIT EARTH

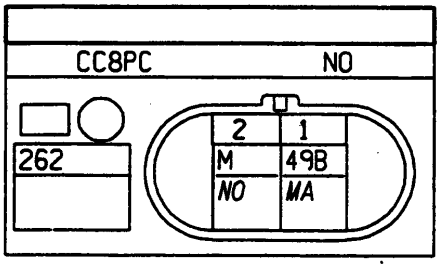

APPLICATION: F / K
D7F

S3-S4-S5-S6-S7-S8-S9

N°	mm²		... → ...
1	2	NO	COOLING FAN UNIT EARTH
2	1	MA	COOLING FAN FEED

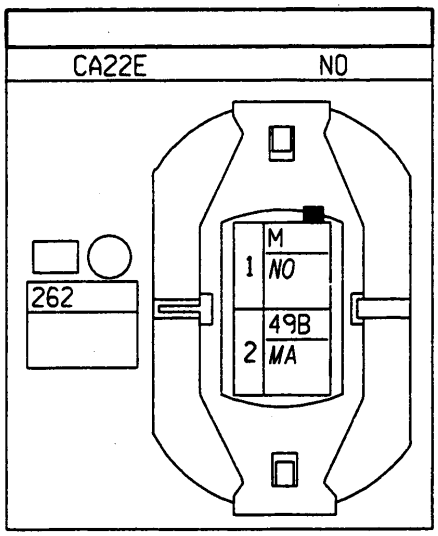

S3-S4-S5-S7-S8

N°	mm²		... → ...
1	.6	MA	THROTT/AIR/IDLE MIXT SENS EARTH
2	.6	VE	+ AIR TEMPERATURE SENSOR

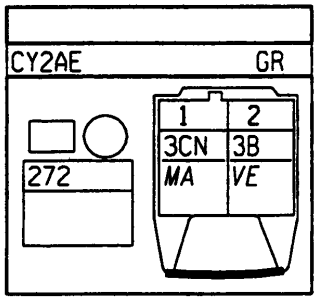

S3-S4-S5-S7-S8

N°	mm²		... → ...
1	.6	BA	INJECTION ECU SENSORS EARTH
2	.6	VE	+ AIR TEMPERATURE SENSOR

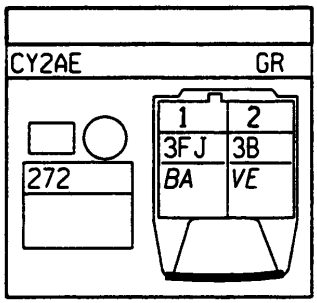

APPLICATION: F / K
D7F

S12-S17

N°	mm²		··· → ···
A	.6	SA/BE	TDC SENSOR SIGNAL 2
A	.6	SA/BE	TDC SENSOR SIGNAL 2
B	.6	BA/OR	TDC SENSOR SIGNAL 1
B	.6	BA/OR	TDC SENSOR SIGNAL 1

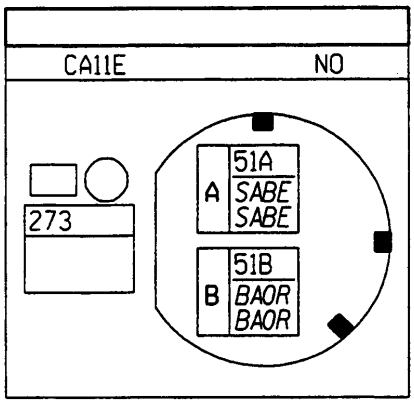

S3-S4-S6-S8

N°	mm²		··· → ···
1	3	MA	+ FAN LOW SPEED RESISTANCE FEED
2	3	MA	COOLING FAN FEED
2	3	MA	COOLING FAN FEED

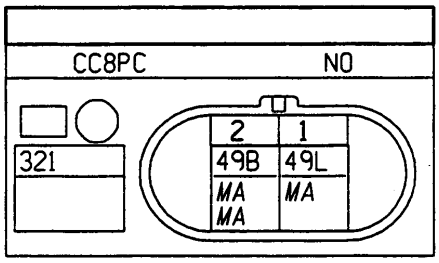

S6-S7

N°	mm²		··· → ···
A	.6	BJ	+ PUMP AND/OR INJECTORS
B	.6	BJ/NO	CANISTER DRAIN CONTROL
B	.6	BJ/NO	CANISTER DRAIN CONTROL

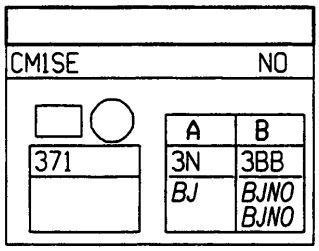

S5-S6-S7-S8

N°	mm²		··· → ···
A	.6	BJ/RG	STEPPING MOTOR CONTROL 1
A	.6	BJ/RG	STEPPING MOTOR CONTROL 1
B	.6	VI	STEPPING MOTOR CONTROL 2
B	.6	VI	STEPPING MOTOR CONTROL 2
C	.6	BA/VE	STEPPING MOTOR CONTROL 3
C	.6	BA/NO	STEPPING MOTOR CONTROL 3
D	.6	SA/VE	STEPPING MOTOR CONTROL 4
D	.6	SA/VE	STEPPING MOTOR CONTROL 4

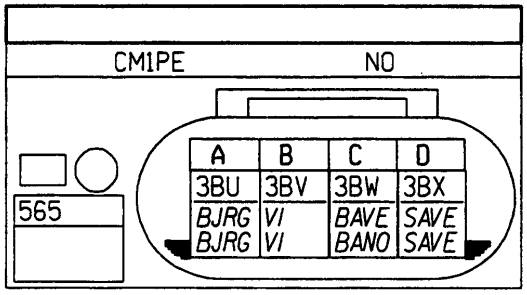

APPLICATION: F / K
D7F

S1-S4-S5-S6-S8-S9

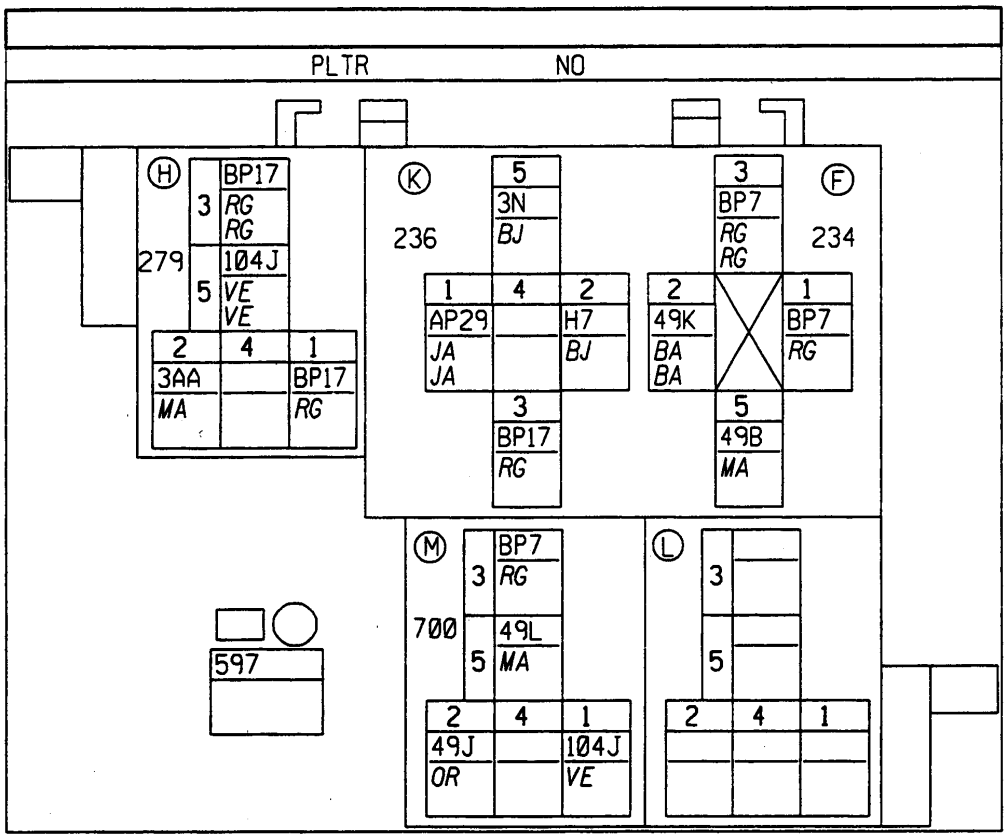

N°	mm²		... → ...
F1	1	RG	+ BATT PROT/ENGINE FAN 1 FUSE
F2	.35	BA	FAN HIGH SPEED CONTROL
F2	.35	BA	FAN HIGH SPEED CONTROL
F3	3	RG	+ BATT PROT/ENGINE FAN 1 FUSE
F3	1	RG	+ BATT PROT/ENGINE FAN 1 FUSE
F5	3	MA	COOLING FAN FEED
H1	1	RG	+ BATT PROT/PRE-HEAT/INJ FUSE
H2	.6	MA	PWL CONTROL RELAY
H3	2	RG	+ BATT PROT/PRE-HEAT/INJ FUSE
H3	1	RG	+ BATT PROT/PRE-HEAT/INJ FUSE
H5	1	VE	+ ANTIPERCO RELAY/PROTECT RELAY
H5	1	VE	+ ANTIPERCO RELAY/PROTECT RELAY
K1	.6	JA	+ APC PROT/ENGINE PROTECTION FUSE
K1	.35	JA	+ APC PROT/ENGINE PROTECTION FUSE
K2	.35	BJ	TDC/TACHO/COIL/ECU/ALT/REL SIGNAL
K3	3	RG	+ BATT PROT/PRE-HEAT/INJ FUSE
K5	3	BJ	+ PUMP AND/OR INJECTORS
M1	1	VE	+ ANTIPERCO RELAY/PROTECT RELAY
M2	.35	OR	FAN LOW SPEED CONTROL
M3	2	RG	+ BATT PROT/ENGINE FAN 1 FUSE
M5	3	MA	+ FAN LOW SPEED RESISTANCE FEED

APPLICATION: F / K
D7F

S1-S4-S5-S6-S8-S9

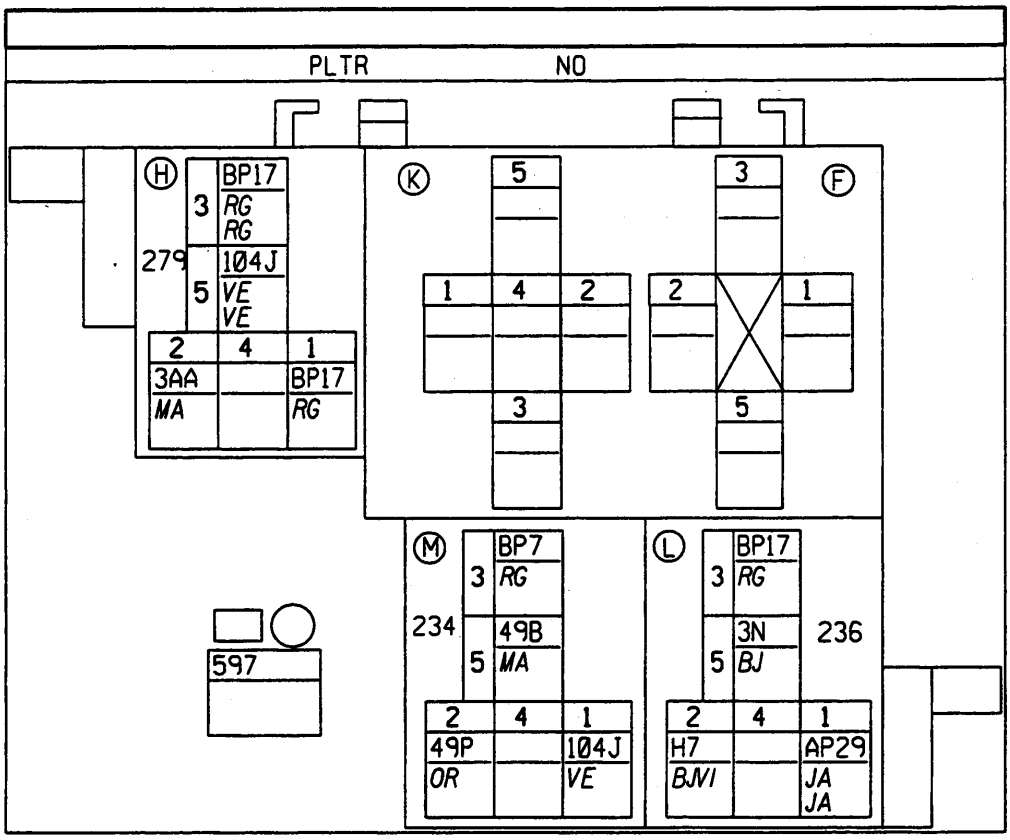

N°	mm²		··· → ···
H1	1	RG	+ BATT PROT/PRE-HEAT/INJ FUSE
H2	.35	MA	PWL CONTROL RELAY
H3	1	RG	+ BATT PROT/PRE-HEAT/INJ FUSE
H3	1	RG	+ BATT PROT/PRE-HEAT/INJ FUSE
H5	1	VE	+ ANTIPERCO RELAY/PROTECT RELAY
H5	1	VE	+ ANTIPERCO RELAY/PROTECT RELAY
L1	.6	JA	+ APC PROT/ENGINE PROTECTION FUSE
L1	.35	JA	+ APC PROT/ENGINE PROTECTION FUSE
L2	.6	BJ/VI	TDC/TACHO/COIL/ECU/ALT/REL SIGNAL
L3	3	RG	+ BATT PROT/PRE-HEAT/INJ FUSE
L5	3	BJ	+ PUMP AND/OR INJECTORS
M1	1	VE	+ ANTIPERCO RELAY/PROTECT RELAY
M2	.6	OR	- VIA FAN TEM SWITCH/INJ COMPUTER
M3	1	RG	+ BATT PROT/ENGINE FAN 1 FUSE
M5	1	MA	COOLING FAN FEED

APPLICATION: F / K
D7F

S1-S4-S6-S8-S9

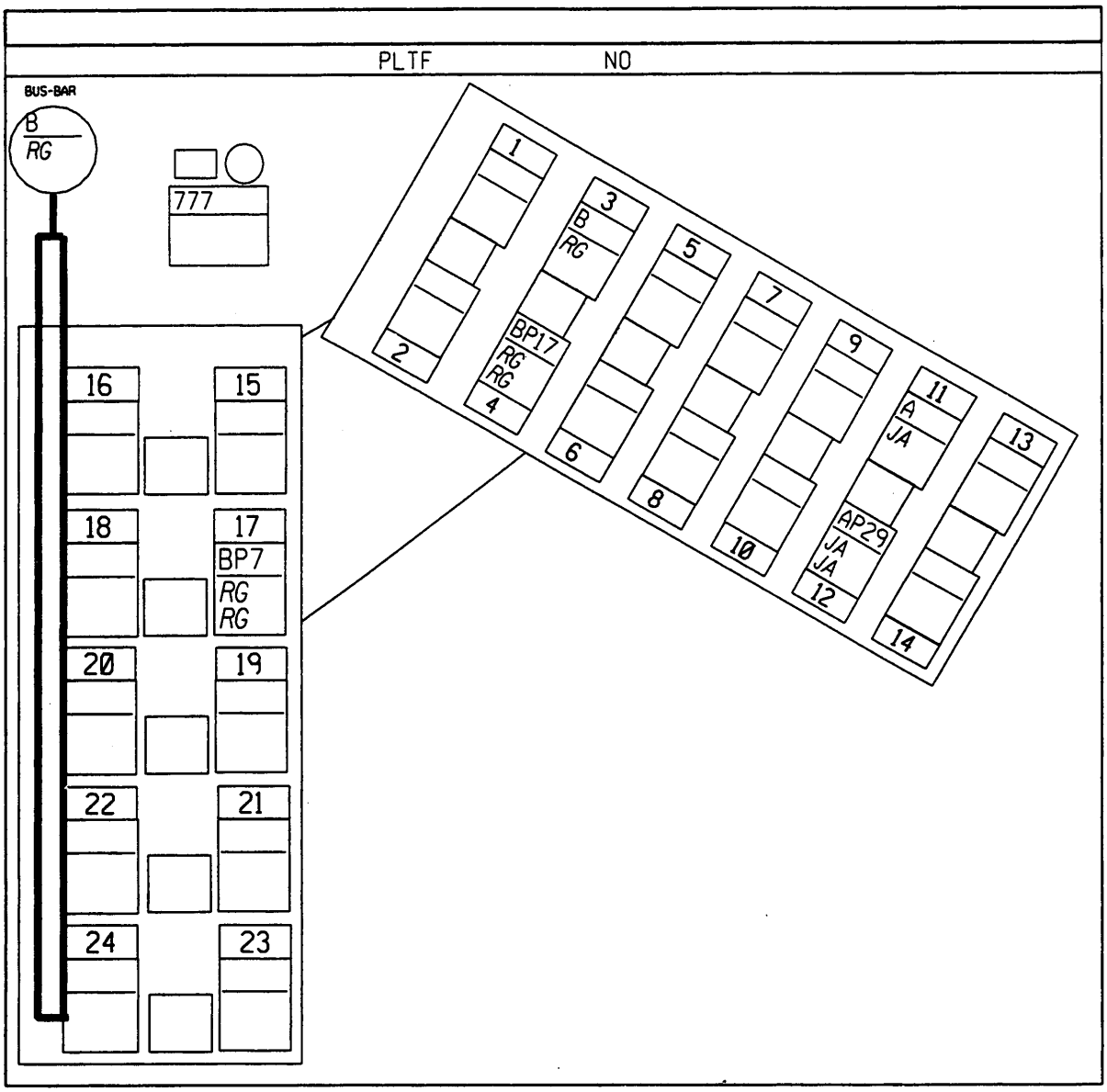

N°	mm²		··· → ···
11	3	JA	+ AFTER IGNITION
12	.35	JA	+ APC PROT/ENGINE PROTECTION FUSE
12	2	JA	+ APC PROT/ENGINE PROTECTION FUSE
17	3	RG	+ BATT PROT/ENGINE FAN 1 FUSE
17	2	RG	+ BATT PROT/ENGINE FAN 1 FUSE
25	10	RG	+ BATTERY FUSE RACK
3	3	RG	+ BATTERY FUSE RACK
4	3	RG	+ BATT PROT/PRE-HEAT/INJ FUSE
4	2	RG	+ BATT PROT/PRE-HEAT/INJ FUSE

APPLICATION: F / K
D7F

S1-S4-S6-S8-S9

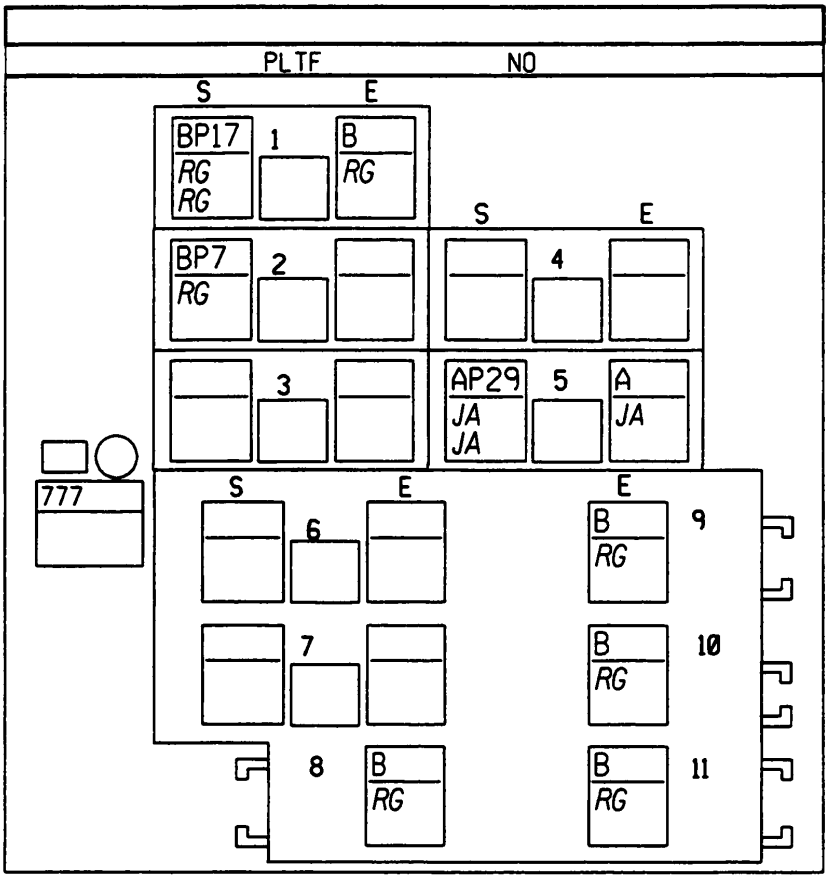

N°	mm²		··· → ···
E1	5	RG	+ BATTERY FUSE RACK
E10	5	RG	+ BATTERY FUSE RACK
E11	7	RG	+ BATTERY FUSE RACK
E5	3	JA	+ AFTER IGNITION
E8	5	RG	+ BATTERY FUSE RACK
E9	5	RG	+ BATTERY FUSE RACK
S1	3	RG	+ BATT PROT/PRE-HEAT/INJ FUSE
S1	1	RG	+ BATT PROT/PRE-HEAT/INJ FUSE
S2	1	RG	+ BATT PROT/ENGINE FAN 1 FUSE
S5	.35	JA	+ APC PROT/ENGINE PROTECTION FUSE
S5	2	JA	+ APC PROT/ENGINE PROTECTION FUSE

APPLICATION: F / K
D7F

S5-S6-S8

N°	mm²		... → ...
BA	.6	BA	+ INTERFERENCE SUPPRESSOR/AEI

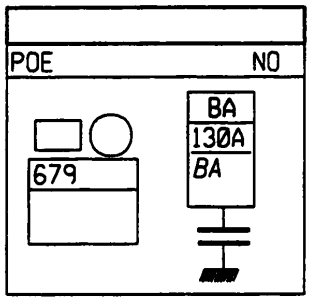

S1-S4-S6-S8-S9

N°	mm²		... → ...
1	3	RG	+ BATTERY FUSE RACK

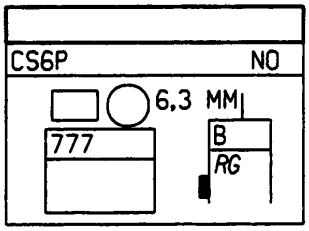

S7-S8

N°	mm²		... → ...
1	2	BJ	CYLINDERS 1 & 4 IGNITION CONTROL
1	1.4	BJ	CYLINDERS 1 & 4 IGNITION CONTROL
2	2	SA	CYLINDERS 2 & 3 IGNITION CONTROL
2	1.4	SA	CYLINDERS 2 & 3 IGNITION CONTROL
3	2	JA	+ APC PROT/ENGINE PROTECTION FUSE
4	.6	BA	+ INTERFERENCE SUPPRESSOR/AEI

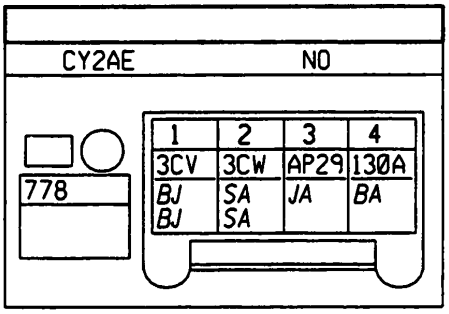

S4-S6-S8

N°	mm²		... → ...
1	1	BJ	+ PUMP AND/OR INJECTORS
3	1	BJ/NO	+ FUEL PUMP/IMPACT SENSOR

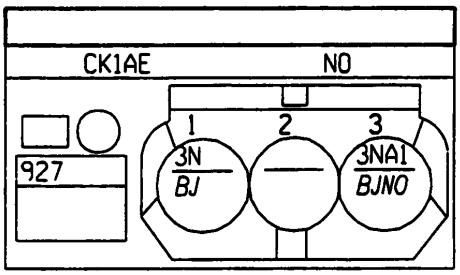

12099

90

X76

APPLICATION: F / K
D7F

S4-S6-S8

Nº	mm²		··· → ···
1	1	VE	+ ANTIPERCO RELAY/PROTECT RELAY
10	.35	BA	FAN HIGH SPEED CONTROL
11	.35	BJ/NO	DIAGNOSTIC SIGNAL K
12	.6	VE	VEHICLE SPEED SIGNAL
13	.6	SA	PAS PRESS/INJ COMPUTER SIGNAL
15	.6	VI/BA	+ COOLANT TEMPERATURE SENSOR
16	.6	GR	PRESSURE SENSOR INPUT
17	.6	VE/NO	OXYGEN SENSOR SIGNAL
18	.6	NO	INJECTION COMPUTER EARTH
19	.6	BA/NO	THROTTLE POTENTIOMETER SIGNAL
2	3	NO	INJECTION COMPUTER EARTH
20	.6	VE	+ AIR TEMPERATURE SENSOR
28	2	BJ	CYLINDERS 1 & 4 IGNITION CONTROL
29	2	SA	CYLINDERS 2 & 3 IGNITION CONTROL
3	3	NO	INJECTION COMPUTER EARTH
30	1	BA	- INJECTORS 1 & 4 EARTH
33	.6	BA/OR	TDC SENSOR SIGNAL 1
34	.6	SA/BE	TDC SENSOR SIGNAL 2
35	.6	BJ/RG	STEPPING MOTOR CONTROL 1
36	.6	BA/VE	STEPPING MOTOR CONTROL 3
37	.35	MA/BA	INJ/DIESEL/IMMOBILISER CODE SIGNAL
38	.35	BA/BE	DIAGNOSTIC SIGNAL L
4	1	SA	- INJECTORS 2 & 3 EARTH
40	.6	MA	PWL CONTROL RELAY
42	.6	BJ/NO	CANISTER DRAIN CONTROL
43	.35	VI	- INJ/TRANS/CLUTCH FAULT W LIGHT
44	.35	BA	PINKING/COOLANT/PRESS SENS EARTH
45	.35	BJ	EGR EV/THROTT POT/PRESS SENS FEED
46	.35	MA	THROTT/AIR/IDLE MIXT SENS EARTH
48	.35	BJ	TDC/TACHO/COIL/ECU/ALT/REL SIG
5	.35	BJ	PASS AIR CONDITIONING SIGNAL
50	.35	BA/VE	FUEL FLOW SIGNAL
51	.35	OR	INJ/DIESEL AC CUT-OFF SIGNAL
54	.5	GR/RG	PINKING SENSOR 1 SIGNAL
8	.6	SA/VE	STEPPING MOTOR CONTROL 4
9	.6	VI	STEPPING MOTOR CONTROL 2

XQXA NO

120

55	54	53	52	51	50	49	48	47	46	45	44	43	42	41	40	39	38	37	36	35	34	33	32	31	30	29	28
	3S			38K	47H		H7		3CN	3D	3CM	H40	3BB		3AA		HL	H17	3BW	3BU	51A	51B			3DA	3CW	3CV
	GRRG			OR	BAVE		BJ		MA	BJ	BA	VI	BJNO		MA		BABE	MABA	BAVE	BJRG	SABE	BAOR			BA	SA	BJ
27	26	25	24	23	22	21	20	19	18	17	16	15	14	13	12	11	10	9	8	7	6	5	4	3	2	1	
							3B	3AJ	M	3A	3F	3C		3AW	47F	HK	49K	3BV	3BX			38GT	3DB	M	M	104J	
							VE	BANO	NO	VENO	GR	VIBA		SA	VE	BJNO	BA	VI	SAVE			BJ	SA	NO	NO	VE	

Wires enter this end

ENGINE HARNESS 98

APPLICATION: F / K
D7F

X76

S4-S6-S8

Nº	mm²		-- → --
1	.5	GR/RG	PINKING SENSOR 1 SIGNAL
10	.35	BA/BE	DIAGNOSTIC SIGNAL L
11	.6	SA/VE	STEPPING MOTOR CONTROL 4
12	.6	BJ/RG	STEPPING MOTOR CONTROL 1
13	.6	BA/OR	TDC SENSOR SIGNAL 1
15	.6	BA	INJECTION ECU SENSORS EARTH
16	2	NO	INJECTION COMPUTER EARTH
17	1.4	SA	CYLINDERS 2 & 3 IGNITION CONTROL
18	1	VE	+ ANTIPERCO RELAY/PROTECT RELAY
19	.35	VI	- INJ/TRANS/CLUTCH FAULT W LIGHT
2	.6	VE	+ AIR TEMPERATURE SENSOR
20	.6	BJ/VI	TDC/TACHO/COIL/ECU/ALT/REL SIG
22	.6	VE/NO	OXYGEN SENSOR SIGNAL
23	.6	GR	PRESSURE SENSOR INPUT
24	.6	BJ/NO	CANISTER DRAIN CONTROL
26	.35	MA	PWL CONTROL RELAY
27	.6	OR	- VIA FAN TEM SWITCH/INJ ECU
28	.6	VI	STEPPING MOTOR CONTROL 2
29	.6	BA/NO	STEPPING MOTOR CONTROL 3
3	.6	BA/NO	THROTTLE POTENTIOMETER SIGNAL
30	.35	MA/BA	INJ/DIESEL/IMMOBILISER CODE SIGNAL
31	.6	SA/BE	TDC SENSOR SIGNAL 2
32	1	SA	- INJECTORS 2 & 3 EARTH
33	1	BJ	- INJECTORS 1 & 4 EARTH
34	2	NO	INJECTION COMPUTER EARTH
35	1.4	BJ	CYLINDERS 1 & 4 IGNITION CONTROL
4	.6	NO	INJECTION COMPUTER EARTH
5	.6	BJ	EGR EV/THROTT POT/PRESS SENS FEED
5	.6	BJ	EGR EV/THROTT POT/PRESS SENS FEED
6	.6	VI/BA	+ COOLANT TEMPERATURE SENSOR
7	.6	SA	PAS PRESS/INJ COMPUTER SIGNAL
8	.6	VE	VEHICLE SPEED SIGNAL
8	.35	VE	VEHICLE SPEED SIGNAL
9	.35	BJ/NO	DIAGNOSTIC SIGNAL K

CY2A NO

120

Wires enter this end

18	17	16	15	14	13	12	11	10	9	8	7	6	5	4	3	2	1
104J	3CW	M	3FJ		51B	38U	38X	HL	HK	47F	3AW	3C	3D	M	3AJ	38	3S
VE	SA	NO	BA		BAOR	BJRG	SAVE	BABE	BJNO	VE VE	SA	VIBA	BJ BJ	NO	BANO	VE	GRRG

35	34	33	32	31	30	29	28	27	26	25	24	23	22	21	20	19
3CV	M	3DA	3DB	51A	H17	38W	38V	49P	3AA		38B	3F	3A		H7	H40
BJ	NO	BJ	SA	SABE	MABA	BANO	VI	OR	MA		BJNO	GR	VENO		BJVI	VI

92 12099 92

APPLICATION: F / K
D7F

B12

3NA1

N°	mm²		··· → ···
1	5	RG	+ BATTERY FUSE RACK
1	5	RG	+ BATTERY FUSE RACK
1	5	RG	+ BATTERY FUSE RACK
1	5	RG	+ BATTERY FUSE RACK
1	10	RG	+ BATTERY FUSE RACK

EPI3

3NA1

N°	mm²		··· → ···
1	.6	BA	INJECTION ECU SENSORS EARTH
1	.5	GR/BA	INJECTION ECU SENSORS EARTH
1	.6	BA	INJECTION ECU SENSORS EARTH
1	.6	BA	INJECTION ECU SENSORS EARTH
1	.6	BA	INJECTION ECU SENSORS EARTH
1	.6	BA	INJECTION ECU SENSORS EARTH

M12

3NA1

N°	mm²		··· → ···
1	7	NO	EARTH
1	.6	NO	INJECTION COMPUTER EARTH
1	3	NO	INJECTION COMPUTER EARTH
1	3	NO	INJECTION COMPUTER EARTH
1	.6	NO	PAS PRESSOSTAT EARTH
1	.6	NO	OXYGEN SENSOR EARTH
1	.6	NO	SPEED SENSOR EARTH
1	2	NO	INJECTION COMPUTER EARTH
1	.6	NO	INJECTION COMPUTER EARTH
1	2	NO	INJECTION COMPUTER EARTH

APPLICATION: F / K
D7F

3CM12

N°	mm²		... → ...
1	.35	BA	PINK/COOLANT/PRESS SENS EARTH
1	.5	GR/BA	PINK/COOLANT/PRESS SENS EARTH
1	.6	BA	PINK/COOLANT/PRESS SENS EARTH
1	.6	BA	PINK/COOLANT/PRESS SENS EARTH

3BB

3CN12

N°	mm²		... → ...
1	.35	MA	THROTT/AIR/IDLE MIXT SENS EARTH
1	.6	MA	THROTT/AIR/IDLE MIXT SENS EARTH
1	.6	MA	THROTT/AIR/IDLE MIXT SENS EARTH

3BB

3D12

N°	mm²		... → ...
1	.35	BJ	EGR EV/THROTT POT/PRESS SENS FEED
1	.6	BJ	EGR EV/THROTT POT/PRESS SENS FEED
1	.6	BJ	EGR EV/THROTT POT/PRESS SENS FEED

3BB

3N12

N°	mm²		... → ...
1	3	BJ	+ PUMP AND/OR INJECTORS
1	1	BJ	+ PUMP AND/OR INJECTORS
1	2	BJ	+ PUMP AND/OR INJECTORS
1	.6	BJ	+ PUMP AND/OR INJECTORS
1	1	BJ	+ PUMP AND/OR INJECTORS
1	3	BJ	+ PUMP AND/OR INJECTORS

3BB

APPLICATION: F / K
F8Q

S3-S5-S6-S7

N°	mm²		··· → ···
1	10	RG	+ BATTERY ALTERNATOR

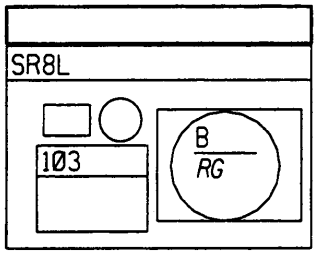

S3-S5-S6-S7

N°	mm²		··· → ···
1	.6	GR/BE	- CHARGE WARNING LIGHT

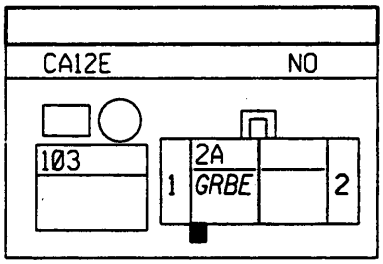

S3-S4-S5-S6-S7-S8-S9

N°	mm²		··· → ···
1	25	RG	+ BATTERY STARTER

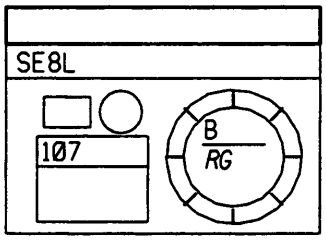

S3-S4-S5-S6-S7-S8-S9

N°	mm²		··· → ···
1	10	RG	+ BATTERY MINI FUSE RACK
1	7	RG	+ BATTERY MINI FUSE RACK

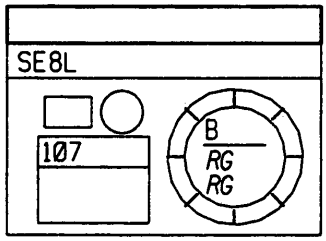

APPLICATION: F / K
F8Q

S3-S4-S5-S6-S7-S8-S9

N°	mm²		··· → ···
1	10	RG	+ BATTERY

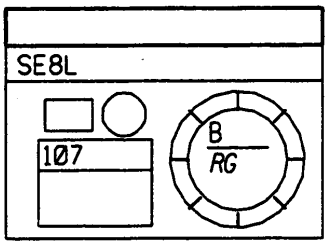

S4-S6-S7-S8

N°	mm²		··· → ···
1	.6	JA/NO	+ APC PROT/H REAR WINDOW SW FUSE
2	.6	MA/VE	REVERSING LIGHTS FEED

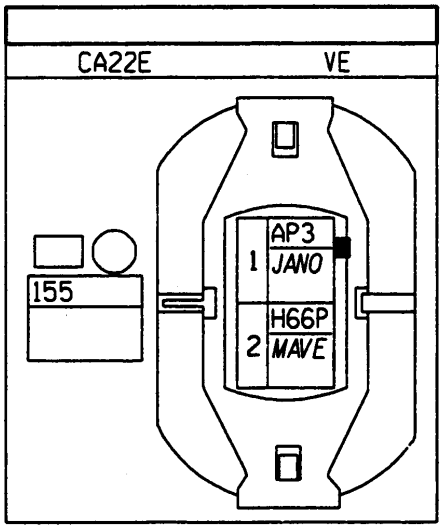

S3-S4-S6-S7

N°	mm²		··· → ···
1	3	BA	+ STARTER

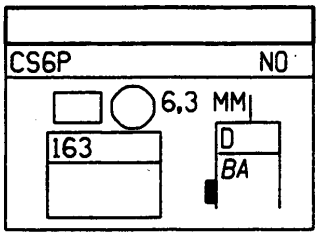

S3-S4-S6-S7

N°	mm²		··· → ···
1	25	RG	+ BATTERY STARTER
1	10	RG	+ BATTERY ALTERNATOR

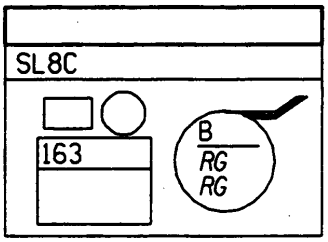

APPLICATION: F / K
F8Q

S3-S4-S6-S7

N°	mm²		··· → ···
1	25	RG	+ BATTERY STARTER
1	10	RG	+ BATTERY ALTERNATOR

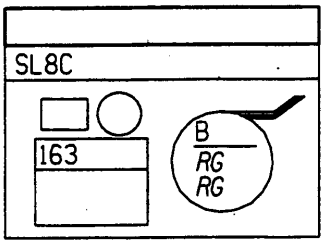

S7

N°	mm²		··· → ···
1	.6	MA	+ MAGNETIC CLUTCH

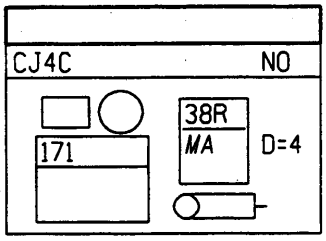

N°	mm²		··· → ···
1	7	RG	+ ELECTRIC PUMP UNIT
2	7	NO	PUMP UNIT EARTH

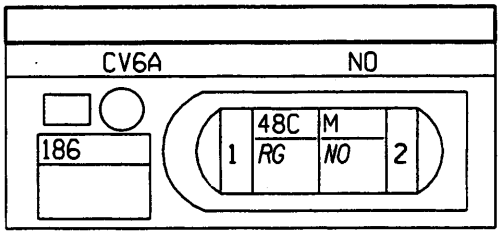

S3-S5-S7-S8

N°	mm²		··· → ···
1	.6	VE/NO	- OIL PRESSURE WARNING LIGHT

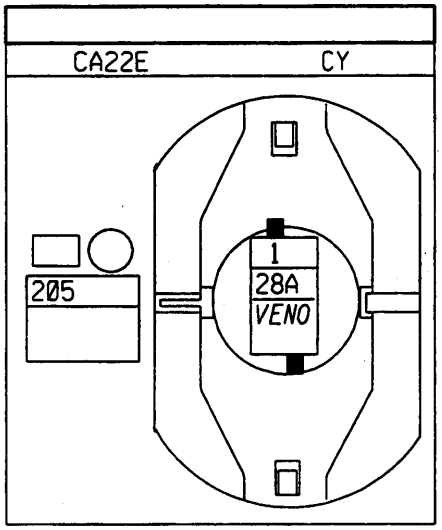

12099

97

APPLICATION: F / K
F8Q

S6-S8

N°	mm²		··· → ···
A	.6	BJ	- FREON PRESSURE SENSOR (AC)
B	.6	VI/VE	+ FREON PRESSURE SENSOR (AC)
C	.6	GR/RG	FREON PRESSURE SENSOR SIG (AC)

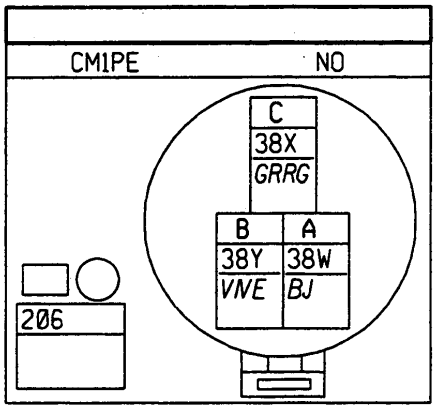

S3-S6-S7

N°	mm²		··· → ···
1	.6	OR	OIL LEVEL SENSOR SIGNAL 2
2	.6	SA	OIL LEVEL SENSOR SIGNAL 1

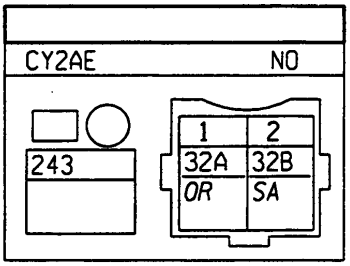

S5-S7

N°	mm²		··· → ···
1	.6	SA/RG	REG/NEEDLE/AIR/COOL/POT EARTH
2	.6	VE/JA	+ COOLANT TEMPERATURE SENSOR

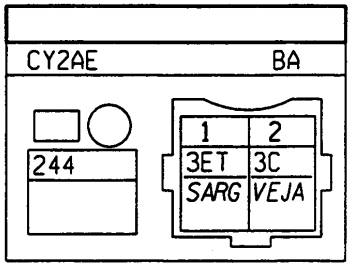

APPLICATION: F / K
F8Q

S3-S4

N°	mm²		··· → ···
1	.6	NO	FAN TEMPERATURE SWITCH EARTH
2	.6	BJ/BE	- VIA FAN TEM SW/INJ COMPUTER

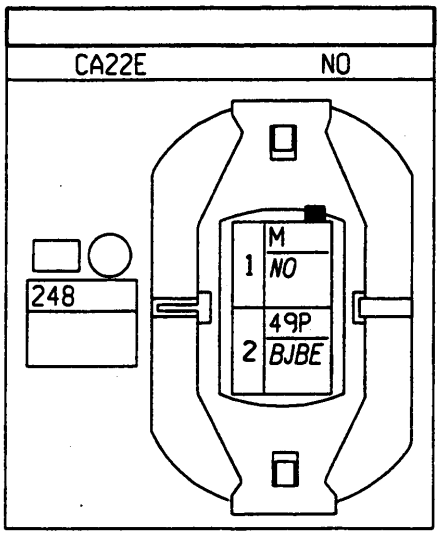

S3-S4

N°	mm²		··· → ···
1	.6	BJ/BE	- VIA FAN TEM SW/INJ COMPUTER
2	.6	NO	TEMPERATURE SWITCH EARTH
4	.6	BJ	- FAN HIGH SPD REL/TEM SW/ECU

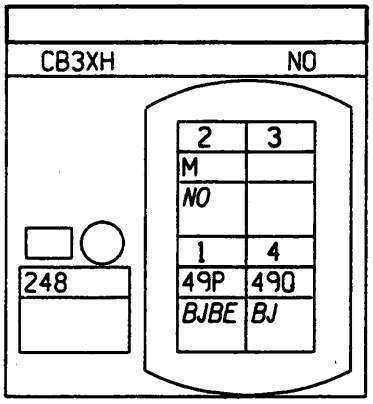

S3-S4

N°	mm²		··· → ···
1	.6	GR	FAN LOW SPEED CONTROL
2	.6	NO	TEMPERATURE SWITCH EARTH
4	.6	BA/BE	FAN HIGH SPEED CONTROL

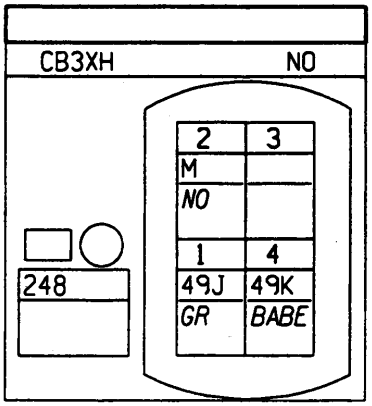

APPLICATION: F / K
F8Q

S3-S4-S5-S6-S7-S8

N°	mm²		··· → ···
A	.6	JA	+ APC PROT/ENGINE FUNCS FUSE
B1	.6	BJ/VE	VEHICLE SPEED SIGNAL
B2	.6	NO	SPEED SENSOR EARTH

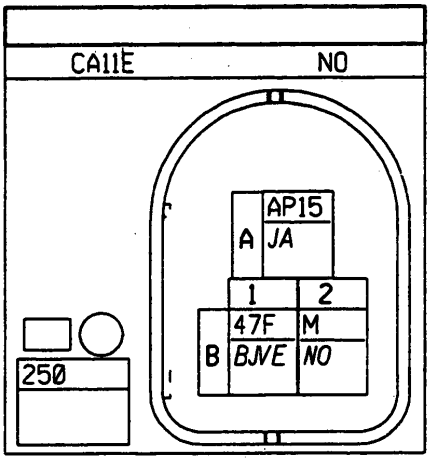

S3

N°	mm²		··· → ···
1	.6	NO	2-FUNC TEMPERATURE SWITCH EARTH
2	.35	SA/BE	COOLANT TEMPERATURE SIGNAL
3	.6	NO	2-FUNC TEMPERATURE SWITCH EARTH
4	.35	BA/NO	- COOLANT TEMPERATURE W LIGHT

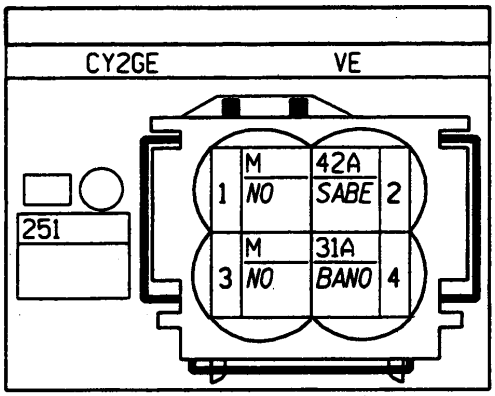

S4

N°	mm²		··· → ···
A1	.6	SA/BE	+ FEED VIA INJ PROTECT RELAY
A2	.6	NO	PRE-HEATER ECU EARTH
B1	.6	VE/NO	PRE-HEATER CONTROL RELAY

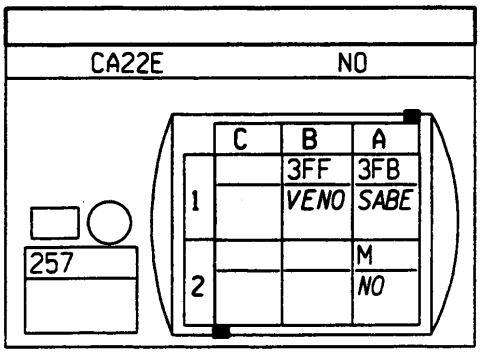

APPLICATION: F / K
F8Q

S4

N°	mm²		... → ...
1	5	BA	+ PLUGS 1 & 3
2	7	RG	+ BATT PROT/PRE-HEAT/INJ FUSE
2	7	RG	+ BATT PROT/PRE-HEAT/INJ FUSE
3	5	BA/VE	+ PLUGS 2 & 4

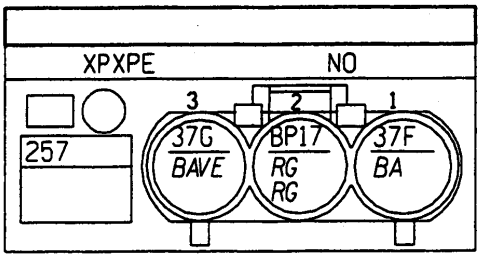

S3-S4-S5-S6-S7-S8-S9

N°	mm²		... → ...
1	3	SA	COOLING FAN FEED
2	3	NO	FAN UNIT EARTH

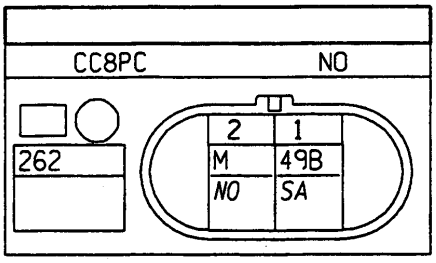

S3-S4-S5-S6-S7-S8-S9

N°	mm²		... → ...
1	5	SA	COOLING FAN FEED
2	5	NO	FAN UNIT EARTH

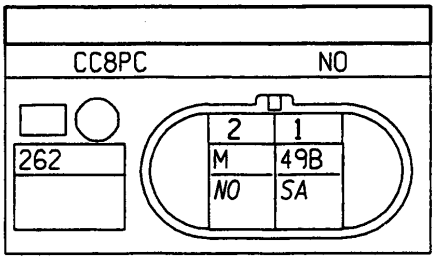

S3-S4-S5-S7-S8

N°	mm²		... → ...
1	.6	SA/RG	REG/NEEDLE/AIR/COOL/POT EARTH
2	.6	BA/RG	+ AIR TEMPERATURE SENSOR

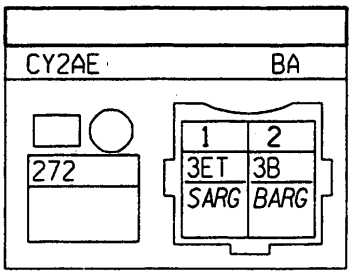

APPLICATION: F / K
F8Q

S12-S17

N°	mm²		··· → ···
A	.6	SA/RG	REG/NEEDLE/AIR/COOL/POT EARTH
B	.6	BA/BE	ENGINE SPEED SENSOR SIGNAL

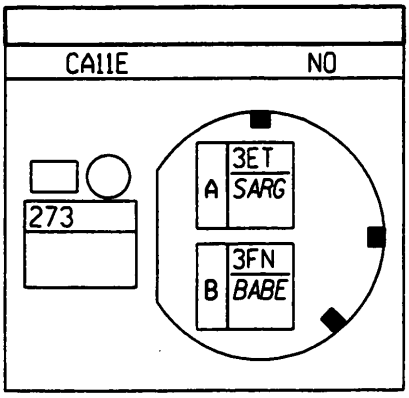

S3-S4-S6-S8

N°	mm²		··· → ···
1	3	VI	+ FAN LOW SPEED RESISTANCE FEED
2	3	SA	COOLING FAN FEED

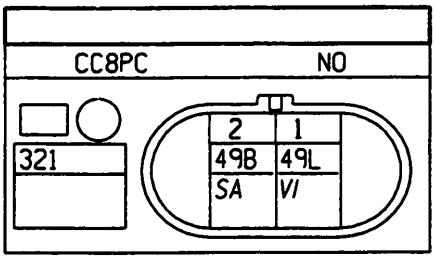

S4

N°	mm²		··· → ···
1	.6	SA	- EGR CONTROL VALVE/ECU
2	.6	SA/BE	+ FEED VIA INJ PROTECT RELAY

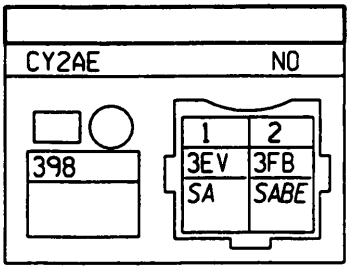

S4

N°	mm²		··· → ···
1	.6	SA/BE	+ FEED VIA INJ PROTECT RELAY
2	.6	SA	- EGR CONTROL VALVE/ECU

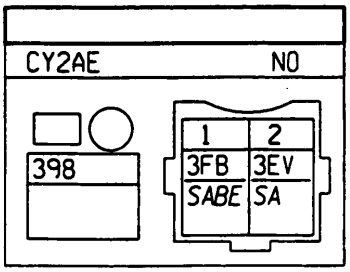

APPLICATION: F / K
F8Q

S3

N°	mm²		··· → ···
1	.6	BJ	IDLE SPEED REGULATOR VALVE
2	.6	SA/BE	+ FEED VIA INJ PROTECT RELAY

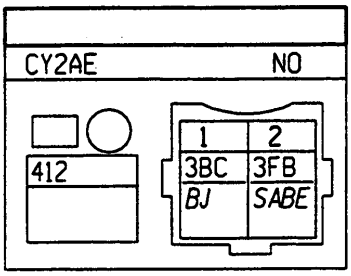

S3-S4

N°	mm²		··· → ···
A	1.4	NO	DIESEL FUEL HEATER EARTH
B	1.4	BA	+ DIESEL FUEL FILTER HEATER

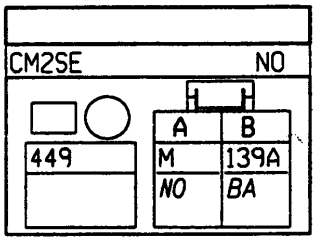

S3

N°	mm²		··· → ···
1	5	BA/VE	+ PLUGS 2 & 4

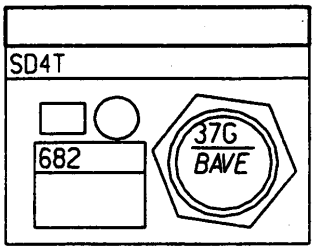

S3

N°	mm²		··· → ···
1	5	BA	+ PLUGS 1 & 3

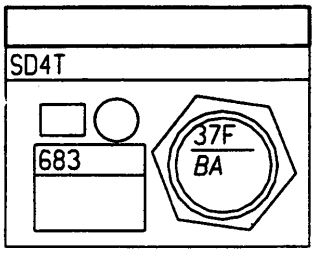

APPLICATION: F / K
F8Q

S1-S4-S5-S6-S8-S9

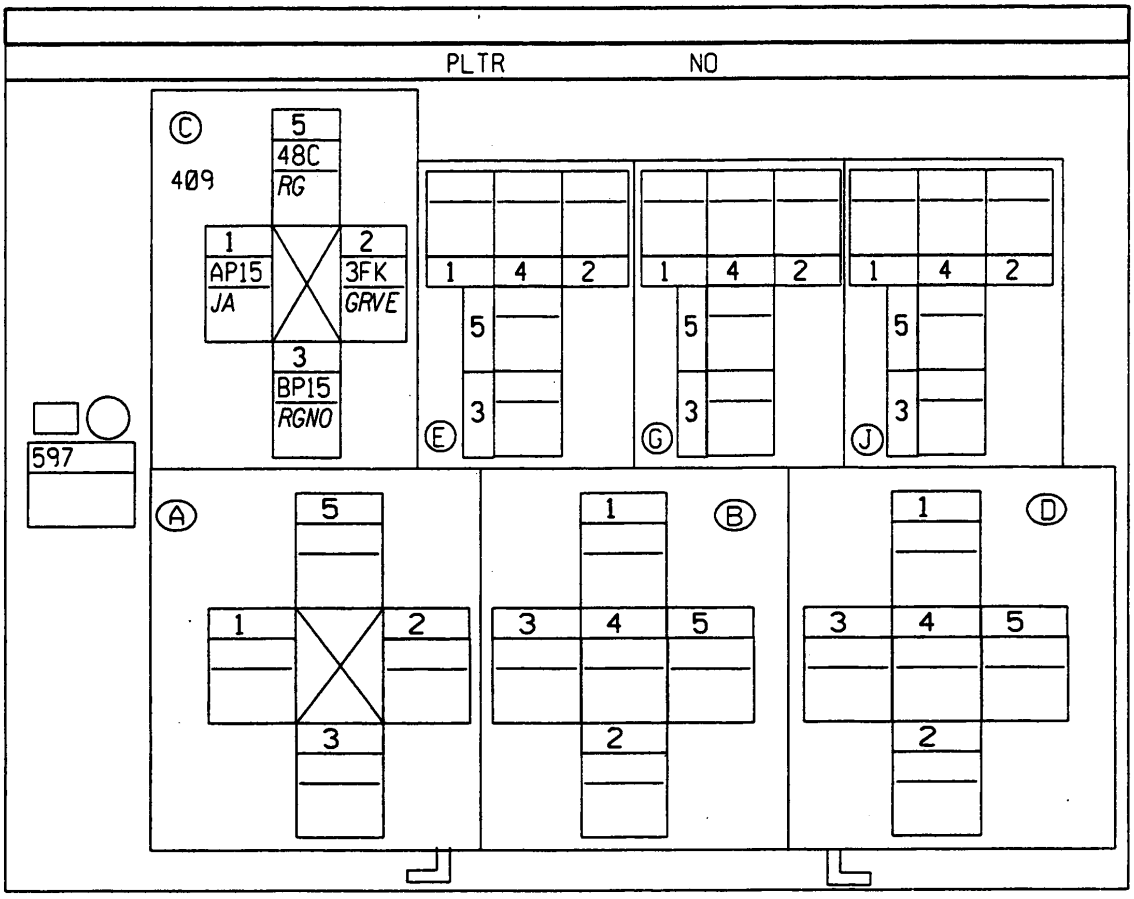

N°	mm²		··· → ···
C1	.35	JA	+ APC PROT/ENGINE FUNCTIONS FUSE
C2	.35	GR/VE	ENGINE RUNNING SIGNAL (X65 ENGINE FUSE/RELAY UNIT)
C3	7	RG/NO	+ BATT PROT/H REAR WINDOW RELAY FUSE
C5	7	RG	+ ELECTRIC PUMP UNIT

APPLICATION: F / K
F8Q

S1-S4-S5-S6-S8-S9

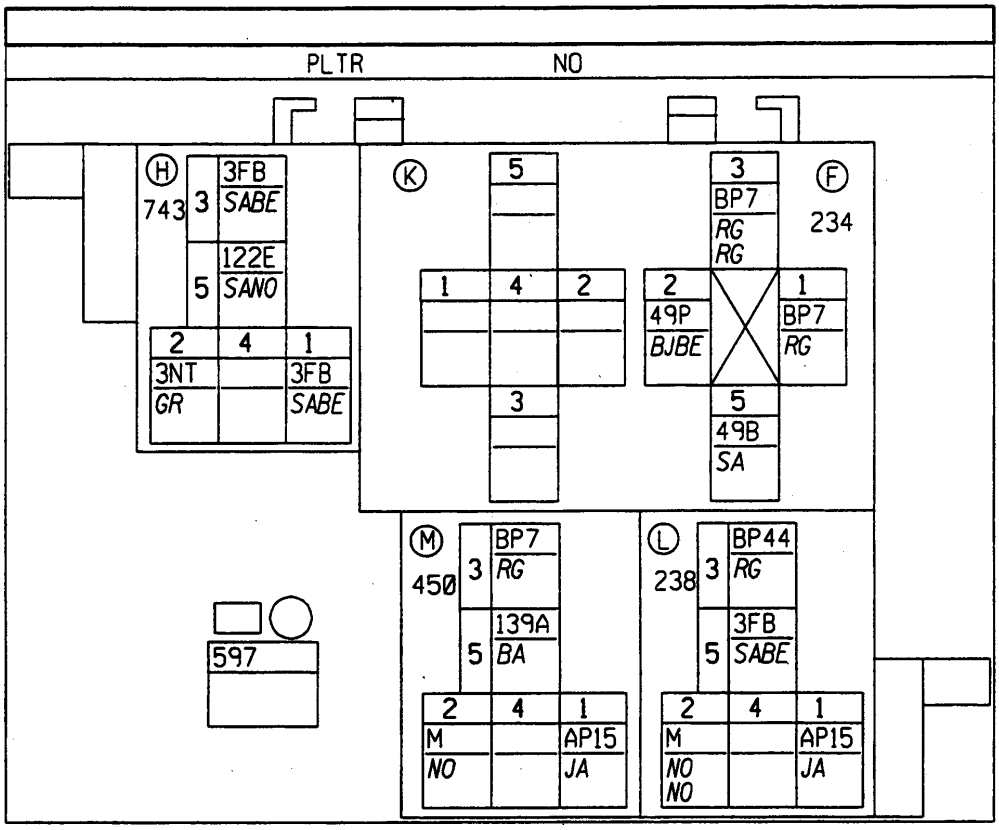

N°	mm²		··· → ···
F1	3	RG	+ BATT PROT/ENGINE FAN 1 FUSE
F2	.6	BJ/BE	- VIA FAN TEM SWITCH/INJ COMPUTER
F3	3	RG	+ BATT PROT/ENGINE FAN 1 FUSE
F3	3	RG	+ BATT PROT/ENGINE FAN 1 FUSE
F5	3	SA	COOLING FAN FEED
H1	1	SA/BE	+ FEED VIA INJ PROTECTIVE RELAY
H2	.35	GR	ALTITUDE COMPENSATOR CONTROL RELAY
H3	1	SA/BE	+ FEED VIA INJ PROTECTIVE RELAY
H5	1	SA/NO	ALTITUDE RELAY/DIESEL PUMP SIGNAL
L1	.35	JA	+ APC PROT/ENGINE FUNCTIONS FUSE
L2	.35	NO	RELAY UNIT EARTH
L2	.6	NO	RELAY UNIT EARTH
L3	1.4	RG	+ BATT PROT/POWER RELAY
L5	1.4	SA/BE	+ FEED VIA INJ PROTECTIVE RELAY
M1	1	JA	+ APC PROT/ENGINE FUNCTIONS FUSE
M2	.35	NO	RELAY UNIT EARTH
M3	3	RG	+ BATT PROT/ENGINE FAN 1 FUSE
M5	1.4	BA	+ DIESEL FUEL FILTER HEATER

APPLICATION: F / K
F8Q

S1-S4-S5-S6-S8-S9

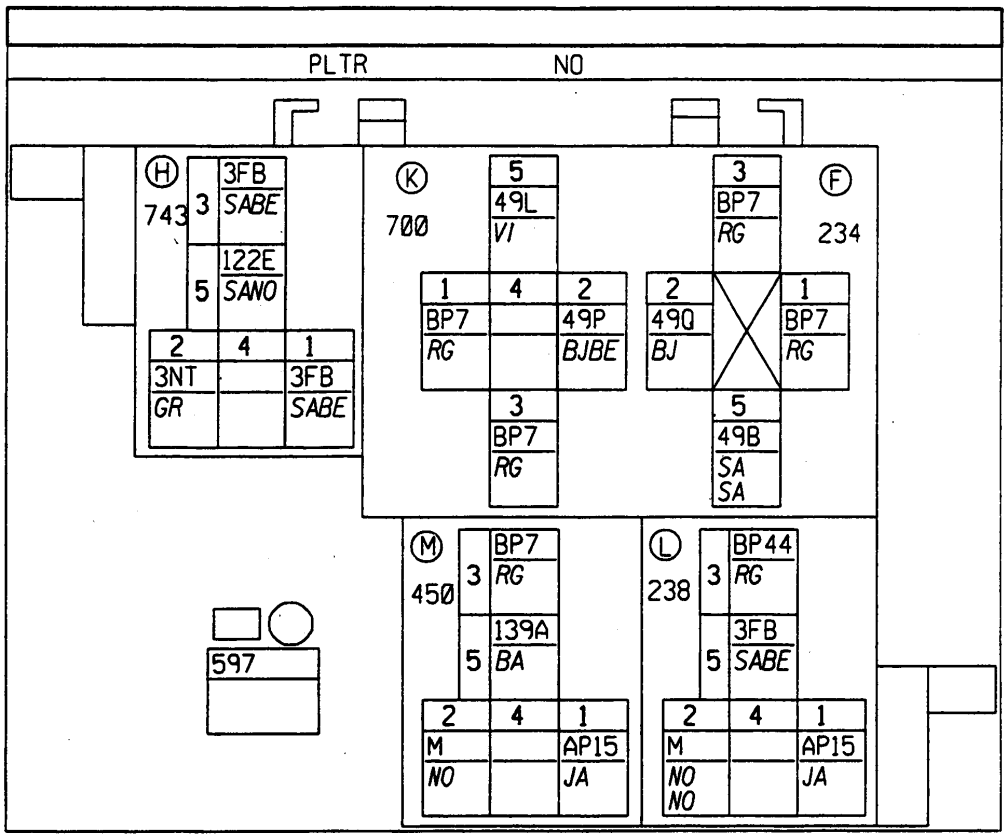

N°	mm²		··· → ···
F1	3	RG	+ BATT PROT/ENGINE FAN 1 FUSE
F2	.6	BJ	- FAN HIGH SPEED RELAY/TEM SW/ECU
F3	5	RG	+ BATT PROT/ENGINE FAN 1 FUSE
F5	3	SA	COOLING FAN FEED
F5	5	SA	COOLING FAN FEED
H1	1	SA/BE	+ FEED VIA INJ PROTECTIVE RELAY
H2	.35	GR	ALTITUDE COMPENSATOR CONTROL REL
H3	1	SA/BE	+ FEED VIA INJ PROTECTIVE RELAY
H5	1	SA/NO	ALTITUDE RELAY/DIESEL PUMP SIGNAL
K1	3	RG	+ BATT PROT/ENGINE FAN 1 FUSE
K2	.6	BJ/BE	- VIA FAN TEMPERATURE SWITCH/INJ ECU
K3	3	RG	+ BATT PROT/ENGINE FAN 1 FUSE
K5	3	VI	+ FAN LOW SPEED RESISTANCE FEED
L1	.35	JA	+ APC PROT/ENGINE FUNCTIONS FUSE
L2	.35	NO	RELAY UNIT EARTH
L2	.6	NO	RELAY UNIT EARTH
L3	1.4	RG	+ BATT PROT/POWER RELAY
L5	1.4	SA/BE	+ FEED VIA INJ PROTECTIVE RELAY
M1	1	JA	+ APC PROT/ENGINE FUNCTIONS FUSE
M2	.35	NO	RELAY UNIT EARTH
M3	1.4	RG	+ BATT PROT/ENGINE FAN 1 FUSE
M5	1.4	BA	+ DIESEL FUEL FILTER HEATER

APPLICATION: F / K
F8Q

S1-S4-S5-S6-S8-S9

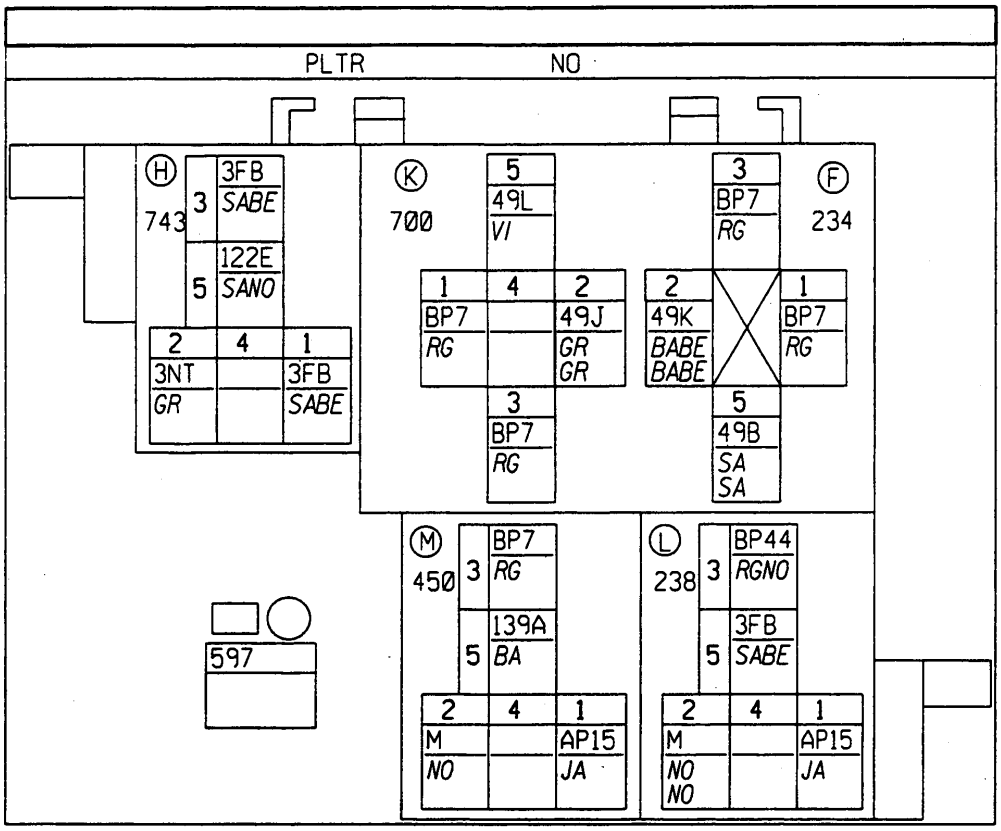

Nº	mm²		··· → ···
F1	3	RG	+ BATT PROT/ENGINE FAN 1 FUSE
F2	.35	BA/BE	FAN HIGH SPEED CONTROL
F2	.6	BA/BE	FAN HIGH SPEED CONTROL
F3	5	RG	+ BATT PROT/ENGINE FAN 1 FUSE
F5	3	SA	COOLING FAN FEED
F5	5	SA	COOLING FAN FEED
H1	1	SA/BE	+ FEED VIA INJ PROTECTIVE RELAY
H2	.35	GR	ALTITUDE COMPENSATOR CONTROL RELAY
H3	1	SA/BE	+ FEED VIA INJ PROTECTIVE RELAY
H5	1	SA/NO	ALTITUDE RELAY/DIESEL PUMP SIGNAL
K1	3	RG	+ BATT PROT/ENGINE FAN 1 FUSE
K2	.6	GR	FAN LOW SPEED CONTROL
K2	.6	GR	FAN LOW SPEED CONTROL
K3	3	RG	+ BATT PROT/ENGINE FAN 1 FUSE
K5	3	VI	+ FAN LOW SPEED RESISTANCE FEED
L1	.35	JA	+ APC PROT/ENGINE FUNCTIONS FUSE
L2	.35	NO	RELAY UNIT EARTH
L2	.6	NO	RELAY UNIT EARTH
L3	1.4	RG/NO	+ BATT PROT/POWER RELAY
L5	1.4	SA/BE	+ FEED VIA INJ PROTECTIVE RELAY
M1	1	JA	+ APC PROT/ENGINE FUNCTIONS FUSE
M2	.35	NO	RELAY UNIT EARTH
M3	1.4	RG	+ BATT PROT/ENGINE FAN 1 FUSE
M5	1.4	BA	+ DIESEL FUEL FILTER HEATER

APPLICATION: F / K
F8Q

S3

N°	mm²		··· → ···
1	1	SA/NO	ALTITUDE REL/DIESEL PUMP SIG
10	.6	NO	PUMP EARTH
2	1	SA/BE	+ FEED VIA INJ PROTECT RELAY
3	.35	MA/BA	LOAD LEVER POT SIGNAL
4	.35	BA/NO	+ LOAD LEVER POT FEED
5	.35	SA/RG	REG/NEEDLE/AIR/COOL/POT EARTH
6	.6	NO	PUMP EARTH
7	.6	VE/OR	- CAM CONTROL VALVE/ECU
8	.35	GR	INJ/DIES/IMMOBILISER CODE SIG
9	.6	GR/VE	FUEL CUT-OFF VALVE/IMPACT SENS

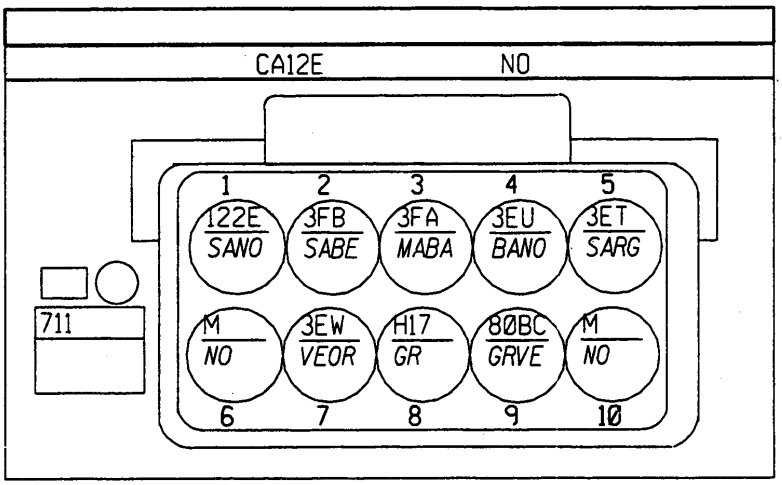

S3

N°	mm²		··· → ···
1	.5	GR/BA	NEEDLE LIFT SIGNAL/ECU
2	.5	GR/RG	REG/NEEDLE/AIR/COOL/POT EARTH

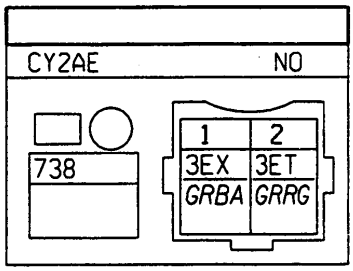

S1-S4-S6-S8-S9

N°	mm²		··· → ···
1	3	RG	+ BATTERY TO FUSE

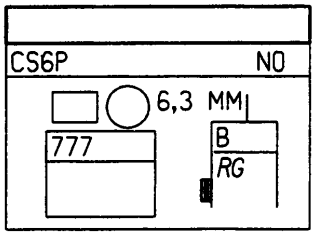

APPLICATION: F / K
F8Q

S1-S4-S6-S8-S9

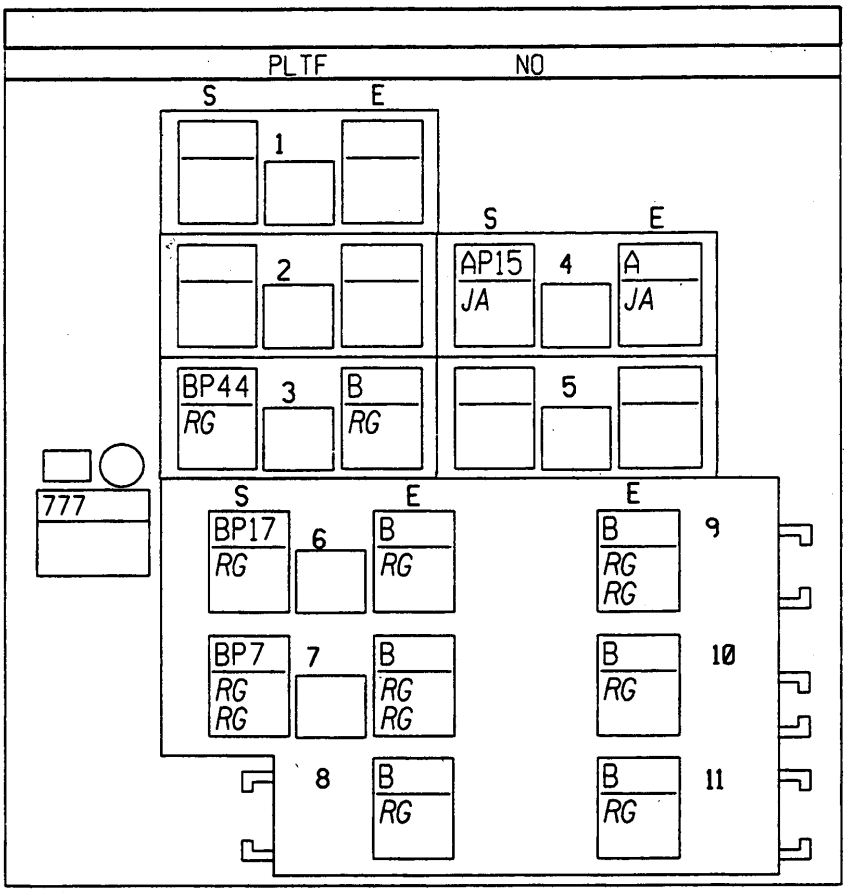

N°	mm²		··· → ···
E10	5	RG	+ BATTERY MINI FUSE RACK
E11	7	RG	+ BATTERY MINI FUSE RACK
E3	3	RG	+ BATTERY MINI FUSE RACK
E4	2	JA	+ AFTER IGNITION
E6	7	RG	+ BATTERY MINI FUSE RACK
E7	3	RG	+ BATTERY MINI FUSE RACK
E7	5	RG	+ BATTERY MINI FUSE RACK
E8	5	RG	+ BATTERY
E9	5	RG	+ BATTERY MINI FUSE RACK
E9	5	RG	+ BATTERY
S3	1.4	RG	+ BATT PROT/POWER RELAY
S4	1	JA	+ APC PROT/ENGINE FUNCTIONS FUSE
S6	7	RG	+ BATT PROT/PRE-HEAT/INJ FUSE
S7	3	RG	+ BATT PROT/ENGINE FAN 1 FUSE
S7	3	RG	+ BATT PROT/ENGINE FAN 1 FUSE

APPLICATION: F / K
F8Q

S1-S4-S6-S8-S9

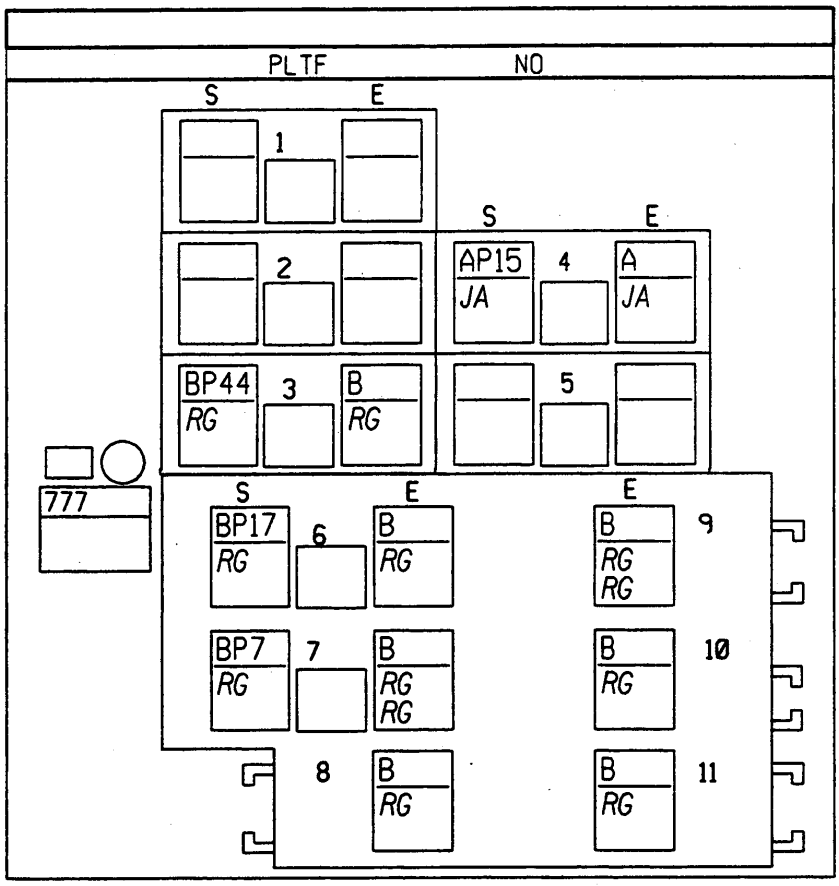

N°	mm²		··· → ···
E10	5	RG	+ BATTERY MINI FUSE RACK
E11	7	RG	+ BATTERY MINI FUSE RACK
E3	3	RG	+ BATTERY MINI FUSE RACK
E4	2	JA	+ AFTER IGNITION
E6	7	RG	+ BATTERY MINI FUSE RACK
E7	3	RG	+ BATTERY MINI FUSE RACK
E7	5	RG	+ BATTERY MINI FUSE RACK
E8	5	RG	+ BATTERY
E9	5	RG	+ BATTERY MINI FUSE RACK
E9	5	RG	+ BATTERY
S3	1.4	RG	+ BATT PROT/POWER RELAY
S4	1	JA	+ APC PROT/ENGINE FUNCTIONS FUSE
S6	7	RG	+ BATT PROT/PRE-HEAT/INJ FUSE
S7	5	RG	+ BATT PROT/ENGINE FAN 1 FUSE

APPLICATION: F / K
F8Q

S1-S4-S6-S8-S9

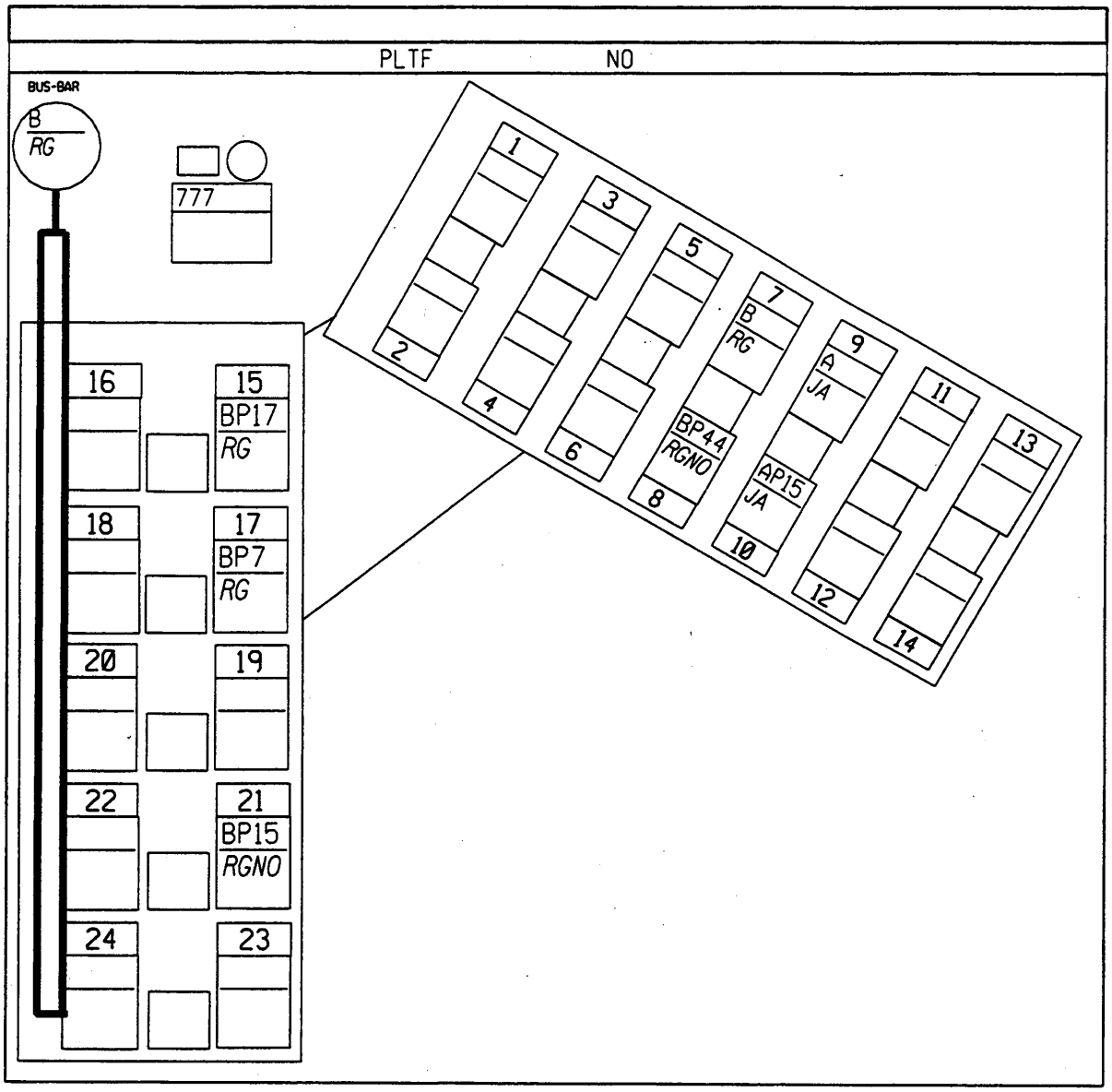

N°	mm²		··· → ···
10	1	JA	+ APC PROT/ENGINE FUNCTIONS FUSE
15	7	RG	+ BATT PROT/PRE-HEAT/INJ FUSE
17	5	RG	+ BATT PROT/ENGINE FAN 1 FUSE
21	7	RG/NO	+ BATT PROT/H REAR WINDOW REL FUSE
25	10	RG	+ BATTERY
7	3	RG	+ BATTERY TO FUSE
8	1.4	RG/NO	+ BATT PROT/POWER RELAY
9	3	JA	+ AFTER IGNITION

APPLICATION: F / K
F8Q

S4-S6-S8

CY2A NO

120

13	12	11	10	9	8	7	6	5	4	3	2	1
HK	47F	38L	HL	37B	3FN	3EX	3EW	3EV	3EU	3ET	M	3FB
VE	BJVE BJVE	VI	SAVE	VERG	BABE	GRBA	VEOR	SA	BANO	SARG	NO	SABE

25	24	23	22	21	20	19	18	17	16	15	14
3C	3B	3FA		H7	3FK	38K	H40		3BC	3NT	3FF
VEJA	BARG	MABA		MA	GRVE	BJRG	VIVE		BJ	GR	VENO

N°	mm²		... → ...
1	.6	SA/BE	+ FEED VIA INJ PROTECTIVE RELAY
10	.35	SA/VE	DIAGNOSTIC SIGNAL L
11	.35	VI	FAST IDLE/INJ AC SIGNAL
12	.6	BJ/VE	VEHICLE SPEED SIGNAL
12	.35	BJ/VE	VEHICLE SPEED SIGNAL
13	.35	VE	DIAGNOSTIC SIGNAL K
14	.6	VE/NO	PRE-HEATER CONTROL RELAY
15	.35	GR	ALTITUDE COMPENSATOR CONTROL RELAY
16	.6	BJ	IDLE SPEED REGULATOR VALVE
18	.35	VI/VE	- INJ/AUT TRANS/CLUTCH W LIGHT
19	.35	BJ/RG	INJ/DIESEL AC CUT-OFF SIGNAL
2	2	NO	INJECTION ECU EARTH
20	.35	GR/VE	ENGINE RUNNING SIG (X65 ENGINE FUSE/REL UNIT)
21	.35	MA	TDC/TACHO/COIL/ECU/ALT/RELAY SIGNAL
23	.35	MA/BA	LOAD LEVER POT SIGNAL
24	.6	BA/RG	+ AIR TEMPERATURE SENSOR
25	.6	VE/JA	+ COOLANT TEMPERATURE SENSOR
3	.6	SA/RG	REG/NEEDLE/AIR/COOLANT/POT SENS EARTH
4	.35	BA/NO	+ LOAD LEVER POT FEED
5	.6	SA	- EGR CONTROL VALVE/ECU
6	.6	VE/OR	- CAM CONTROL VALVE/ECU
7	.5	GR/BA	NEEDLE LIFT SIGNAL/ECU
8	.6	BA/BE	ENGINE SPEED SENSOR SIGNAL
9	.35	VE/RG	- PRE-HEATING WARNING LIGHT

APPLICATION: F / K
F8Q

S4-S6-S8

N°	mm²		··· → ···
1	.35	JA	+ APC PROT/ENGINE FUNCS FUSE
3	.6	GR/VE	FUEL CUT-OFF VALVE/IMPACT SENS

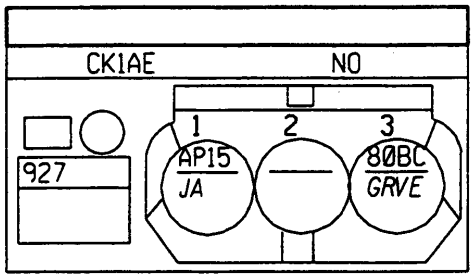

EPIF8

80BC

N°	mm²		··· → ···
1	1	JA	+ APC PROT/ENGINE FUNCS FUSE
1	.6	JA	+ APC PROT/ENGINE FUNCS FUSE
1	.35	JA	+ APC PROT/ENGINE FUNCS FUSE
1	1	JA	+ APC PROT/ENGINE FUNCS FUSE
1	.35	JA	+ APC PROT/ENGINE FUNCS FUSE
1	.35	JA	+ APC PROT/ENGINE FUNCS FUSE

EPIF8

80BC

N°	mm²		··· → ···
1	10	NO	WIRE JOINT EARTH
1	.6	NO	SPEED SENSOR EARTH
1	3	NO	FAN UNIT EARTH
1	5	NO	FAN UNIT EARTH
1	.6	NO	RELAY UNIT EARTH
1	7	NO	ELECTRIC PUMP UNIT EARTH
1	.6	NO	TEMPERATURE SWITCH EARTH
1	.6	NO	FAN TEMPERATURE SWITCH EARTH
1	.6	NO	2-FUNCTION COOLANT TEM SWITCH EARTH
1	.6	NO	2-FUNCTION COOLANT TEM SWITCH EARTH
1	1.4	NO	DIESEL FUEL HEATER EARTH
1	.6	NO	PUMP EARTH
1	.6	NO	PUMP EARTH
1	.6	NO	PRE-HEATER CONTROL UNIT EARTH
1	2	NO	INJECTION ECU EARTH

APPLICATION: F / K
F8Q

EPIF8

Nº	mm²		··· → ···
1	5	RG	+ BATT PROT/ENGINE FAN 1 FUSE
1	3	RG	+ BATT PROT/ENGINE FAN 1 FUSE
1	3	RG	+ BATT PROT/ENGINE FAN 1 FUSE
1	1.4	RG	+ BATT PROT/ENGINE FAN 1 FUSE
1	3	RG	+ BATT PROT/ENGINE FAN 1 FUSE
1	5	RG	+ BATT PROT/ENGINE FAN 1 FUSE
1	5	RG	+ BATT PROT/ENGINE FAN 1 FUSE

80BC

EPIF8

Nº	mm²		··· → ···
1	7	RG	+ BATTERY MINI FUSE RACK
1	10	RG	+ BATTERY MINI FUSE RACK
1	5	RG	+ BATTERY MINI FUSE RACK
1	5	RG	+ BATTERY MINI FUSE RACK
1	5	RG	+ BATTERY MINI FUSE RACK

80BC

EPIF8

Nº	mm²		··· → ···
1	.6	SA/RG	REG/NEEDLE/AIR/COOL/POT SENS EARTH
1	.6	SA/RG	REG/NEEDLE/AIR/COOL/POT SENS EARTH
1	.6	SA/RG	REG/NEEDLE/AIR/COOL/POT SENS EARTH
1	.6	SA/RG	REG/NEEDLE/AIR/COOL/POT SENS EARTH
1	.35	SA/RG	REG/NEEDLE/AIR/COOL/POT SENS EARTH
1	.5	GR/RG	REG/NEEDLE/AIR/COOL/POT SENS EARTH

80BC

EPIF8

Nº	mm²		··· → ···
1	1.4	SA/BE	+ FEED VIA INJ PROTECTIVE RELAY
1	.6	SA/BE	+ FEED VIA INJ PROTECTIVE RELAY
1	.6	SA/BE	+ FEED VIA INJ PROTECTIVE RELAY
1	.6	SA/BE	+ FEED VIA INJ PROTECTIVE RELAY
1	.6	SA/BE	+ FEED VIA INJ PROTECTIVE RELAY
1	1	SA/BE	+ FEED VIA INJ PROTECTIVE RELAY
1	1	SA/BE	+ FEED VIA INJ PROTECTIVE RELAY
1	1	SA/BE	+ FEED VIA INJ PROTECTIVE RELAY

80BC

APPLICATION: F / K
F8Q

N°	mm²		
1	5	NO	+ PLUGS 1 & 3

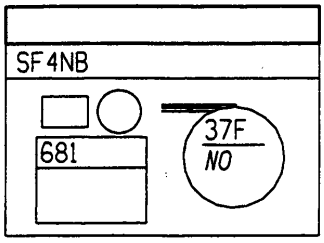

N°	mm²		
1	5	NO	+ PLUGS 1 & 3

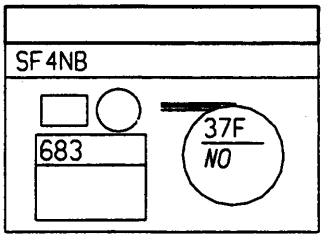

APPLICATION: F / K

S3-S4-S5-S6-S7-S8-S9

N°	mm²		... → ...
1	16	NO	PETROL EARTH

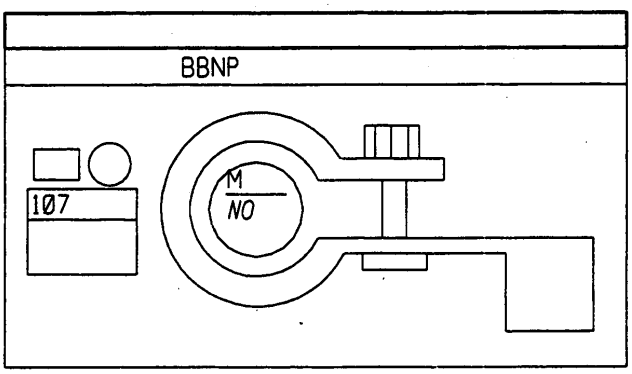

N°	mm²		... → ...
1	25	NO	DIESEL EARTH

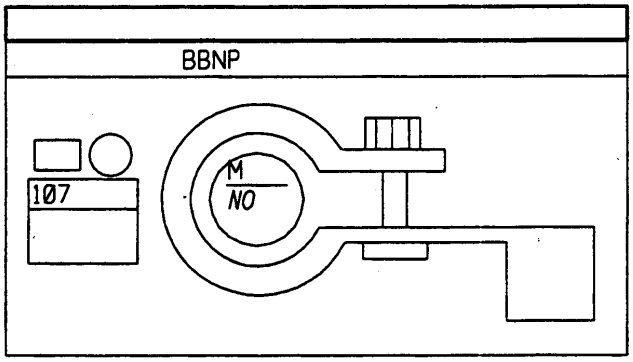

APPLICATION: F / K

S12-S13-S15

	R1			CA11				CY		
1	64D	LPD	65A	H66P		13A	M	20C	20D	9
	MA	BEVE BEVE	VI	SAVE		SA	NO	BA	VI	

N°	mm²		... → ...
1	.6	MA	RH DIRECTION INDICATORS FEED
2	.6	BE/VE	+ RH PROT SIDE LIGHT
2	.6	BE/VE	+ RH PROT SIDE LIGHT
3	.6	VI	+ STOP LIGHTS
4	.6	SA/VE	REVERSING LIGHTS FEED
6	.6	SA	- INTERIOR LIGHT VIA DOOR SW
7	2	NO	RH REAR CONNECTION EARTH
8	1	BA	+ OPEN EDL
9	1	VI	+ CLOSE EDL

	R1			CA11				CY		
1	64D	LPD	65A	9P		13A	M			9
	MA	BEVE	VI VI	VI		SA	NO			

N°	mm²		... → ...
1	.6	MA	RH DIRECTION INDICATORS FEED
2	.6	BE/VE	+ RH PROT SIDE LIGHT
3	.35	VI	+ STOP LIGHTS
3	.6	VI	+ STOP LIGHTS
4	.6	VI	+ PROT REAR FOG LIGHTS
6	.6	SA	- INTERIOR LIGHT VIA DOOR SW
7	2	NO	RH REAR CONNECTION EARTH

	R1			CA11				NO		
1	34C	34D								9
	SARG	BARG								

N°	mm²		... → ...
1	1	SA/RG	- RH REAR LOUDSPEAKER
2	1	BA/RG	+ RH REAR LOUDSPEAKER

12099

117

APPLICATION: F / K

S12-S13-S15

	R1			LA11				CY		
9	20D	20C	M	13A		H62	65A	LPD	64D	1
	VI	BJ	NO	SA		BA	VE	BE	MA	

Nº	mm²		... → ...
1	.6	MA	RH DIRECTION INDICATORS FEED
2	.6	BE	+ RH PROT SIDE LIGHT
3	.6	VE	+ STOP LIGHTS
4	.6	BA	REVERSING LIGHT (LHD)/FOG LIGHT (RHD)(X76)
6	.6	SA	- INTERIOR LIGHT VIA DOOR SW
7	.6	NO	PASSENGER DOOR SWITCH EARTH
8	.6	BJ	+ OPEN EDL
9	.6	VI	+ CLOSE EDL

	R1			LA11				NO		
9								34D	34C	1
								BA	SA	

Nº	mm²		... → ...
1	1	SA	- RH REAR LOUDSPEAKER
2	1	BA	+ RH REAR LOUDSPEAKER

12099

118

APPLICATION: F / K

S1-S2

N°	mm²		··· → ···
A	.5	BA/RG	WHEEL SENSOR SIGNAL 1
B	.5	NO/RG	WHEEL SENSOR SIGNAL 2
C	.5	BA	WHEEL SENSOR SIGNAL 1
D	.5	NO	WHEEL SENSOR SIGNAL 2

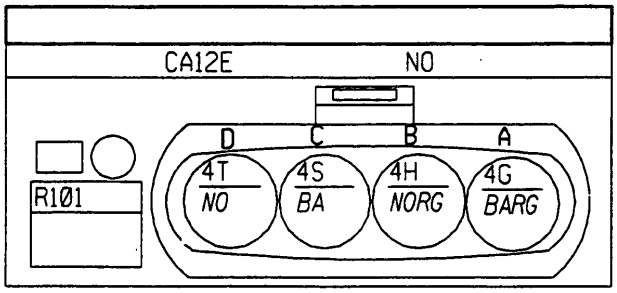

S1

N°	mm²		··· → ···
10	.35	BA	- ABS WARNING LIGHT
2	.35	SA	DIAGNOSTIC SIGNAL K
3	.6	JA	+ APC PROT/ABS FUSE
4	.35	OR	DIAGNOSTIC SIGNAL L
8	.35	VI	+ STOP LIGHTS

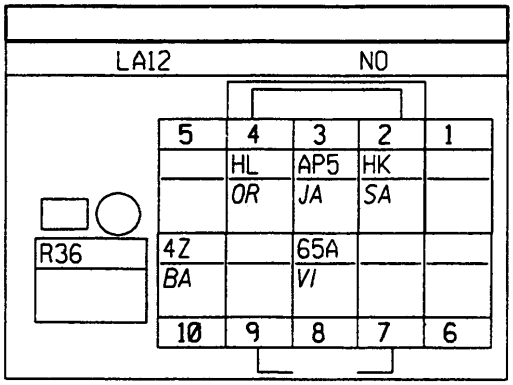

APPLICATION: F / K

S9-S10-S11-S12-S13-S14

N°	mm²		··· → ···
1	1	BA	+ HEATED REAR WINDOW
1	4	BA	+ HEATED REAR WINDOW
1	3	BA	+ HEATED REAR WINDOW
2	1.4	RG	+ BATT PROT/FUSE
2	.6	RG	+ BATT PROT/FUSE
3	.6	SA	- INTERIOR LIGHT VIA DOOR SW
4	.6	VI	+ PROT REAR FOG LIGHT
5	.6	OR	LH DIRECTION INDICATORS FEED
6	.6	BE	+ LH PROT SIDE LIGHT
7	.35	VI	+ STOP LIGHTS
7	.6	VI	+ STOP LIGHTS
8	.35	VI	- BRAKE OR FLUID LEVEL W LIGHT
8	.35	VI	- BRAKE OR FLUID LEVEL W LIGHT

	R2	CAL21					CY		
1	15B	BCP3	13A	9P	64C	LPG	65A	H1	8
	BA	RG	SA	VI	OR	BE	VI	VI	
	xxxx	RG					VI	VI	

N°	mm²		··· → ···
1	1	BA	+ HEATED REAR WINDOW
1	3	BA	+ HEATED REAR WINDOW
3	.6	SA	- INTERIOR LIGHT VIA DOOR SW
4	.6	SA/BE	REVERSING LIGHTS FEED
5	.6	OR	LH DIRECTION INDICATORS FEED
6	.6	BE	+ LH PROT SIDE LIGHT
7	.6	VI	+ STOP LIGHTS
8	.35	VI	- BRAKE OR FLUID LEVEL W LIGHT
8	.35	VI	- BRAKE OR FLUID LEVEL W LIGHT

	R2	CAL21					CY		
1	15B		13A	H66P	64C	LPG	65A	H1	8
	BA		SA	SABE	OR	BE	VI	VI	
	BA							VI	

N°	mm²		··· → ···
2	.6	NO	LH REAR CONNECTION EARTH
2	.6	NO	LH REAR CONNECTION EARTH
4	.35	VE/NO	INFRARED RECEIVER RETURN
4	.35	VE/NO	INFRARED RECEIVER RETURN
6	.6	BJ	- FRONT COURTESY LIGHT/DOOR SW
6	.6	BJ	- FNT COURTESY LT/DOOR SW/TIM REL
7	.6	SA	- INTERIOR LIGHT VIA DOOR SWITCH
7	.6	SA	- INTERIOR LIGHT VIA DOOR SWITCHES
8	.6	RG	+ BATT PROT/FUSE
8	.6	RG	+ BATT PROT/FUSE
8	.6	RG	+ BATT PROT/COURTESY LIGHT FUSE

	R2	CAL21					NO		
1		M		20F		13L	13A	BCP3	8
		NO		VENO		BJ	SA	RG	
		NO		VENO		BJ	SA	xxxx	

N°	mm²		··· → ···
1	1.4	MA	+ FUEL PUMP/IMPACT SENSOR
2	1.4	NO	REAR CONNECTION EARTH
3	.35	MA/VI	- MINIMUM FUEL WARNING LIGHT
3	.35	MA/VI	- MINIMUM FUEL WARNING LIGHT
4	.35	VE	FUEL LEVEL SIGNAL
4	.35	VE	FUEL LEVEL SIGNAL
5	.35	BA	GAUGE ZERO VOLTS
6	.6	SA	- INTERIOR LIGHT VIA DOOR SW
6	.6	SA	- INTERIOR LIGHT VIA DOOR SWITCHES
7	1	GR	+ REAR WIPER
8	1	JA	+ APC PROT/H REAR WINDOW SW FUSE
8	1	JA	+ APC PROT/H REAR WINDOW SW FUSE

	R2	CAL21					GR		
1	3NA1	M	29A	41A	47A	13A	36A	AP3	8
	MA	NO	MAVI	VE	BA	SA	GR	JA	
			MAVI	VE		SA		JA	

APPLICATION: F / K

S9-S10-S11-S12-S13-S14

N°	mm²		··· → ···
1	1	BJ	+ OPEN EDL
2	1	BA	+ CLOSE EDL
3	1	BJ/NO	- LH REAR LOUDSPEAKER
4	1	VI	+ LH REAR LOUDSPEAKER

R2				LA11				BE
9					34A	34B	20D	20C	1
					VI	BJNO	BA	BJ	

N°	mm²		··· → ···
1	1	BA	+ OPEN EDL
2	1	VI	+ CLOSE EDL
3	1	BJ/RG	- LH REAR LOUDSPEAKER
4	1	VI/RG	+ LH REAR LOUDSPEAKER

R2				CA11				BE
1	20C	20D	34B	34A					9
	BA	VI	BJRG	VIRG					

N°	mm²		··· → ···
1	4	BA	+ HEATED REAR WINDOW
2	.6	RG/BA	+ BATT PROT/FUSE
3	.6	SA	- INTERIOR LIGHT VIA DOOR SW
4	.6	SA/NO	FOG LIGHT (LHD)/REV LIGHT (RHD)
5	.6	OR	LH DIRECTION INDICATORS FEED
6	.6	BE	+ LH PROT SIDE LIGHT
7	.6	VI	+ STOP LIGHTS
8	.6	BA	- BRAKE OR FLUID LEVEL W LIGHT

R2				LAL21			CY	
8	H1	65A	LPG	64C	H61	13A	BCP3	15B	1
	BA	VI	BE	OR	SANO	SA	RGBA	BA	

N°	mm²		··· → ···
2	.6	NO	DRIVER'S DOOR SWITCH EARTH
4	.6	VI/BA	INFRARED RECEIVER RETURN
6	.6	SA/BE	- FNT COURTESY LIGHT/DOOR SW
7	.6	SA/BA	- INTERIOR LIGHT VIA DOOR SW
8	.6	RG	+ BATT PROT/COURTESY LIGHT FUSE

R2				LAL21			NO	
8	BCP3	13A	13L		20F		M		1
	RG	SABA	SABE		VIBA		NO		

N°	mm²		··· → ···
1	1.4	MA	+ PUMP AND/OR INJECTORS
2	1.4	NO	FUEL GAUGE EARTH
3	.6	BA/RG	- MINIMUM FUEL WARNING LIGHT
4	.6	VI/GR	FUEL LEVEL SIGNAL
5	.6	VE	GAUGE ZERO VOLTS
6	.6	MA	- AUT CLUTCH DRIVER'S DOOR SIG
7	1	GR	+ REAR WIPER
8	1	JA	+ APC PROT/H REAR WINDOW SW FUSE

R2				LAL21			GR	
8	AP3	36A	H26	47A	41A	29A	M	3NA1	1
	JA	GR	MA	VE	VIGR	BARG	NO	MA	

12099

121

APPLICATION: F / K

S14-S18-S19

N°	mm²		··· → ···
A1	.6	BJ	+ OPEN EDL
A2	.6	VE	+ CLOSE EDL
A4	.6	SA	- INTERIOR LIGHT VIA DOOR SW
A5	1	JA	+ APC PROT/H REAR WINDOW SW FUSE
B1	1	GR	+ REAR WIPER
B2	.6	BE	+ LH PROT SIDE LIGHT
B3	2	MA	+ HEATED REAR WINDOW
B4	.6	VI	+ STOP LIGHTS
B5	2	NO	LH REAR CONNECTION EARTH

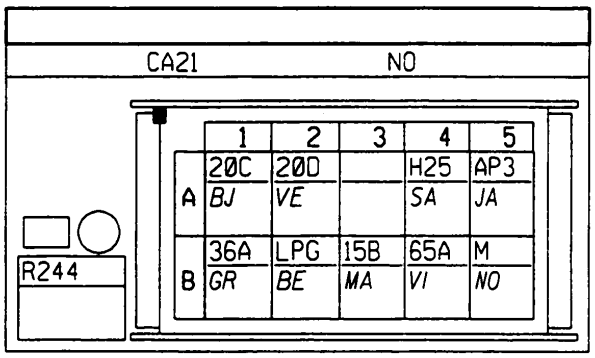

N°	mm²		··· → ···
A1	1	BJ	+ OPEN EDL
A2	1	BA	+ CLOSE EDL
A4	.6	SA	- INTERIOR LIGHT VIA DOOR SW
A4	.6	SA	- INTERIOR LIGHT VIA DOOR SW
A5	1	JA	+ APC PROT/H REAR WINDOW SW FUSE
B1	1	GR	+ REAR WIPER
B2	.6	BE	+ LH PROT SIDE LIGHT
B2	.6	BE	+ LH PROT SIDE LIGHT
B3	4	BA	+ HEATED REAR WINDOW
B4	.6	VI	+ STOP LIGHTS
B4	.6	VI	+ STOP LIGHTS
B5	4	NO	HINGED DOORS/TAILGATE EARTH

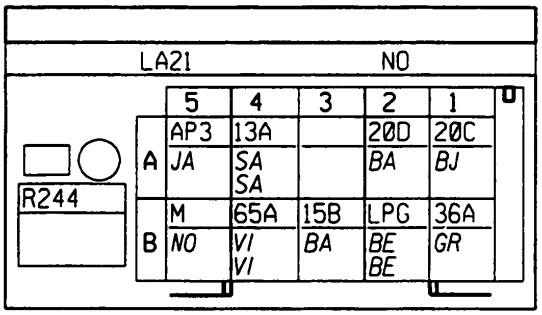

N°	mm²		··· → ···
A1	.6	BJ	+ OPEN EDL
A2	.6	VE	+ CLOSE EDL
A4	.6	SA	- INTERIOR LIGHT VIA DOOR SW
A5	1	JA	+ REAR WIPER
B1	1	GR	+ REAR WIPER
B2	.6	BE	+ LH PROT SIDE LIGHT
B3	3	BA	+ HEATED REAR WINDOW
B4	.6	VI	+ STOP LIGHTS
B5	3	NO	LH REAR CONNECTION EARTH

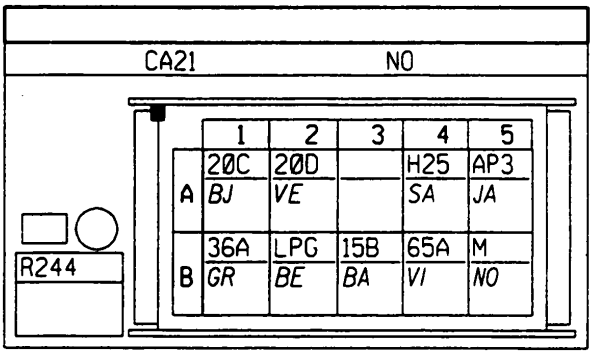

APPLICATION: F / K

S10-S13

N°	mm²		··· → ···
1	.5	NO/MA	+ DRIVER'S PRETENSIONER SIG
1	.5	NO/BA	+ DRIVER'S PRETENSIONER SIG
2	.5	NO/BE	- DRIVER'S PRETENSIONER SIG
2	.5	NO/BE	- DRIVER'S PRETENSIONER SIG

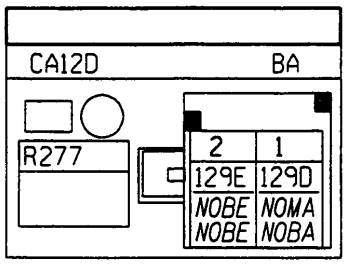

S10-S13

N°	mm²		··· → ···
1	.5	NO/BE	+ DRIVER'S PRETENSIONER SIG
2	.5	NO/MA	- DRIVER'S PRETENSIONER SIG

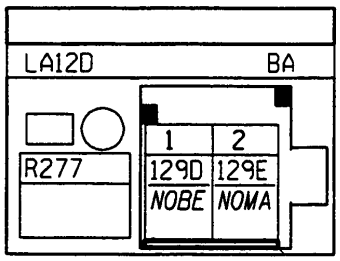

S12-S13

N°	mm²		··· → ···
1	.5	NO/MA	+ PASSENGER'S PRETENSIONER SIG
1	.5	NO/BA	+ PASSENGER'S PRETENSIONER SIG
2	.5	NO/BE	- PASSENGER'S PRETENSIONER SIG
2	.5	NO/BE	- PASSENGER'S PRETENSIONER SIG

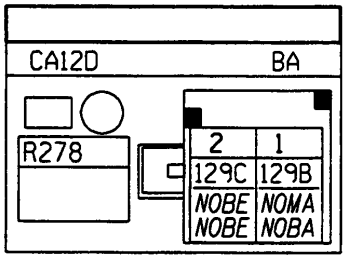

APPLICATION: F / K

S11

Nº	mm²		··· → ···
A1	.35	BE	+ LH PROT SIDE LIGHT
A1	.35	BE	+ LH PROT SIDE LIGHT
A2	.35	JA/BE	+ ACC PROT/RADIO FUSE
A2	.35	JA/BE	+ ACC PROT/RADIO FUSE
A3	.35	RG	+ BATT PROT/FUSE
A3	.35	RG	+ BATT PROT/MEMORY FUSE
B1	.35	NO	RADIO DISPLAY CONNECTION EARTH
B1	.35	NO	RADIO DISPLAY CONNECTION EARTH

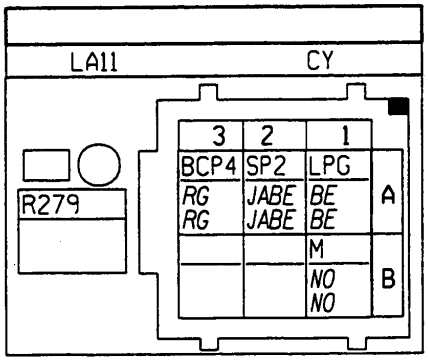

Nº	mm²		··· → ···
A1	.35	BE	+ LH PROT SIDE LIGHT
A2	.35	JA/NO	+ ACC PROT/RADIO FUSE
A3	.35	RG/JA	+ BATT PROT/FUSE
B1	.35	NO/BA	DISPLAY FUSE CAB EARTH
B1	.35	NO/BA	DISPLAY FUSE CAB EARTH

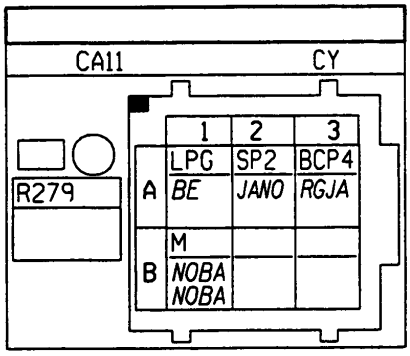

APPLICATION: F / K

S10-S12-S16

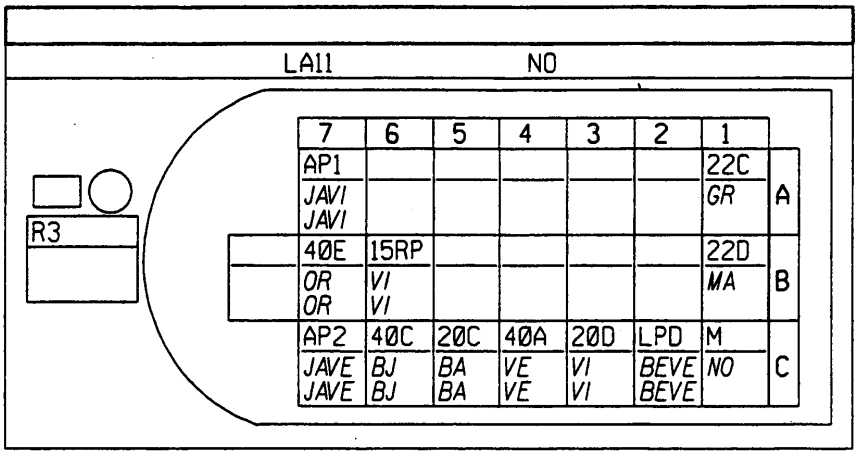

N°	mm²		··· → ···
A1	2	GR	FRONT WINDOW WINDER SWITCH 1
A7	2	JA/VI	+ APC PROT/WINDOW WINDER FUSE
A7	2	JA/VI	+ APC PROT/LH FNT/REAR W WIND FUSE
B1	2	MA	FRONT WINDOW WINDER SWITCH 2
B6	.35	VI	+ PROT MIRROR HEATER
B6	.35	VI	+ PROT MIRROR HEATER
B7	.35	OR	MIRROR MOTORS COMMON
B7	.35	OR	MIRROR MOTORS COMMON
C1	2	NO	DRIVER'S DOOR CONNECTION EARTH
C2	.35	BE/VE	+ RH PROT SIDE LIGHT
C2	.35	BE/VE	+ RH PROT SIDE LIGHT
C3	1	VI	+ CLOSE EDL
C3	1	VI	+ CLOSE EDL
C4	.35	VE	DRIVER'S MIRROR LEFT-RIGHT
C4	.35	VE	DRIVER'S MIRROR LEFT-RIGHT
C5	1	BA	+ OPEN EDL
C5	1	BA	+ OPEN EDL
C6	.35	BJ	DRIVER'S MIRROR UP-DOWN
C6	.35	BJ	DRIVER'S MIRROR UP-DOWN
C7	2	JA/VE	+ APC PROT/WINDOW WINDER FUSE
C7	2	JA/VE	+ APC PROT/RH FNT/REAR W WIND FUSE

APPLICATION: F / K

S10-S12-S16

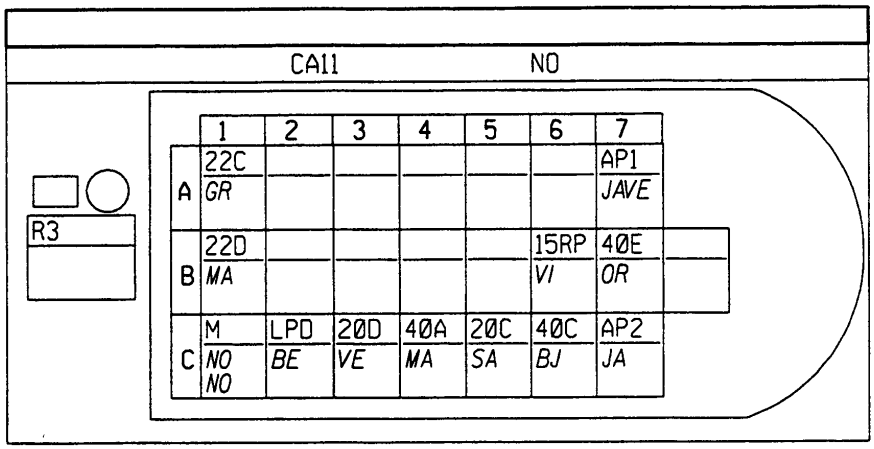

N°	mm²		··· → ···
A1	2	GR	FRONT WINDOW WINDER SWITCH 1
A7	2	JA/VE	+ APC PROT/WINDOW WINDER FUSE
B1	2	MA	FRONT WINDOW WINDER SWITCH 2
B6	.6	VI	+ PROT MIRROR HEATER
B7	.6	OR	MIRROR MOTORS COMMON
C1	.6	NO	DRIVER'S MIRROR EARTH
C1	2	NO	EARTH
C2	.6	BE	+ LH PROT SIDE LIGHT
C3	.6	VE	+ CLOSE EDL
C4	.6	MA	DRIVER'S MIRROR LEFT-RIGHT
C5	.6	SA	+ OPEN EDL
C6	.6	BJ	DRIVER'S MIRROR UP-DOWN
C7	2	JA	+ APC PROT/WINDOW WINDER FUSE

APPLICATION: F / K

S11-S12-S17

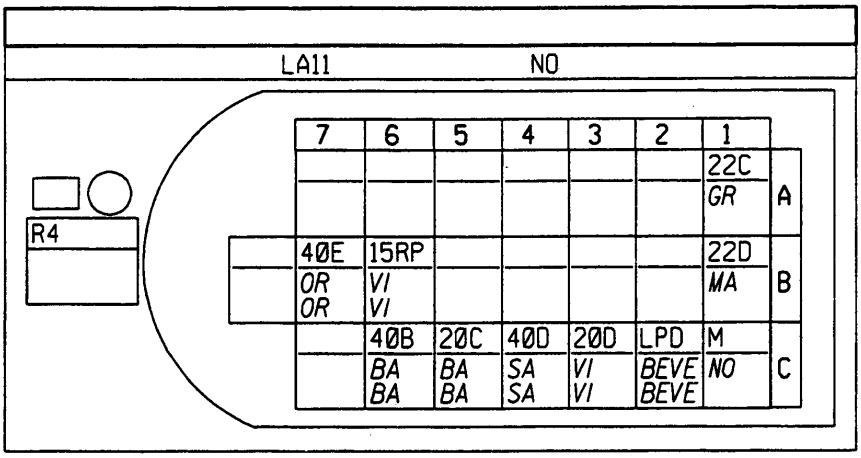

N°	mm²		... → ...
A1	2	GR	FRONT WINDOW WINDER SWITCH 1
B1	2	MA	FRONT WINDOW WINDER SWITCH 2
B6	.35	VI	+ PROT MIRROR HEATER
B6	.35	VI	+ PROT MIRROR HEATER
B7	.35	OR	MIRROR MOTORS COMMON
B7	.35	OR	MIRROR MOTORS COMMON
C1	2	NO	PASSENGER DOOR CONNECTION EARTH
C2	.35	BE/VE	+ RH PROT SIDE LIGHT
C2	.35	BE/VE	+ RH PROT SIDE LIGHT
C3	1	VI	+ CLOSE EDL
C3	1	VI	+ CLOSE EDL
C4	.35	SA	PASSENGER MIRROR LEFT-RIGHT
C4	.35	SA	PASSENGER MIRROR LEFT-RIGHT
C5	1	BA	+ OPEN EDL
C5	1	BA	+ OPEN EDL
C6	.35	BA	PASSENGER MIRROR UP-DOWN
C6	.35	BA	PASSENGER MIRROR UP-DOWN

APPLICATION: F / K

S11-S12-S17

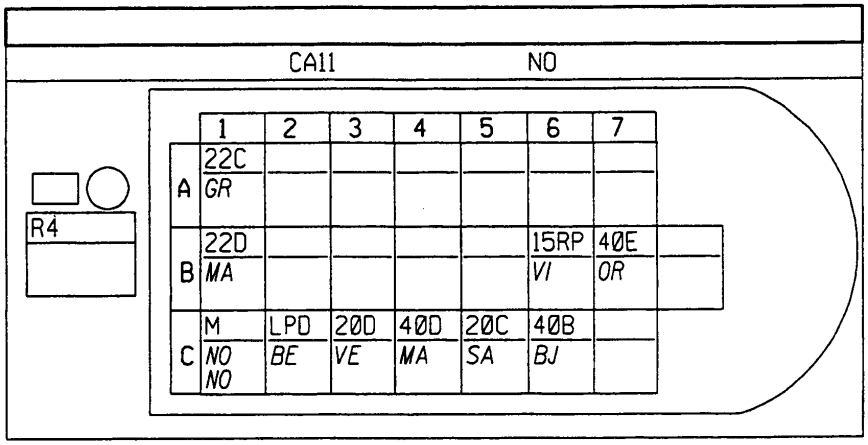

N°	mm²		··· → ···
A1	2	GR	FRONT WINDOW WINDER SWITCH 1
B1	2	MA	FRONT WINDOW WINDER SWITCH 2
B6	.6	VI	+ PROT MIRROR HEATER
B7	.6	OR	MIRROR MOTORS COMMON
C1	.6	NO	PASSENGER MIRROR EARTH
C1	2	NO	PASSENGER WINDOW WINDER SW EARTH
C2	.6	BE	+ LH PROT SIDE LIGHT
C3	.6	VE	+ CLOSE EDL
C4	.6	MA	PASSENGER MIRROR LEFT-RIGHT
C5	.6	SA	+ OPEN EDL
C6	.6	BJ	PASSENGER MIRROR UP-DOWN

APPLICATION: F / K

S18

N°	mm²		··· → ···
A1	.6	NO	TAILGATE INTERMEDIATE EARTH
A2	.6	SA	- INTERIOR LIGHT VIA DOOR SW
A3	.6	BE	+ LH PROT SIDE LIGHT
B1	.6	BJ	+ OPEN EDL
B2	.6	VE	+ CLOSE EDL

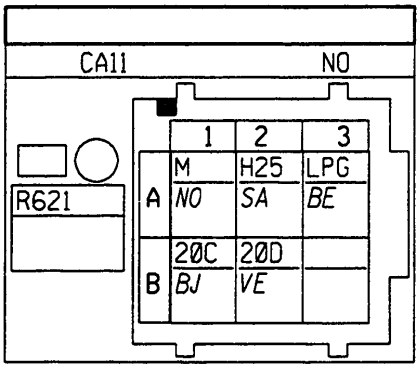

N°	mm²		··· → ···
A1	.6	NO	TAILGATE SWITCH EARTH
A1	.6	NO	RH NUMBER PLATE LIGHT EARTH
A2	.6	SA	- INTERIOR LIGHT VIA DOOR SW
A3	.6	BE	+ LH PROT SIDE LIGHT
A3	.6	BE	+ LH PROT SIDE LIGHT
B1	.6	BJ	+ OPEN EDL
B2	.6	VE	+ CLOSE EDL

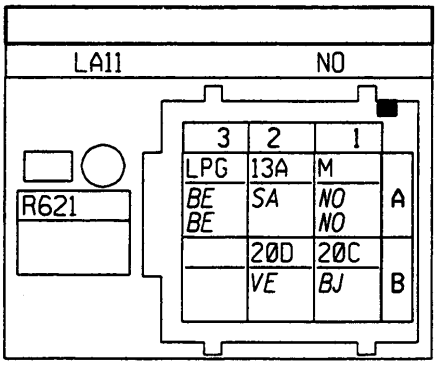

APPLICATION: F / K

S1-S2-S3-S4-S5-S6-S7-S8-S9-S10-S12

N°	mm²		··· → ···
1	3	BA	+ STARTER
2	3	JA	+ AFTER IGNITION
4	.6	SA/BE	REVERSING LIGHTS FEED
4	.6	SA/VE	REVERSING LIGHTS FEED
5	1.4	MA	+ FUEL PUMP/IMPACT SENSOR
6	.6	JA	+ APC PROT/H REAR WINDOW SW FUSE
6	.6	JA	+ APC PROT/H REAR WINDOW SW FUSE
7	.35	OR	DIAGNOSTIC SIGNAL L
7	.35	OR	DIAGNOSTIC SIGNAL L
8	.35	SA	DIAGNOSTIC SIGNAL K
8	.35	SA	DIAGNOSTIC SIGNAL K

	R67		CAL21				CY		
1	D	A		H66P	3NA1	AP3	HL	HK	8
	BA	JA		SABE SAVE	MA	JA JA	OR OR	SA SA	

N°	mm²		··· → ···
1	.35	SA/NO	VEHICLE SPEED SIGNAL
1	.35	SA/NO	VEHICLE SPEED SIGNAL
2	.35	GR	- CHARGE WARNING LIGHT
3	.35	OR	- TEMPERATURE WARNING LIGHT
3	.35	OR	- COOLANT TEMPERATURE W LIGHT
4	.35	BJ	COOLANT TEMPERATURE SIGNAL
5	.35	SA	- OIL PRESSURE WARNING LIGHT
5	.35	SA	- OIL PRESSURE WARNING LIGHT
6	.35	MA/BA	LEVEL SENSOR SIGNAL 2
6	.35	MA/BA	OIL LEVEL SENSOR SIGNAL 2
7	.35	MA	LEVEL SENSOR SIGNAL 1
7	.35	MA	OIL LEVEL SENSOR SIGNAL 1
8	.35	VI	- PRE-HEATING WARNING LIGHT
8	.35	VI	- PRE-HEATING WARNING LIGHT
9	.35	VE	INJ/DIESEL/IMMOBILISER CODE SIG
9	.35	VE	INJ/DIESEL/IMMOBILISER CODE SIG

	R67			CA11				NO		
1	47F	2A	31A	42A	28A	32A	32B	37B	H17	9
	SANO SANO	GR	OR OR	BJ	SA SA	MABA MABA	MA MA	VI VI	VE VE	

N°	mm²		··· → ···
4	.35	BJ	PASS AIR CONDITIONING SIGNAL
7	.35	BA	TDC/TACHO/COIL/ECU SIGNAL
8	.35	BA/RG	- INJ/AUT TRANS FAULT W LIGHT
8	.35	BA/RG	- INJ/AUT TRANS/CLUTCH FAULT W LT

	R67			CA11				GR		
1				38GT			H7	H4Ø		9
				BJ			BA	BARG BARG		

N°	mm²		··· → ···
1	.35	GR	- FREON PRESSURE SENSOR
3	.35	VI	+ FREON PRESSURE SENSOR
4	.35	MA	FREON PRESSURE SENSOR SIGNAL
5	.35	VE	FAN HIGH SPEED CONTROL
6	.35	SA	FAST IDLE/INJ AC SIGNAL
7	.35	SA/BE	+ MAGNETIC CLUTCH
7	.35	SA/BE	+ MAGNETIC CLUTCH
8	.35	OR	INJ/DIESEL AC CUT-OFF SIGNAL
9	.35	BJ/NO	FAN LOW SPEED CONTROL

	R67			CA11				BE		
1	38W		38Y	38X	49K	38L	38R	38K	49J	9
	GR		VI	MA	VE	SA	SABE SABE	OR	BJNO	

12099

130

APPLICATION: F / K

S1-S2

Nº	mm²		··· → ···
A1	1.4	BA	+ PROT MAIN BEAM HEADLIGHTS
A1	1.4	BA	+ RH PROT MAIN BEAM HEADLIGHT
A2	.6	BE/VE	+ RH PROT SIDE LIGHT
A2	.6	BE/VE	+ RH PROT SIDE LIGHT
A2	.6	BE/VE	+ RH PROT SIDE LIGHT
B1	.6	MA	RH DIRECTION INDICATORS FEED
B1	.6	MA	RH DIRECTION INDICATORS FEED
B2	.6	VI	HEADLIGHT ADJUSTMENT CONTROL
B2	.6	VI	HEADLIGHT ADJUSTMENT CONTROL
C1	1	BA	+ PROT DIPPED HEADLIGHTS
C1	1	BA	+ RH PROT DIPPED HEADLIGHT

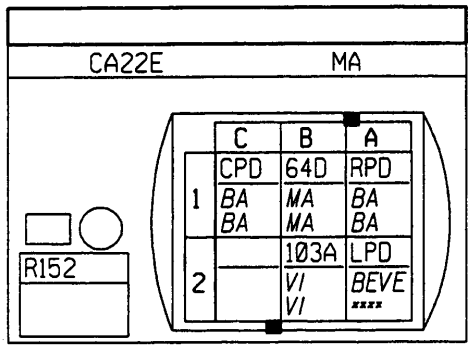

Nº	mm²		··· → ···
A1	1.4	BA	+ PROT MAIN BEAM HEADLIGHTS
A2	.6	BE	+ RH PROT SIDE LIGHT
B1	.6	BJ	RH DIRECTION INDICATORS FEED
B2	.6	VI	HEADLIGHT ADJUSTMENT CONTROL
C1	1.4	MA	+ PROT DIPPED HEADLIGHTS

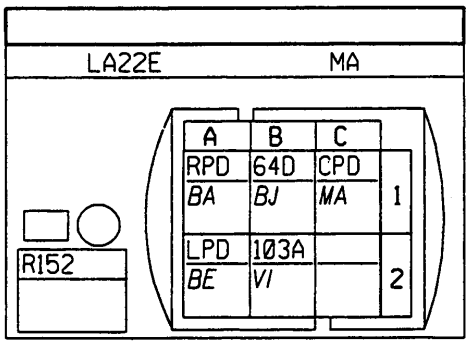

APPLICATION: F / K

S1

Nº	mm²		··· → ···
A	1	NO	BUMPER CONNECTION EARTH
B	1	BJ	+ RELAYED FRONT FOG LIGHTS

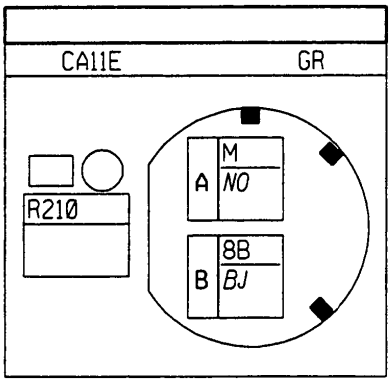

12099

132

APPLICATION: F / K

N°	mm²		··· → ···
1	3	NO	RH FRONT EARTH

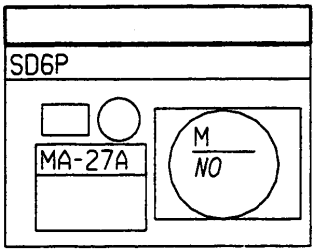

N°	mm²		··· → ···
1	2	NO	LH FRONT EARTH

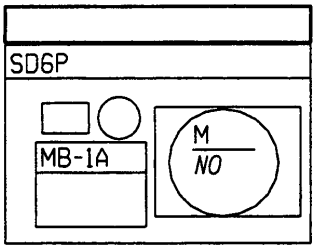

N°	mm²		··· → ···
1	1	NO	RH REAR LIGHT EARTH
1	1	NO	DEAD WIRE EARTH

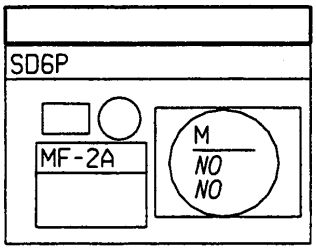

N°	mm²		··· → ···
1	.6	NO	LH REAR LIGHT EARTH
1	4	NO	TAILGATE/HINGED DOORS EARTH

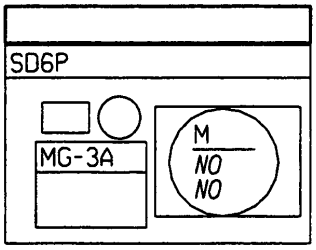

APPLICATION: F / K

N°	mm²		... → ...
1	5	NO	LH FRONT PILLAR EARTH
1	5	NO	LH FRONT PILLAR EARTH

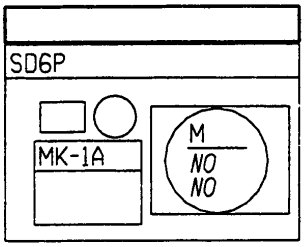

N°	mm²		... → ...
1	2	NO	PLENUM CHAMBER EARTH
1	1.4	NO	WIPER MOTOR EARTH

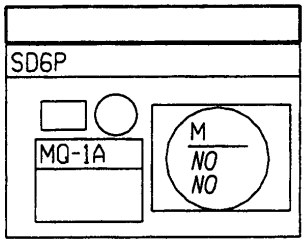

N°	mm²		... → ...
1	3	NO	ELECTRONIC EARTH
1	3	NO	ELECTRONIC EARTH

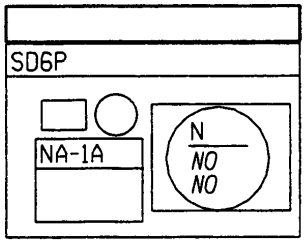

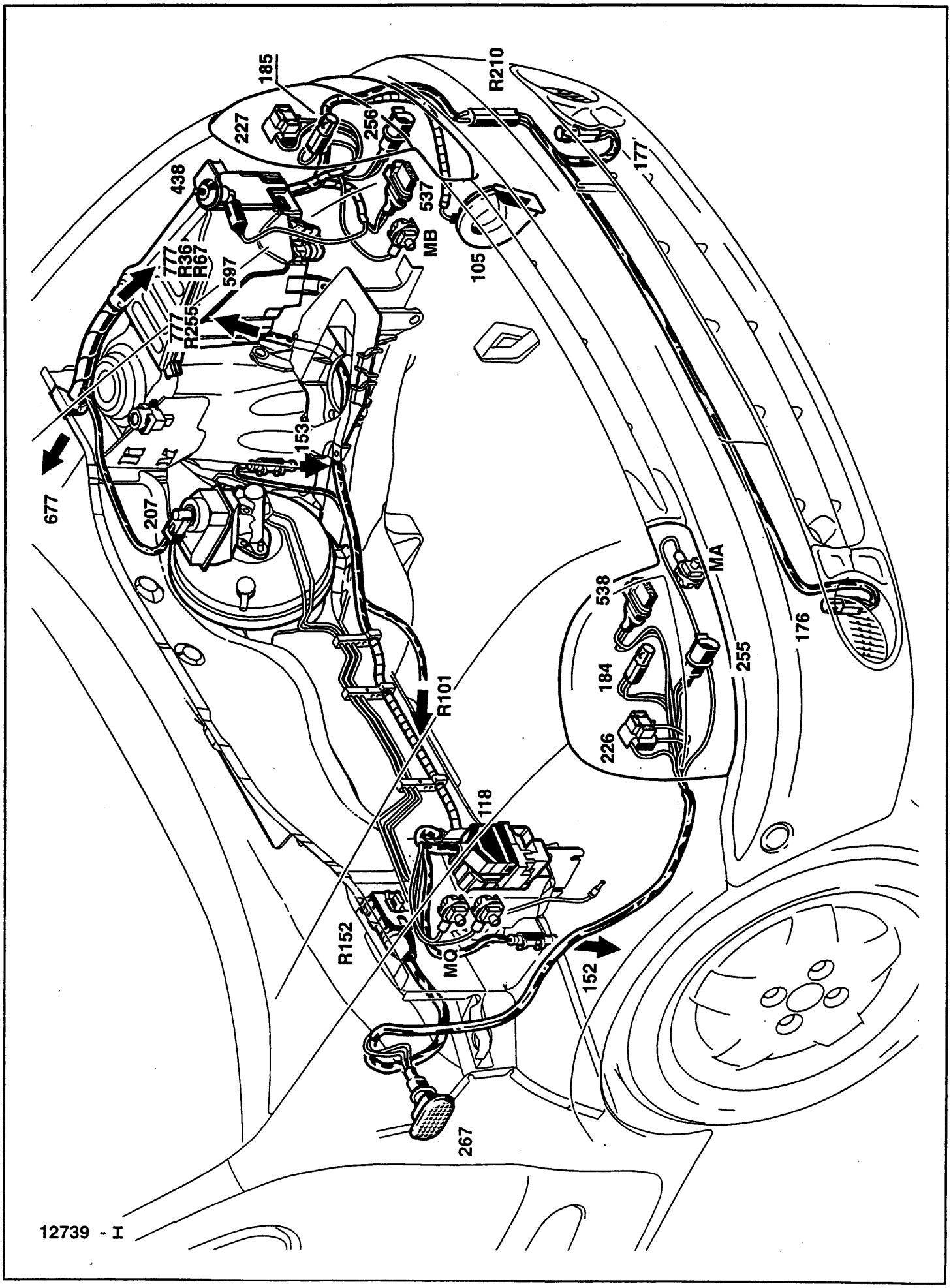
185
227
256
R210
438
537
MB
105
177
777
R36
R67
597
777
R255
153
677
207
538
MA
184
255
176
226
R101
118
R152
MQ
152
267
12739 - I

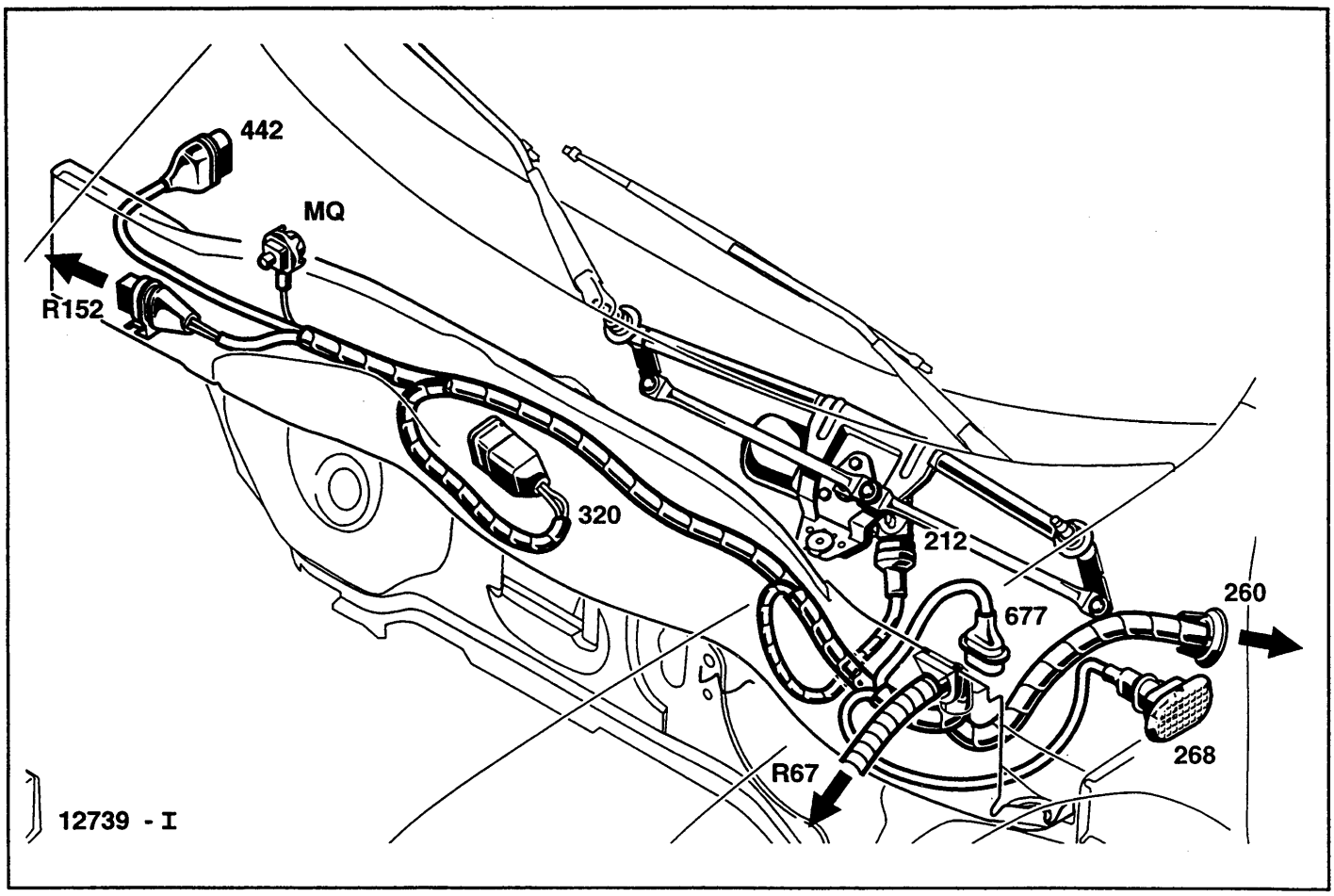
442
MQ
R152
320
212
677
260
268
R67
12739 - I

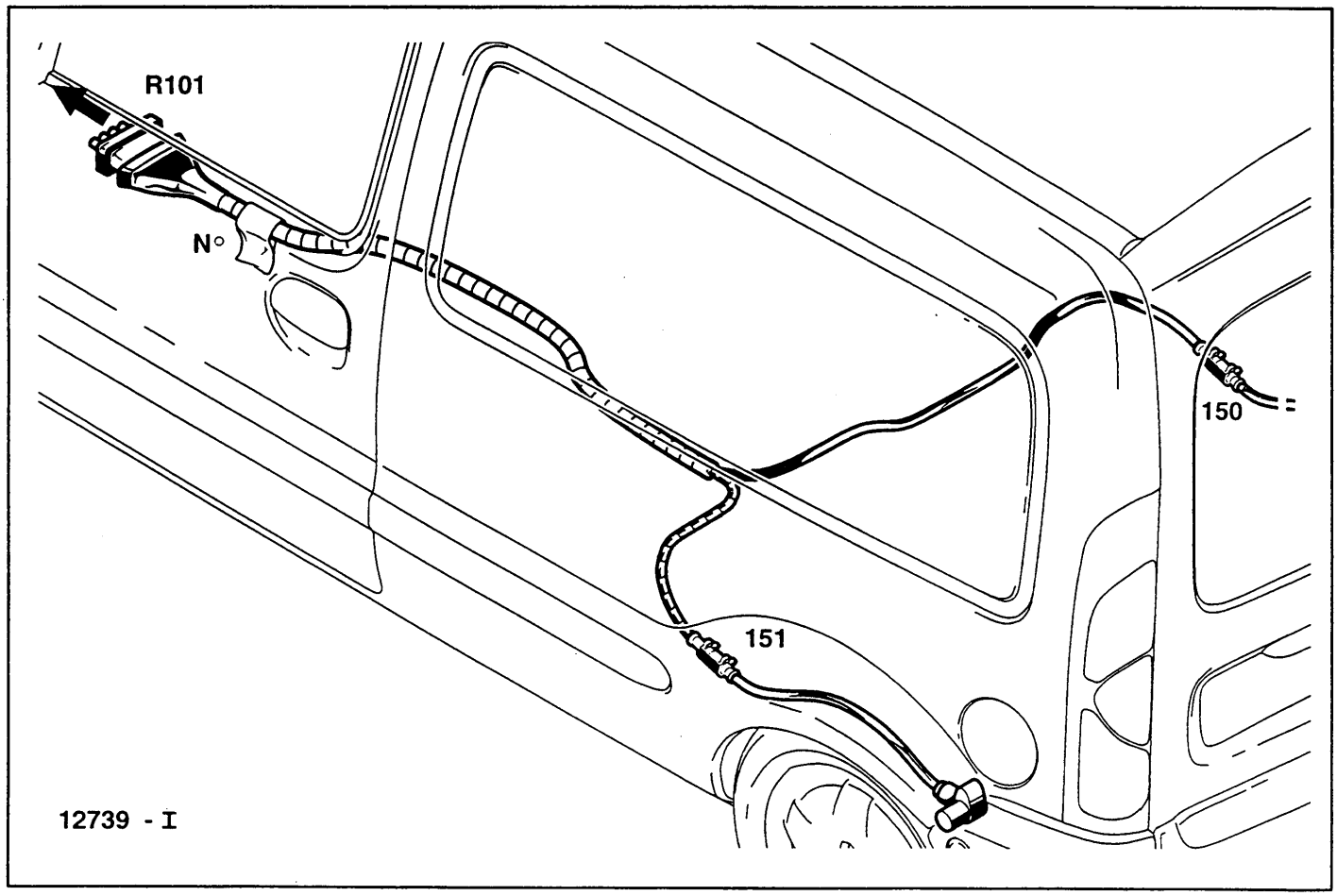
R101
N°
150
151
12739 - I

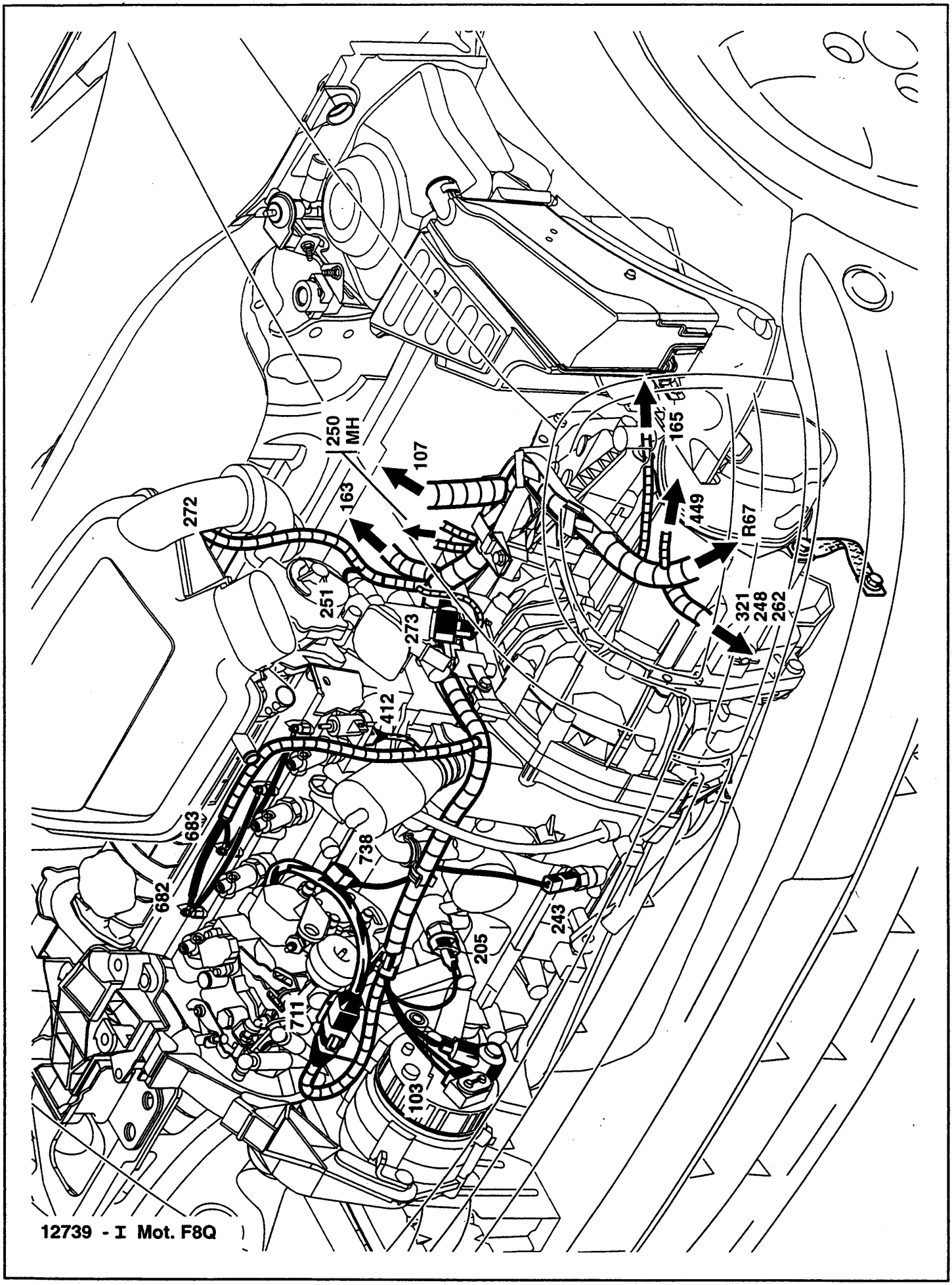

12739 - I Mot. F8Q

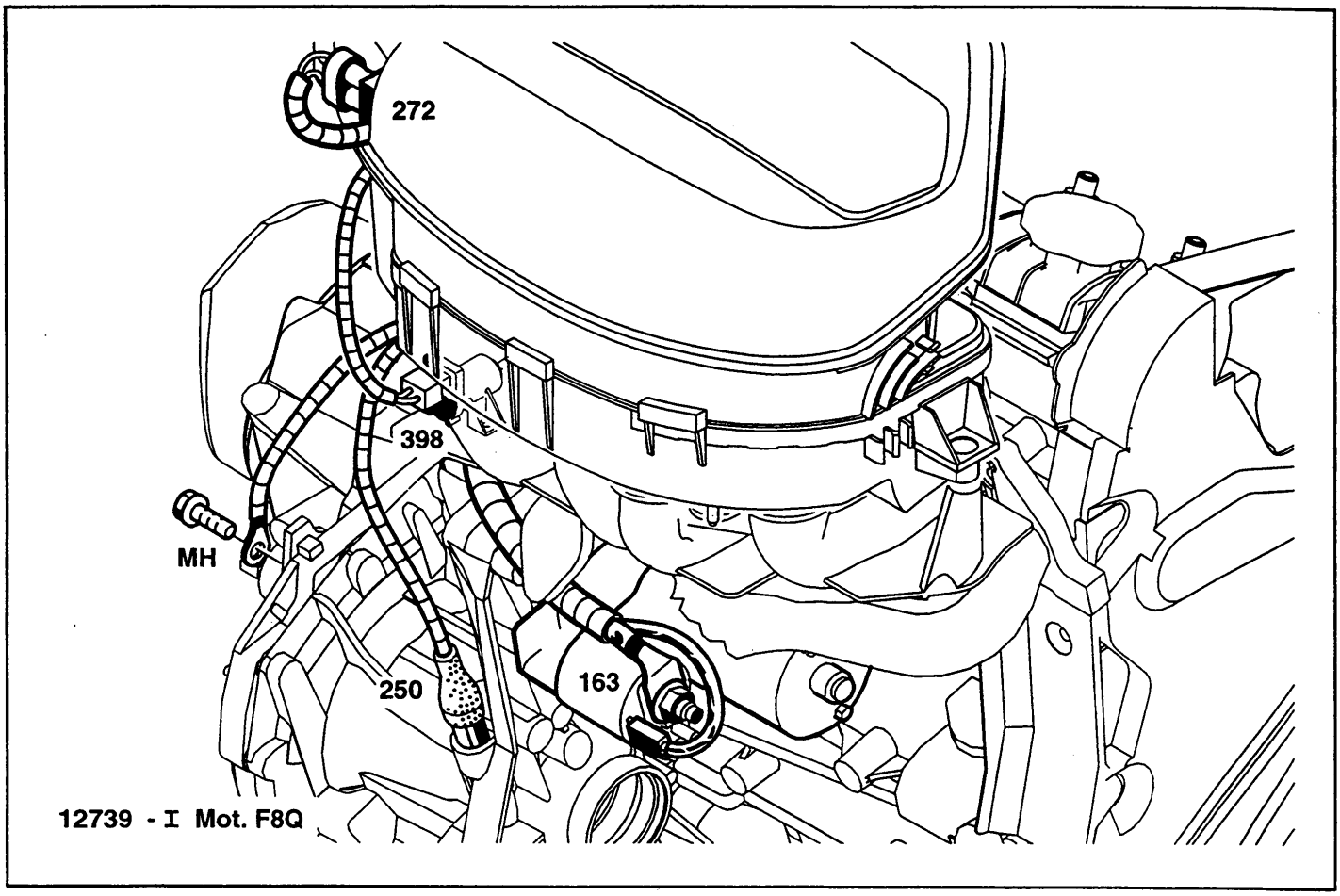
272
398
MH
250
163
12739 - I Mot. F8Q

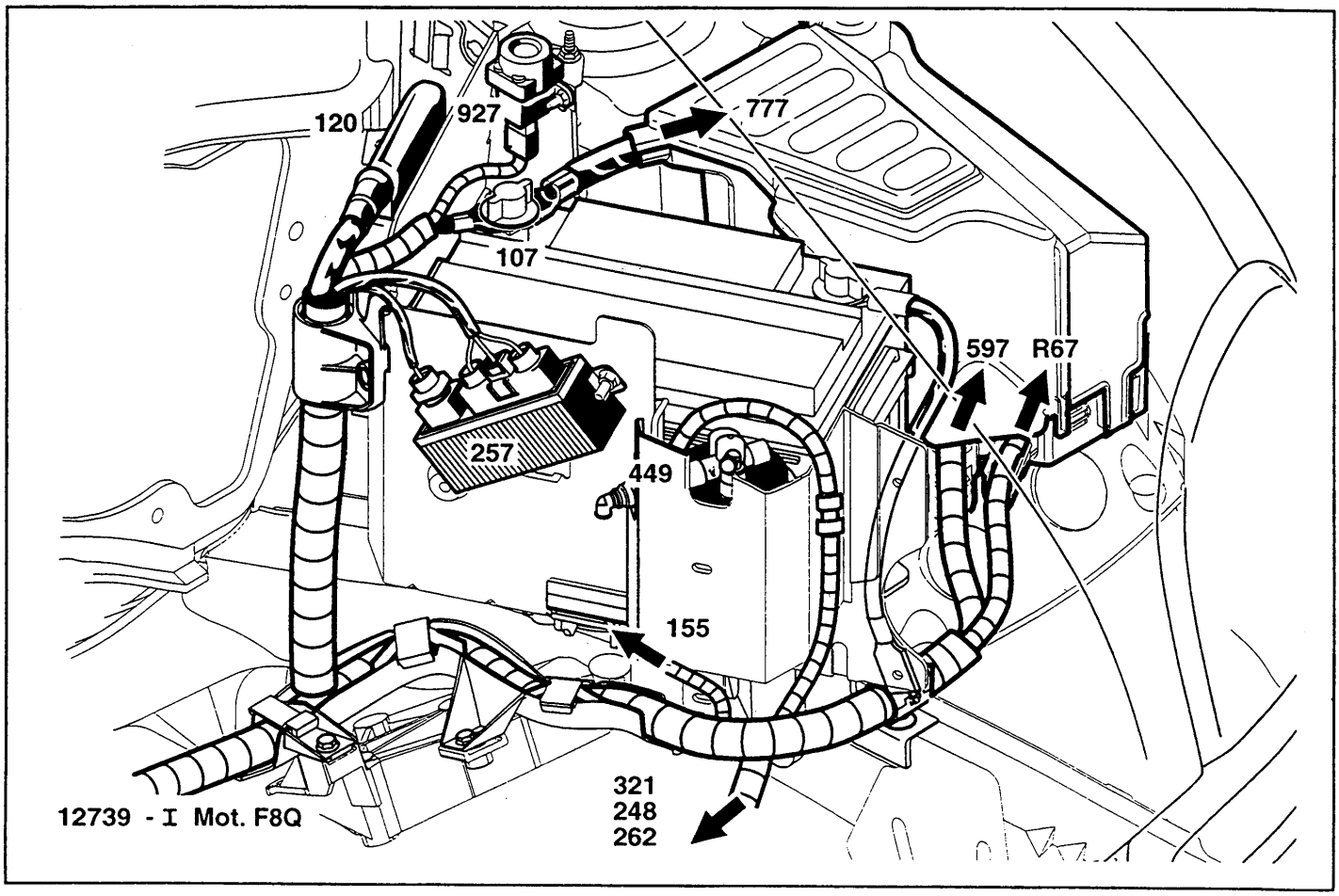
120
927
777
107
597
R67
257
449
155
321
248
262
12739 - I Mot. F8Q

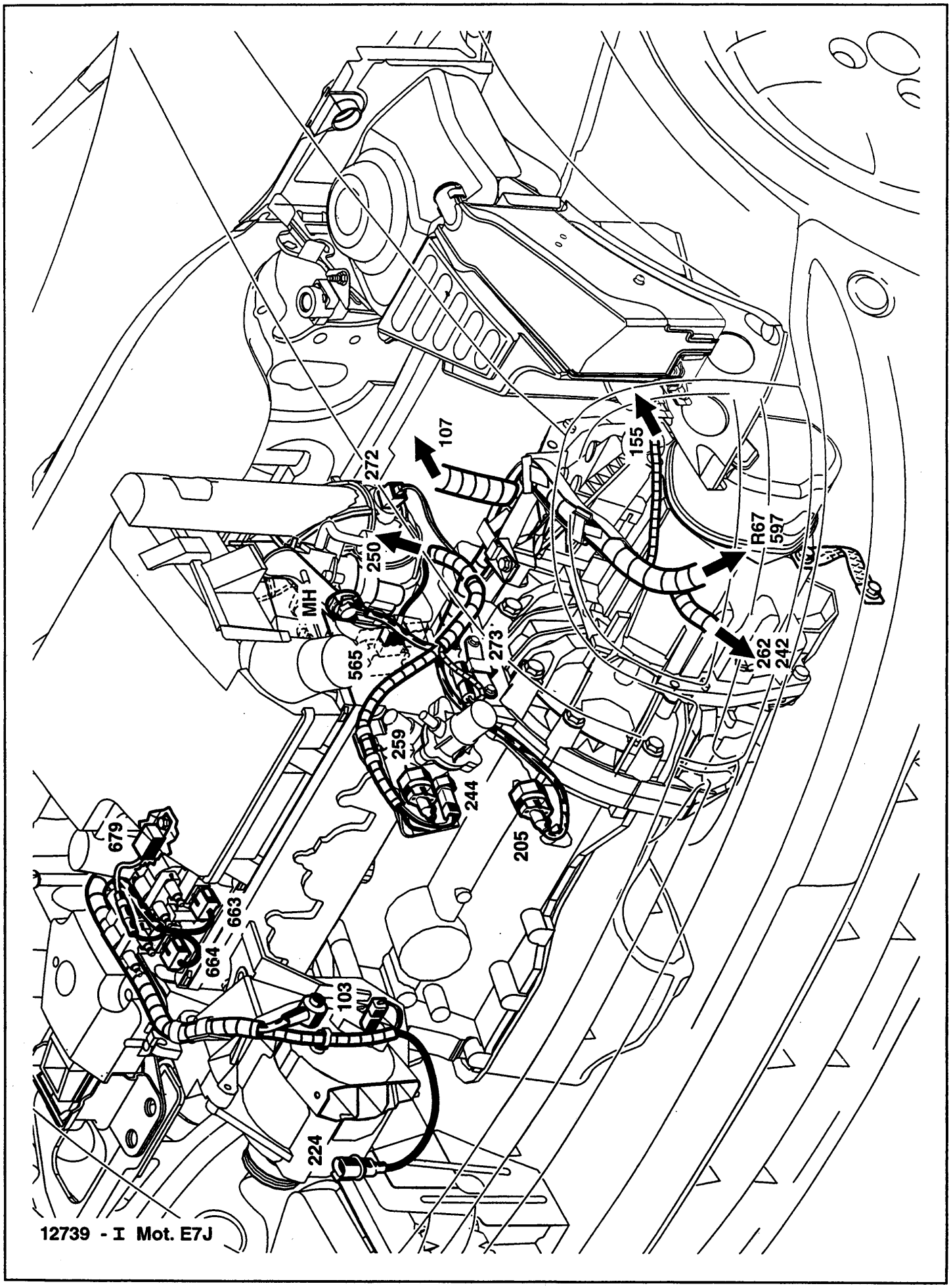
12739 - I Mot. E7J
679
664
663
224
103
MH
565
259
244
205
250
272
107
273
155
R67
597
262
242

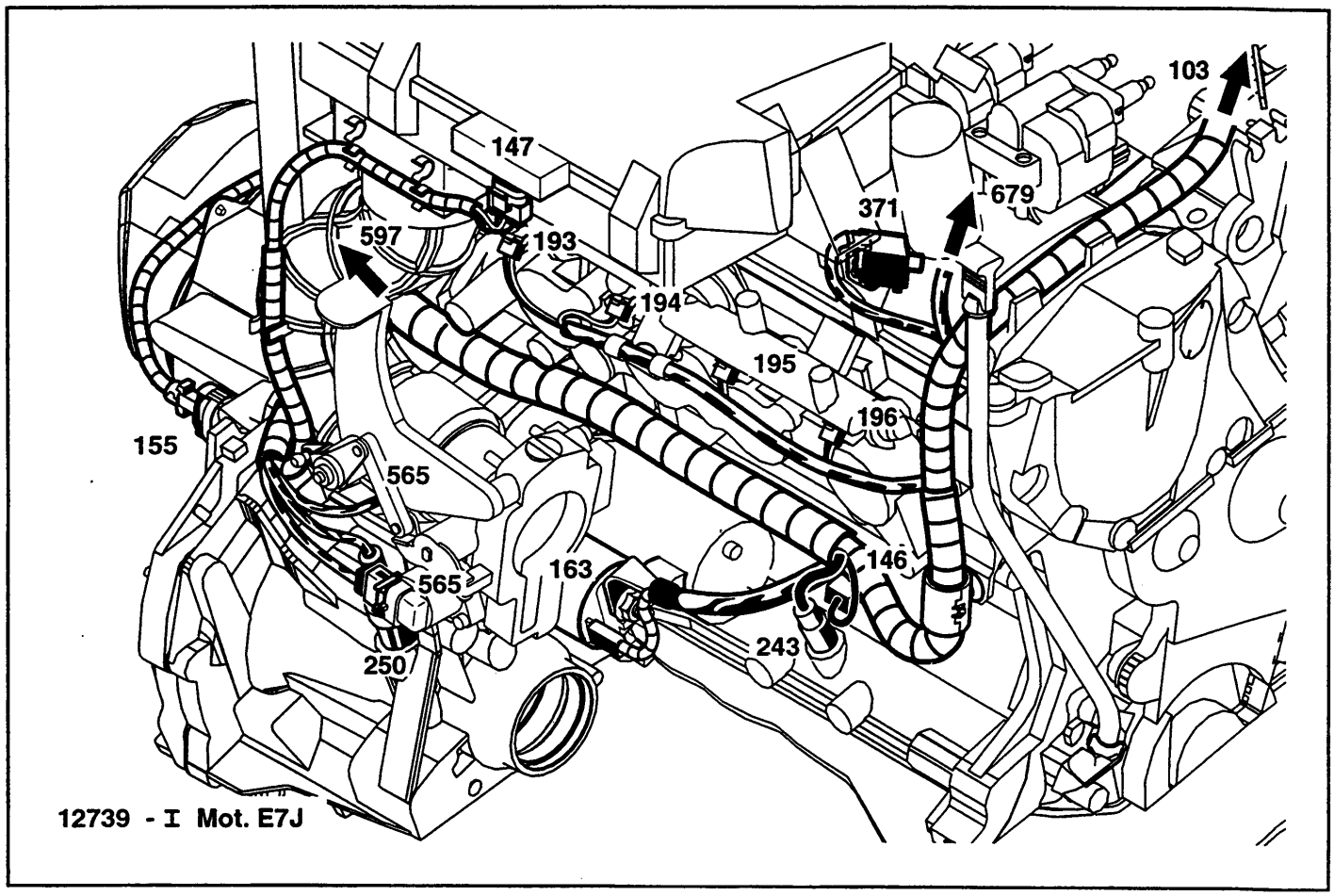
103
147
679
371
597
193
194
195
196
155
565
565
163
146
250
243
12739 - I Mot. E7J

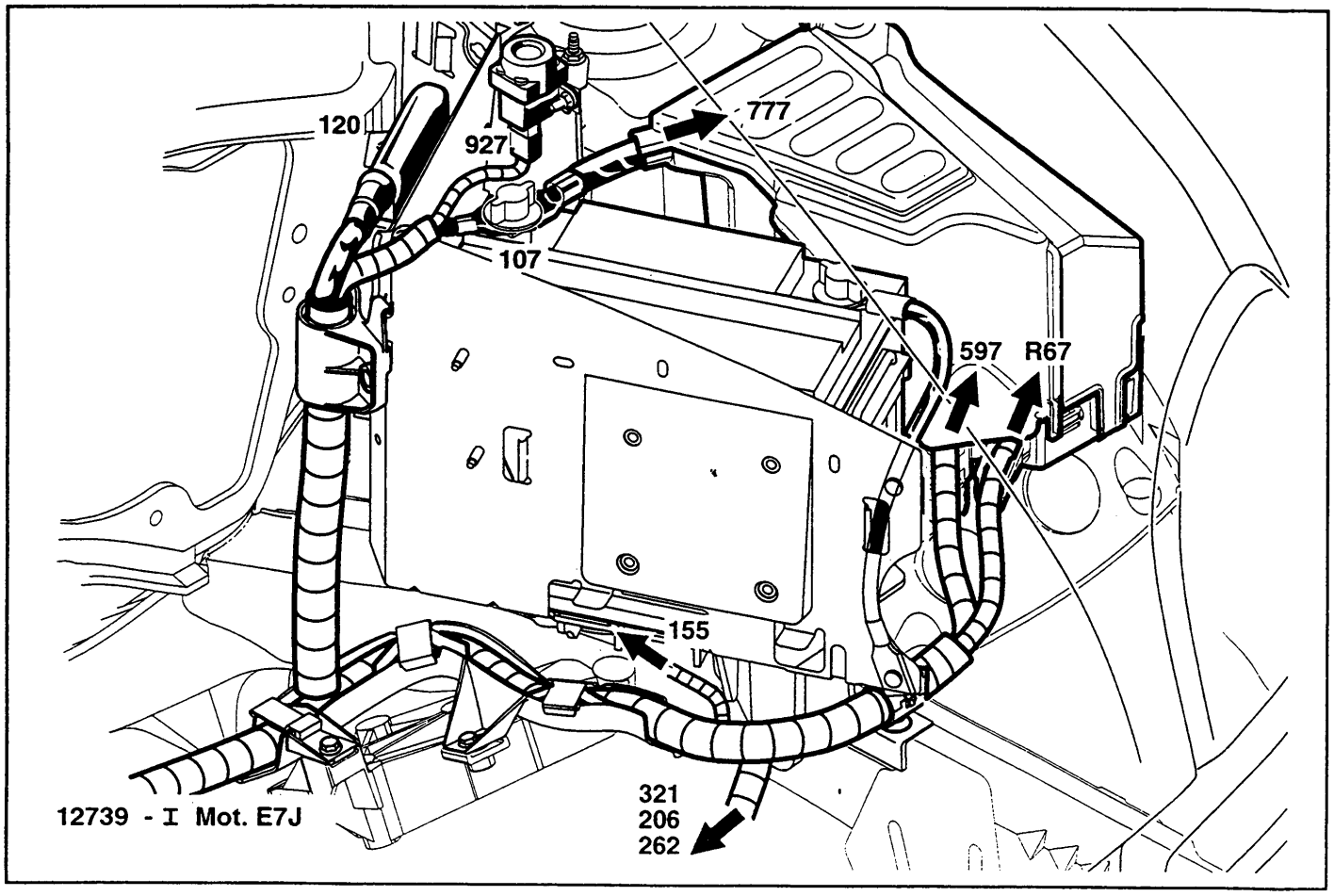
120
927
777
107
597
R67
155
321
206
262
12739 - I Mot. E7J

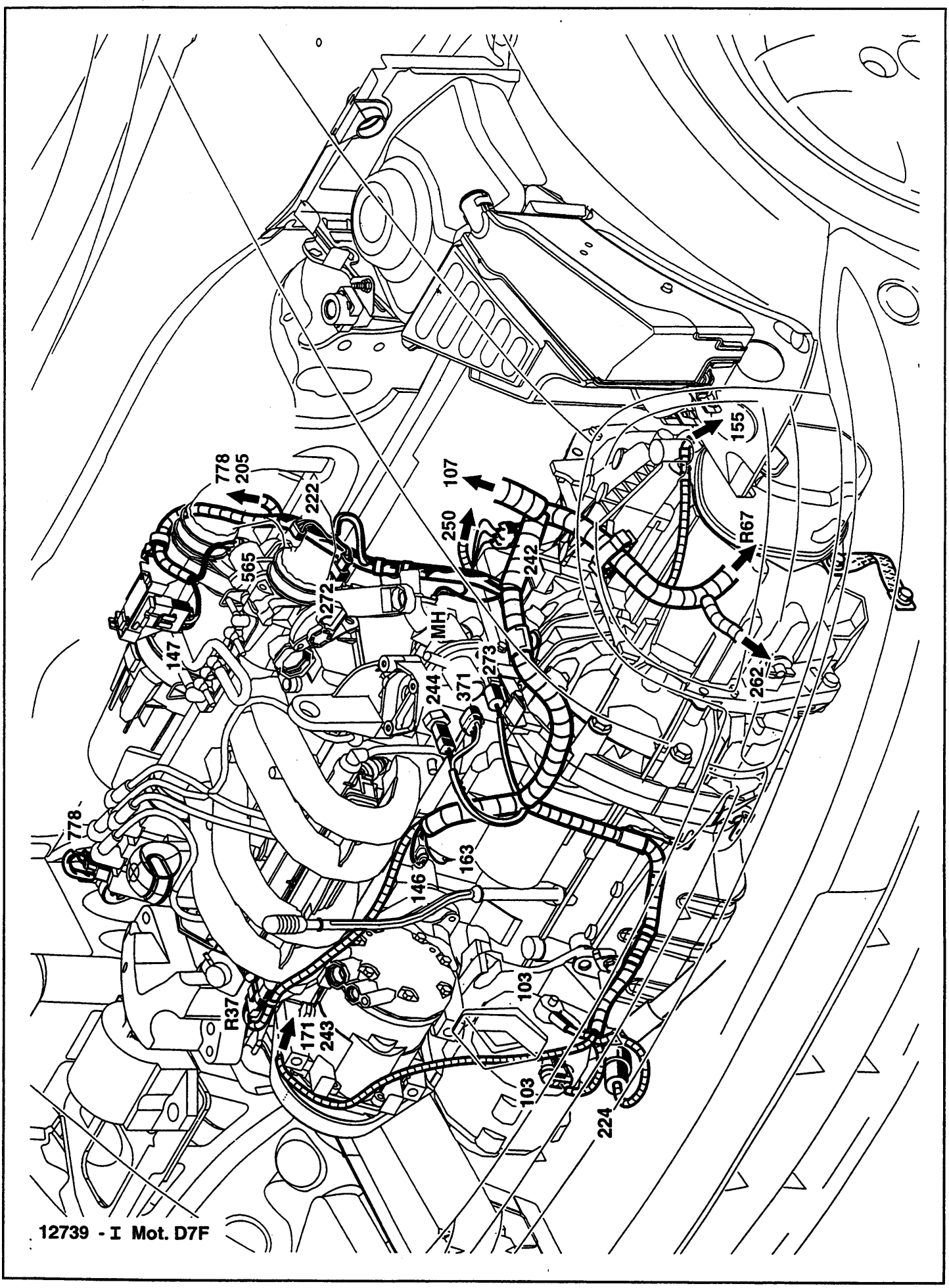
778
205
222
565
147
272
MH
250
107
242
244
371
273
155
R67
262
778
146
163
R37
171
243
103
103
224
12739 - I Mot. D7F

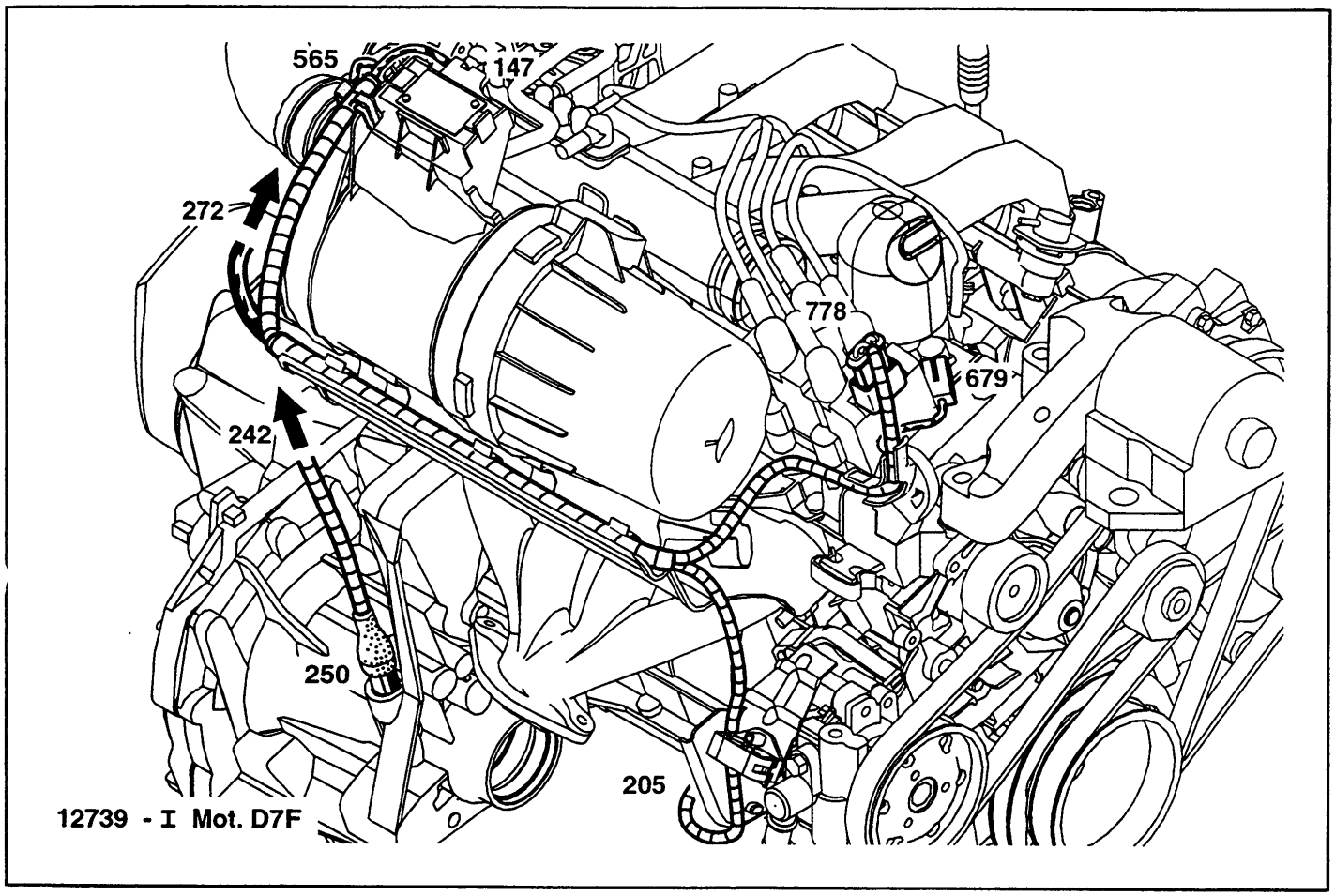
565
147
272
778
679
242
250
205
12739 - I Mot. D7F

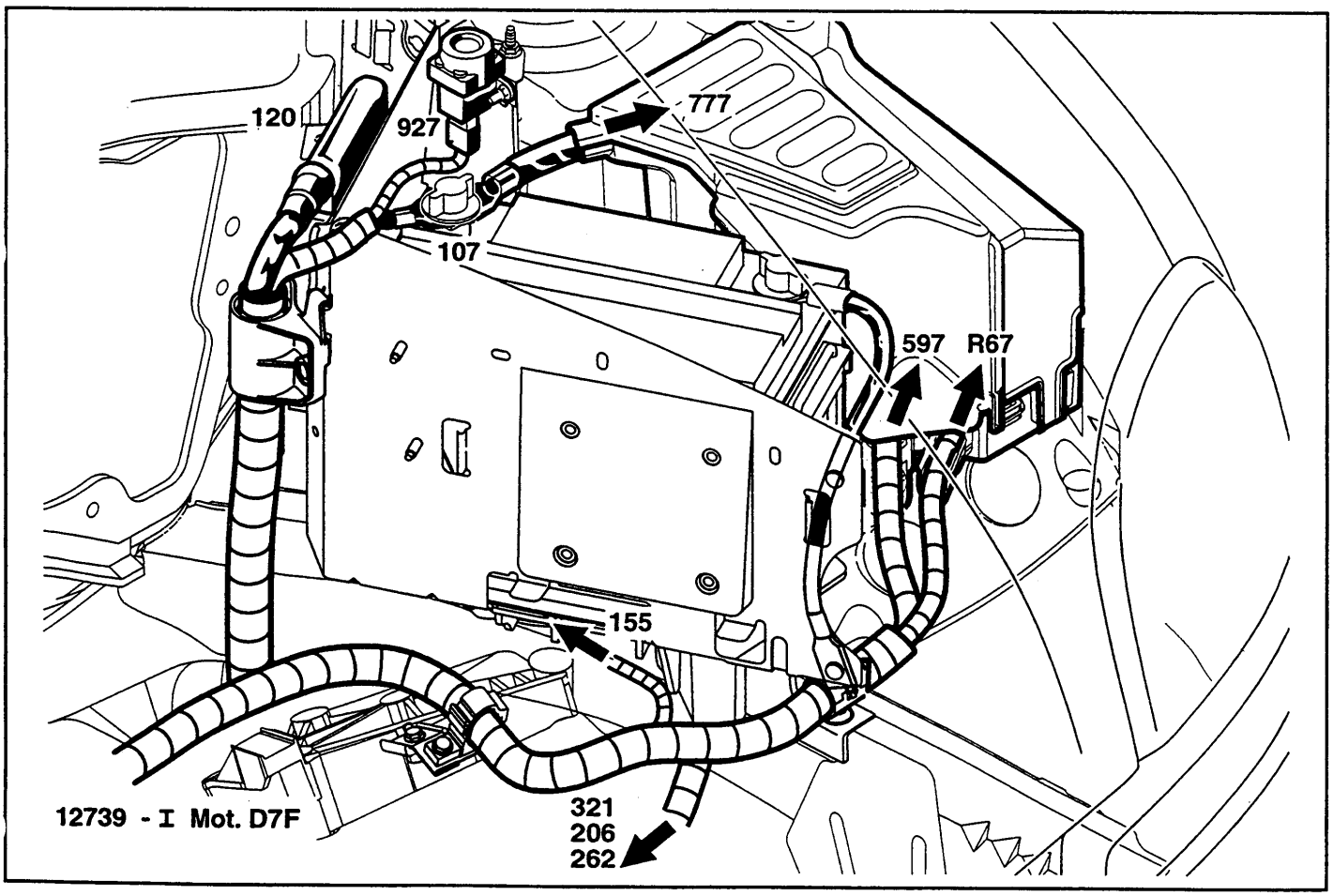
120
927
777
107
597
R67
155
12739 - I Mot. D7F
321
206
262

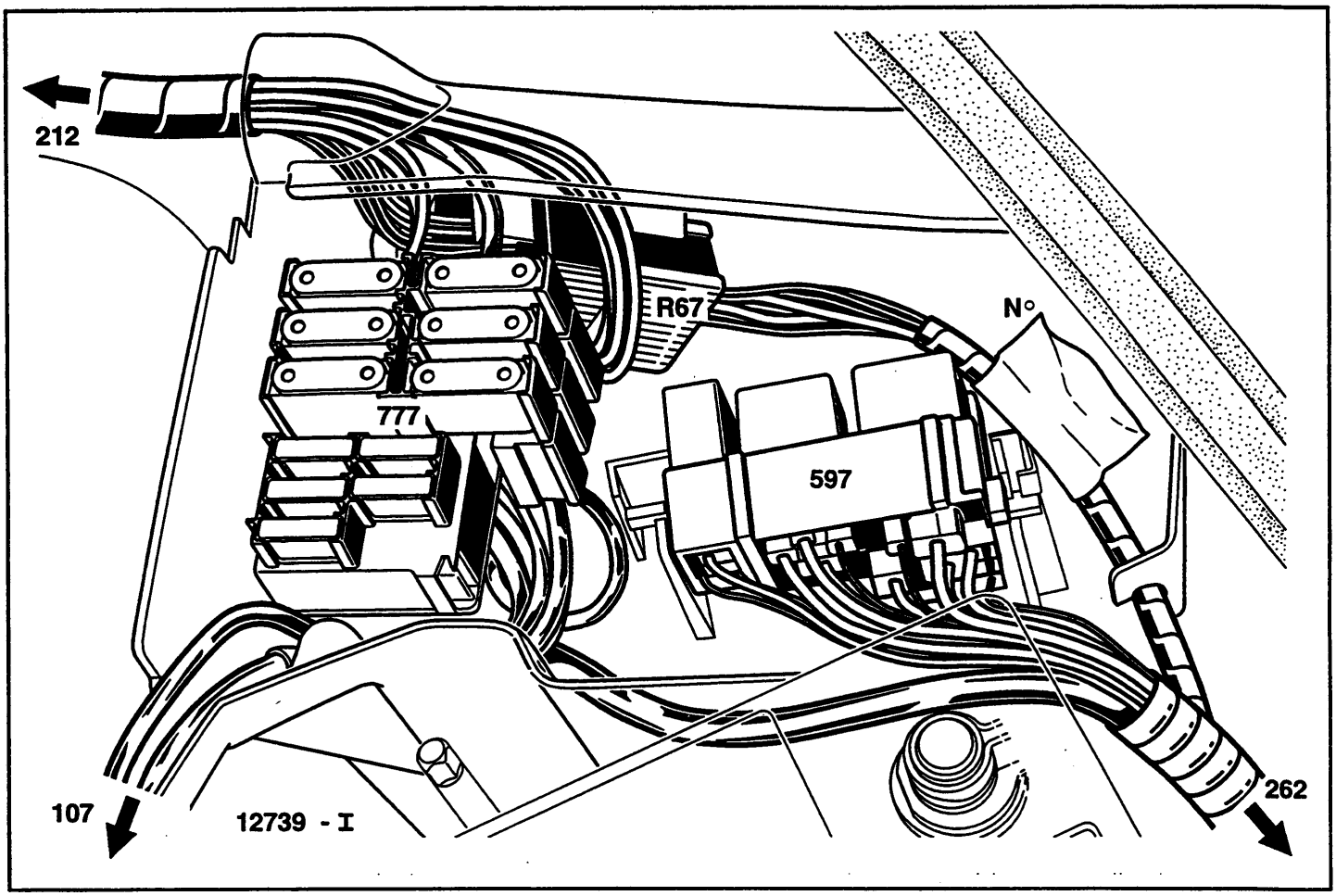
212
R67
N°
777
597
107
12739 - I
262

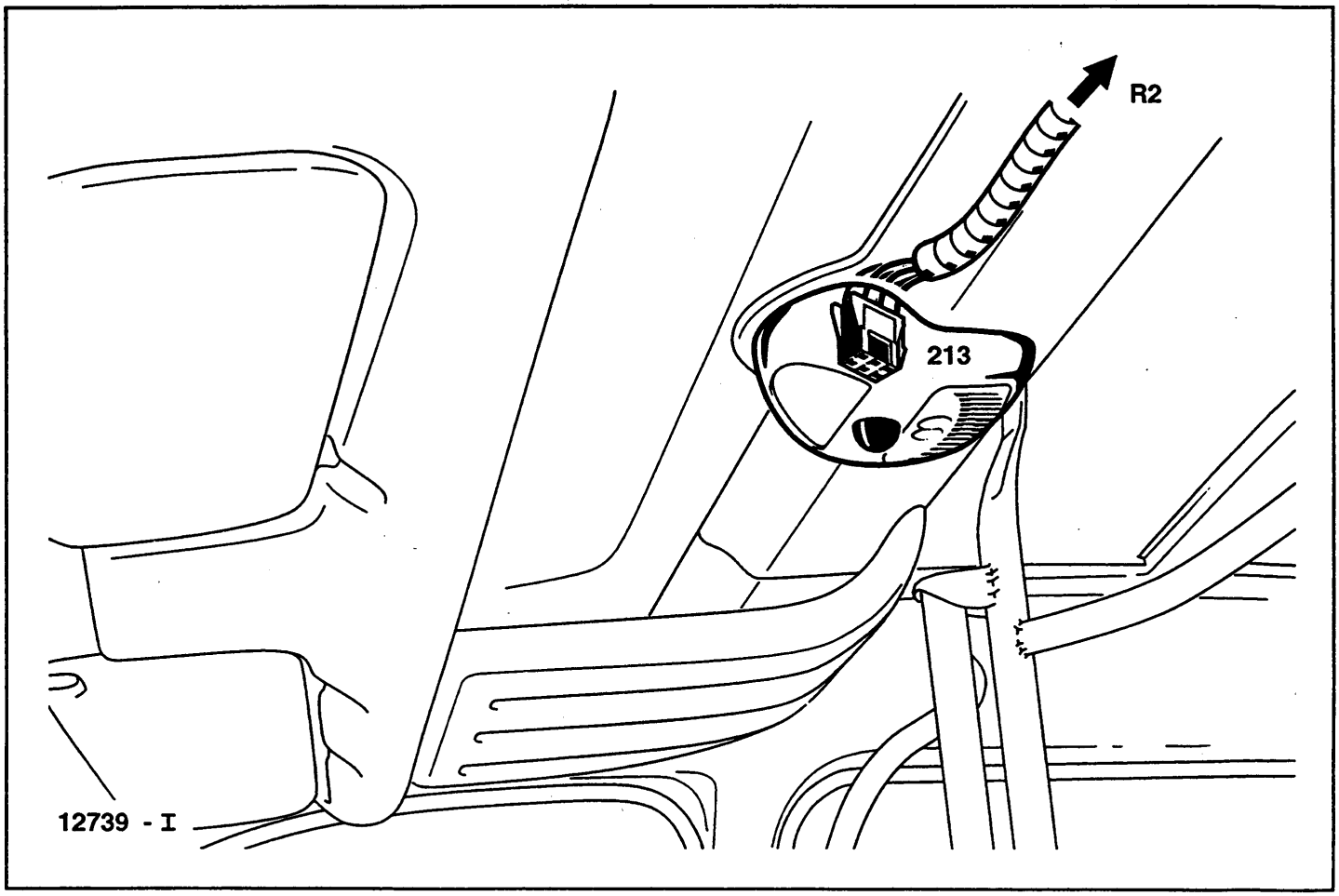
R2
213
12739 - I

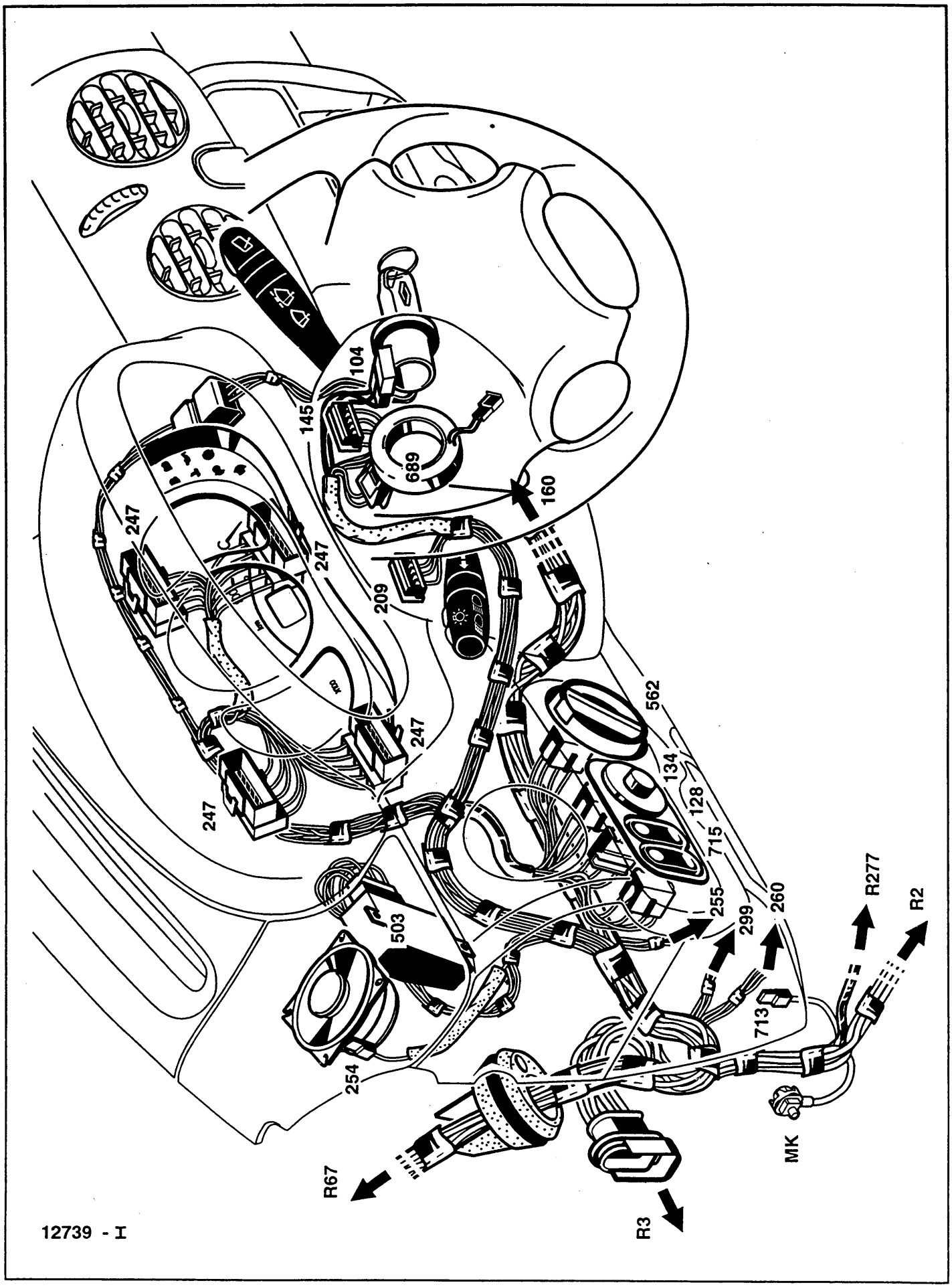
104
145
689
160
247
247
209
247
247
562
134
128
715
255
299
260
R277
R2
503
713
254
MK
R67
R3
12739 - I

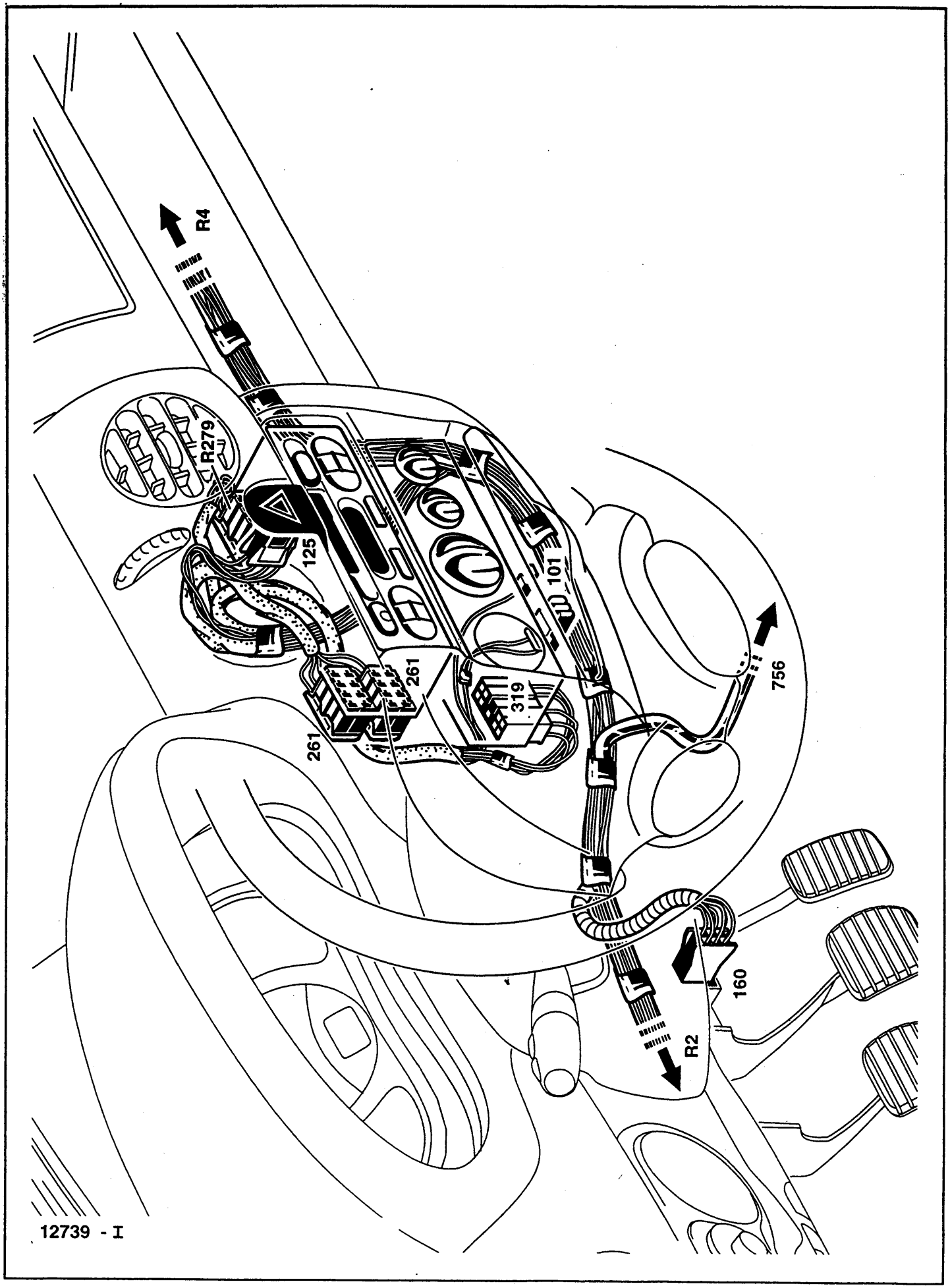
R4
R279
125
261
261
319
101
756
160
R2
12739 - I

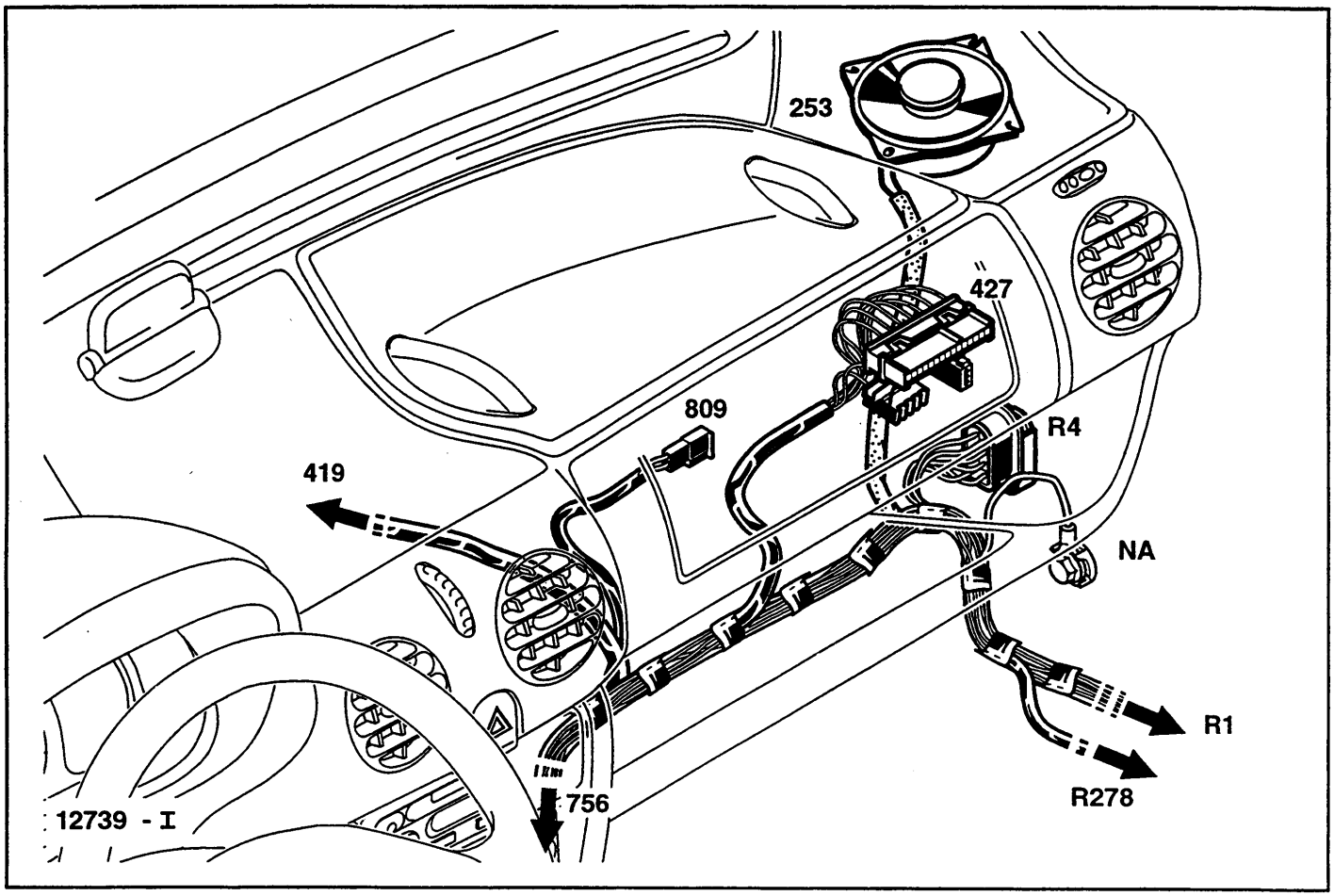
253
427
809
R4
419
NA
R1
R278
756
12739 - I

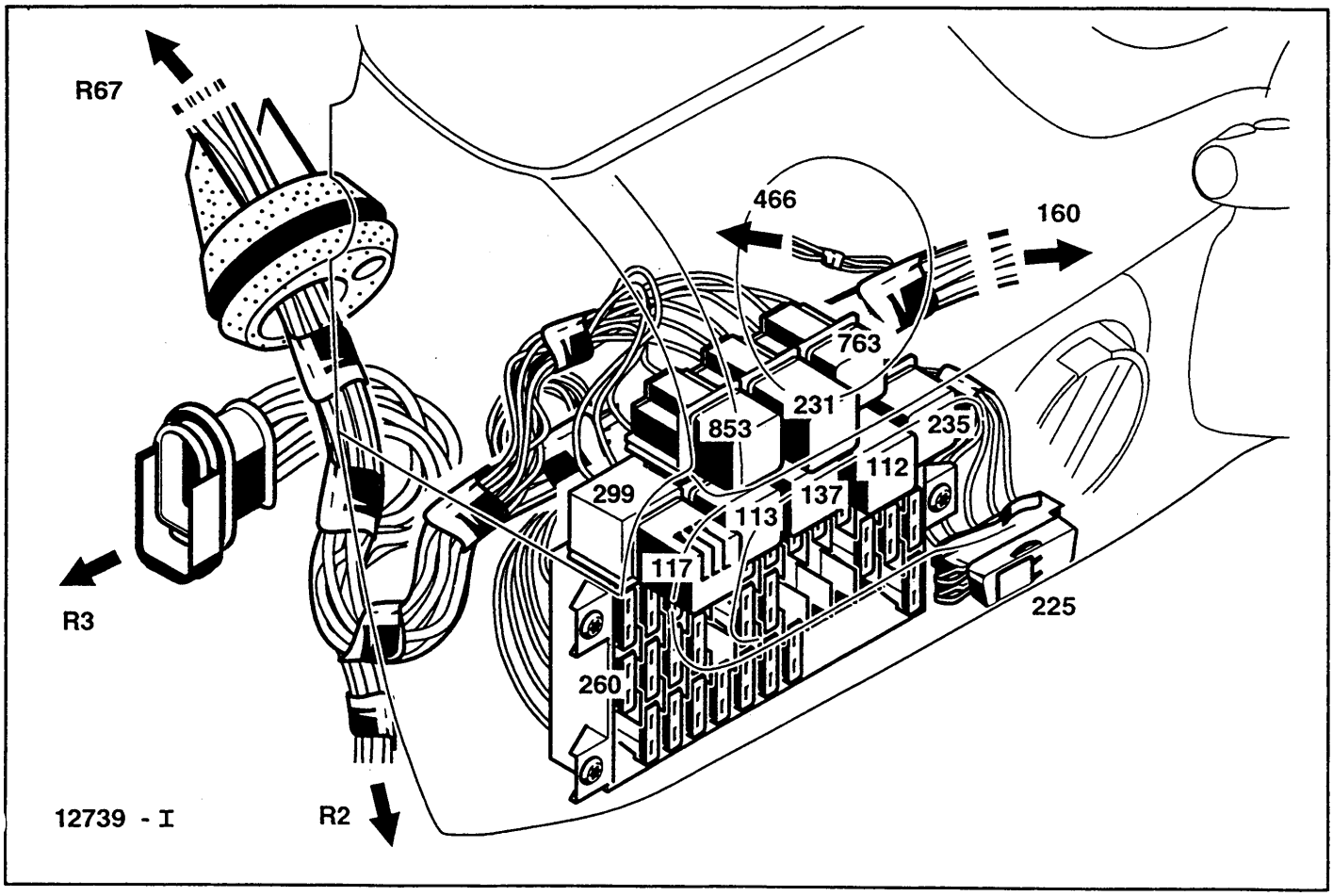
R67
466
160
763
231
853
235
112
299
137
113
117
225
R3
260
12739 - I
R2

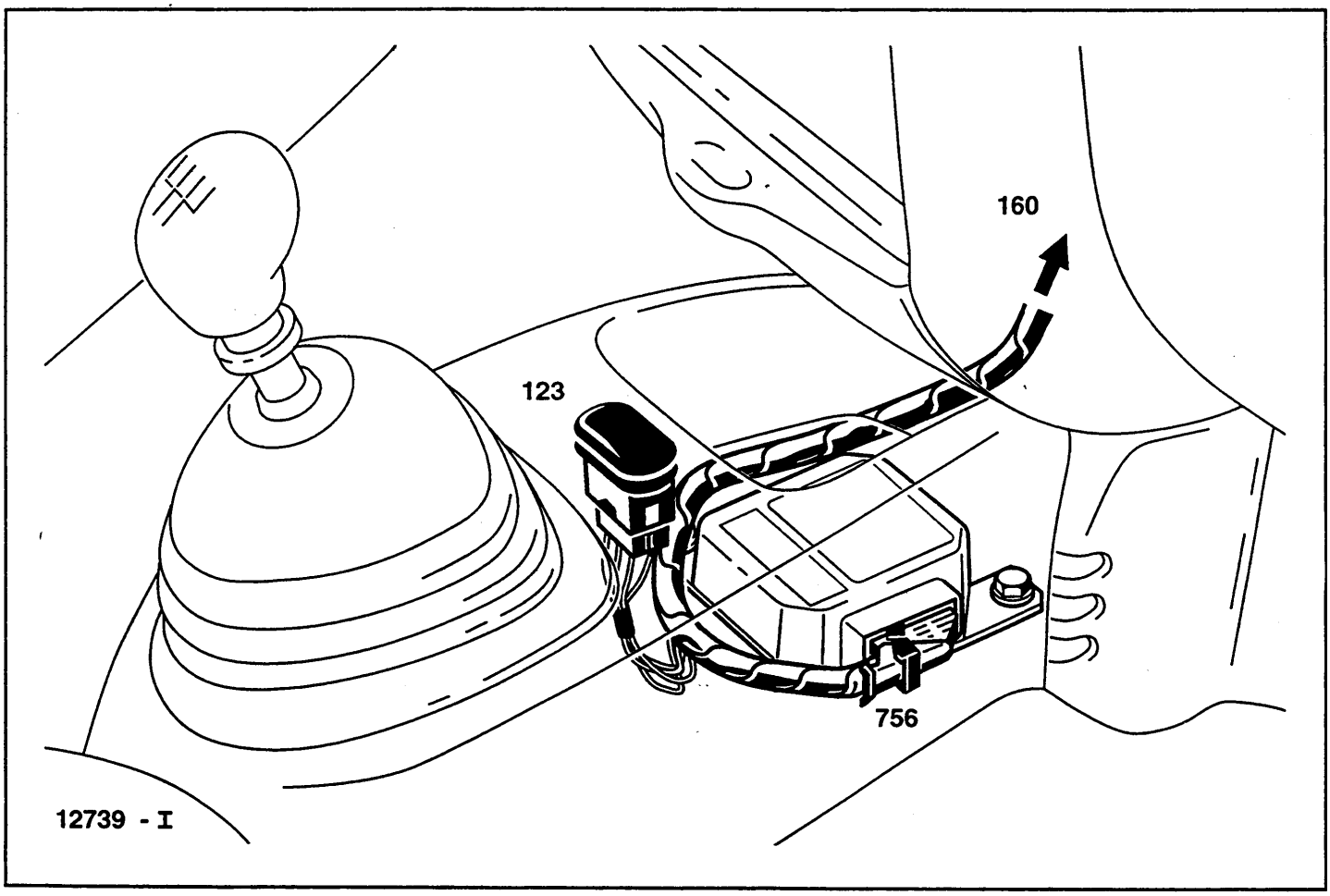
160
123
756
12739 - I

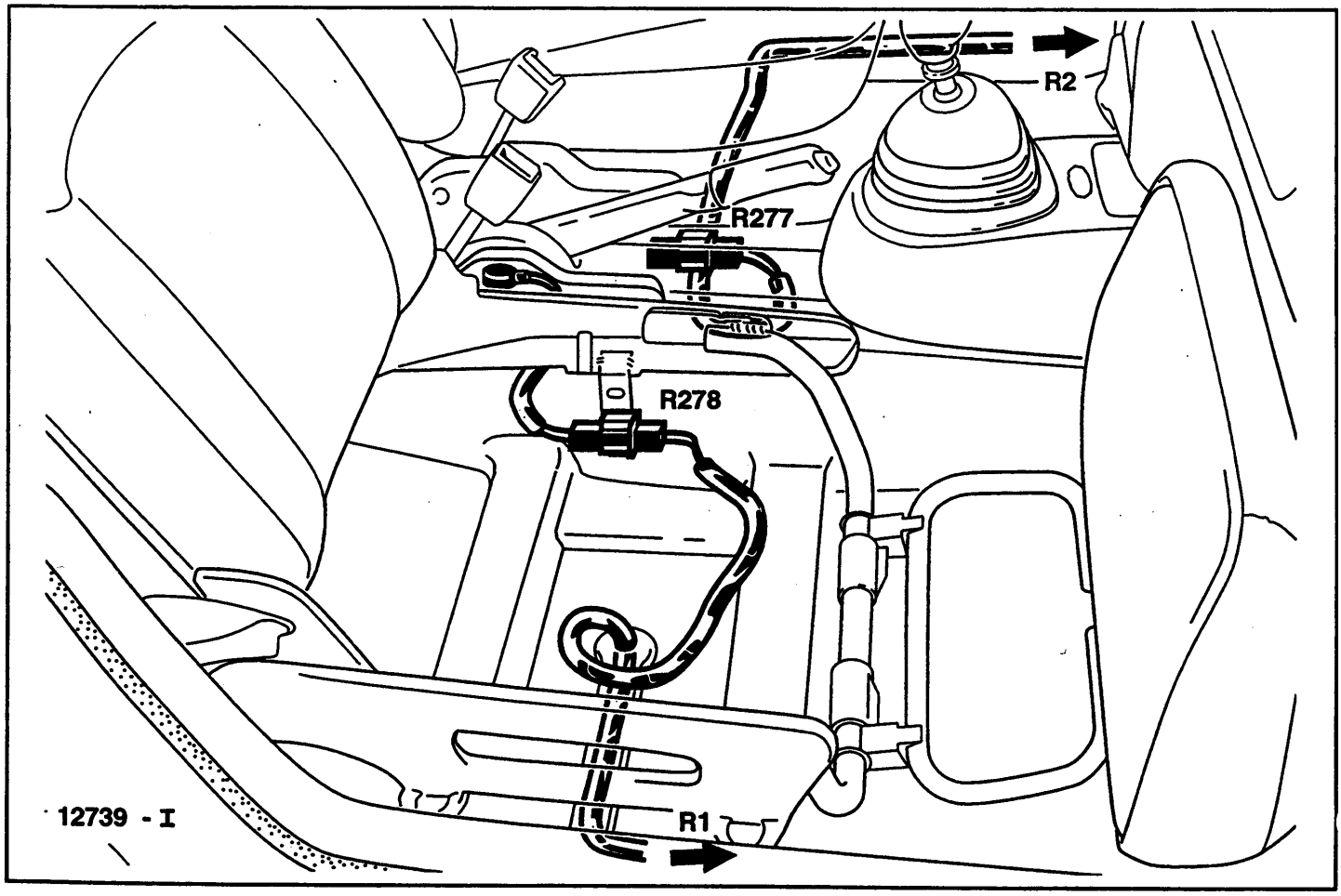
R2
R277
R278
R1
12739 - I

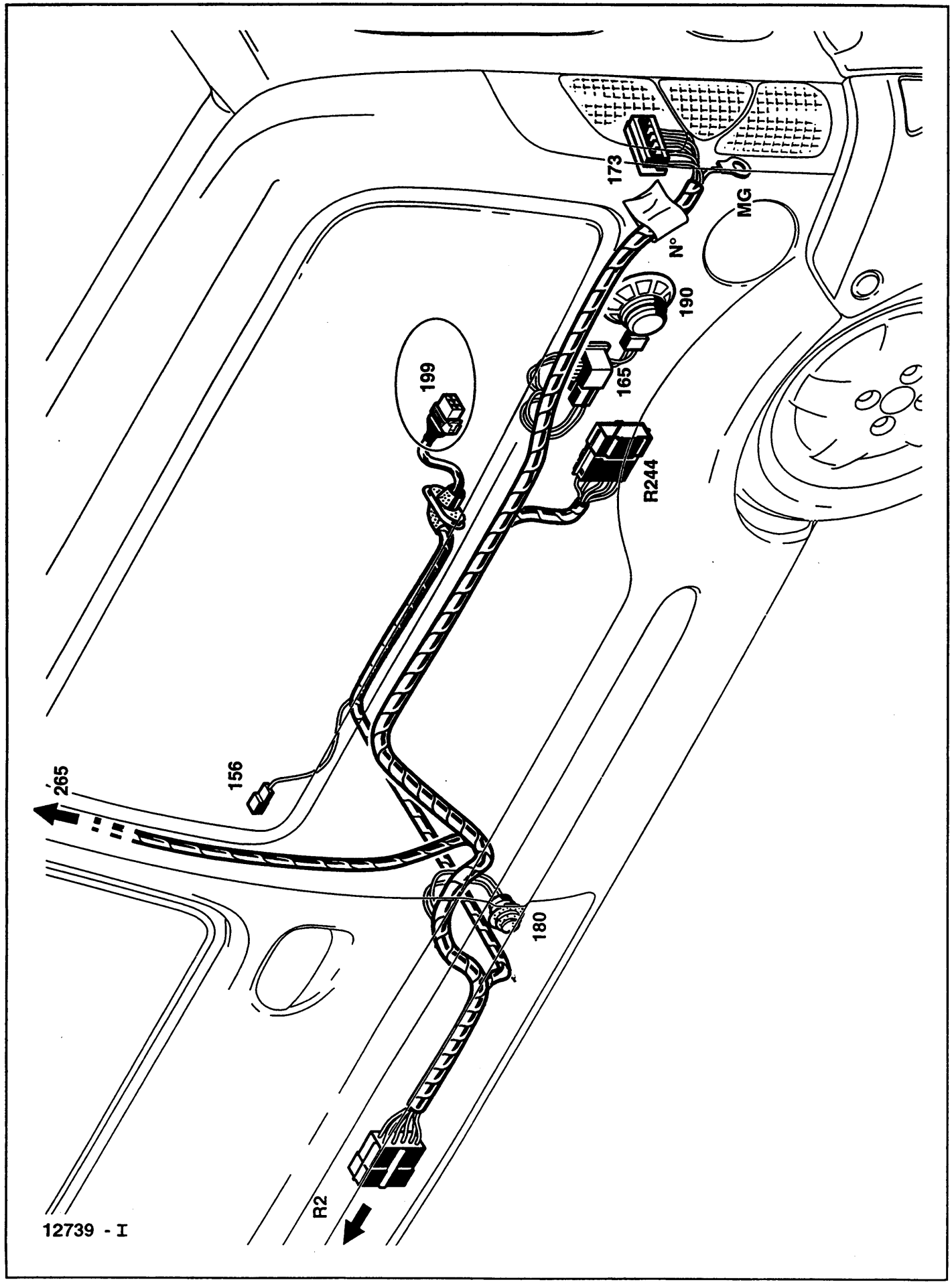
173
MG
N°
190
165
199
R244
265
156
180
R2
12739 - I

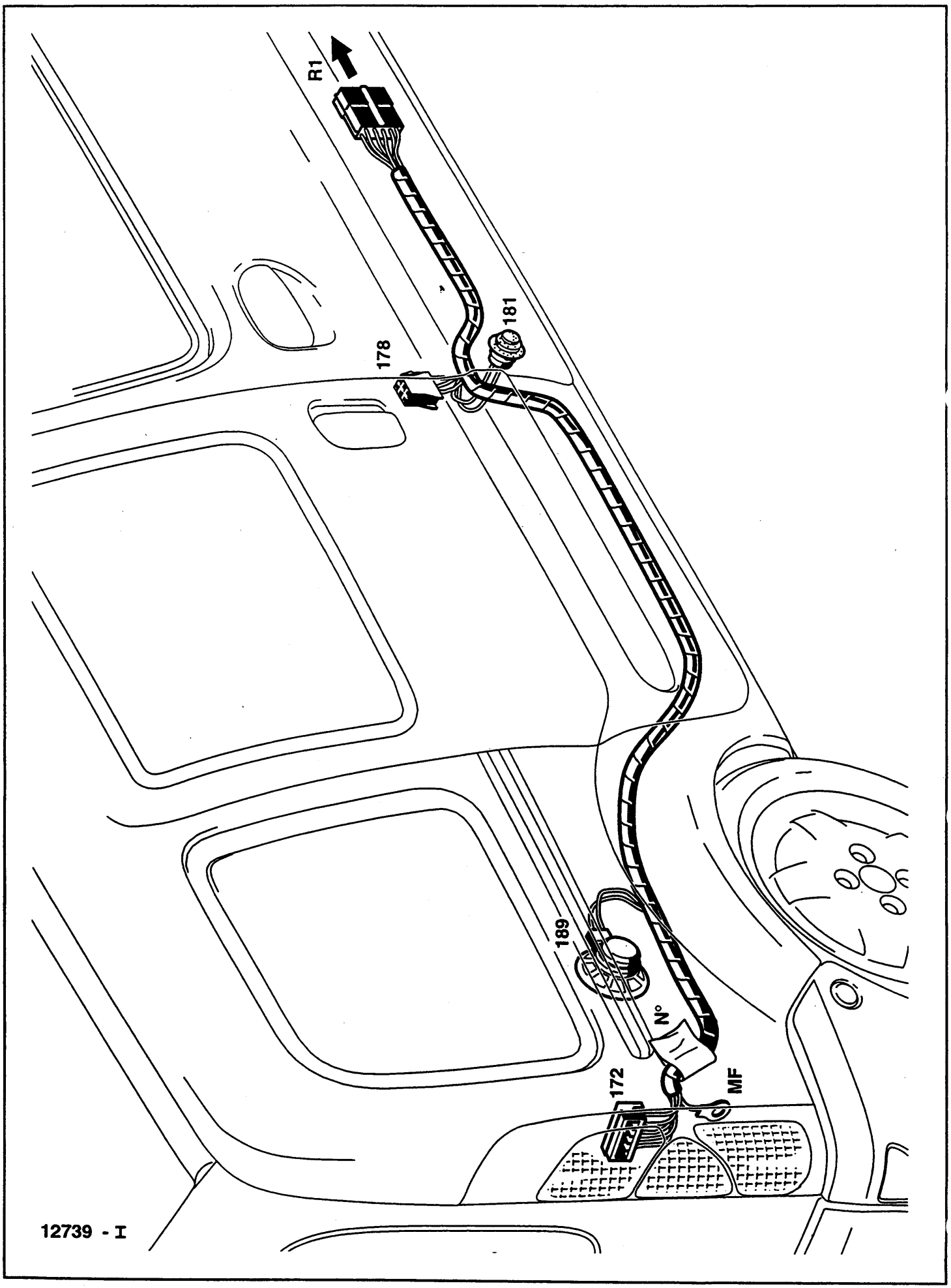
R1
178
181
189
N°
172
MF
12739 - I

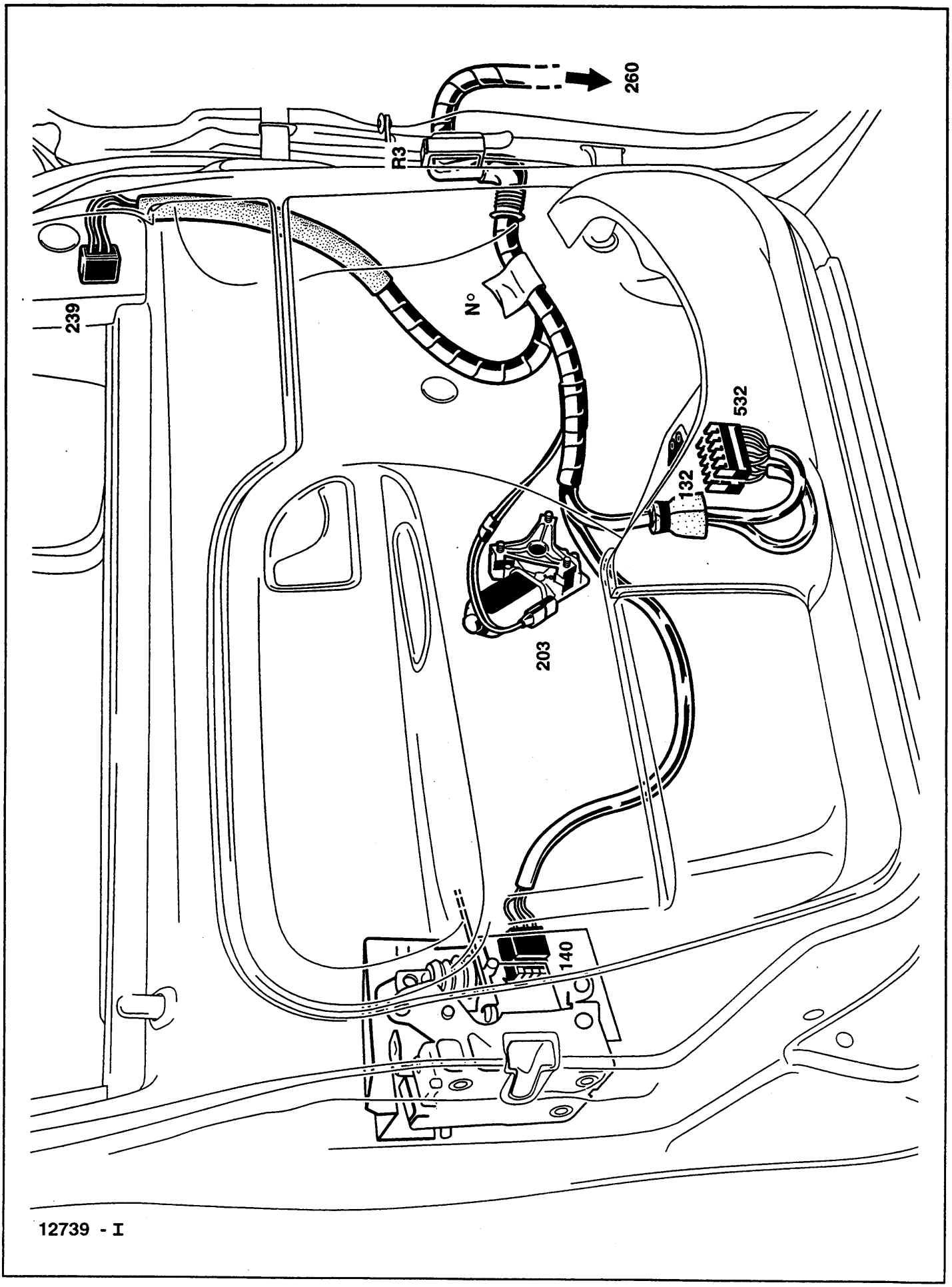
260
R3
239
N°
532
132
203
140
12739 - I

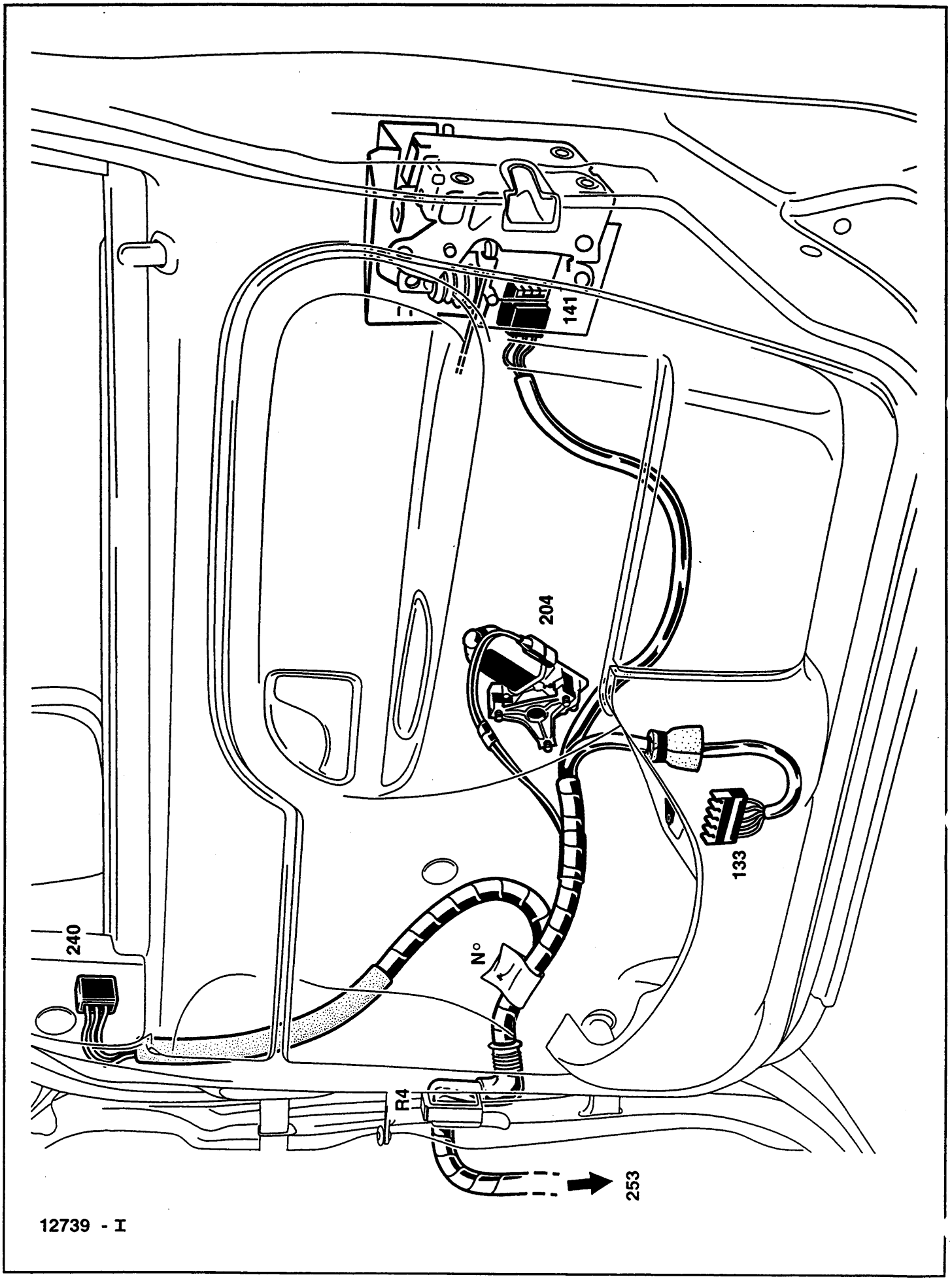
240
N°
R4
253
204
133
141
12739 - I

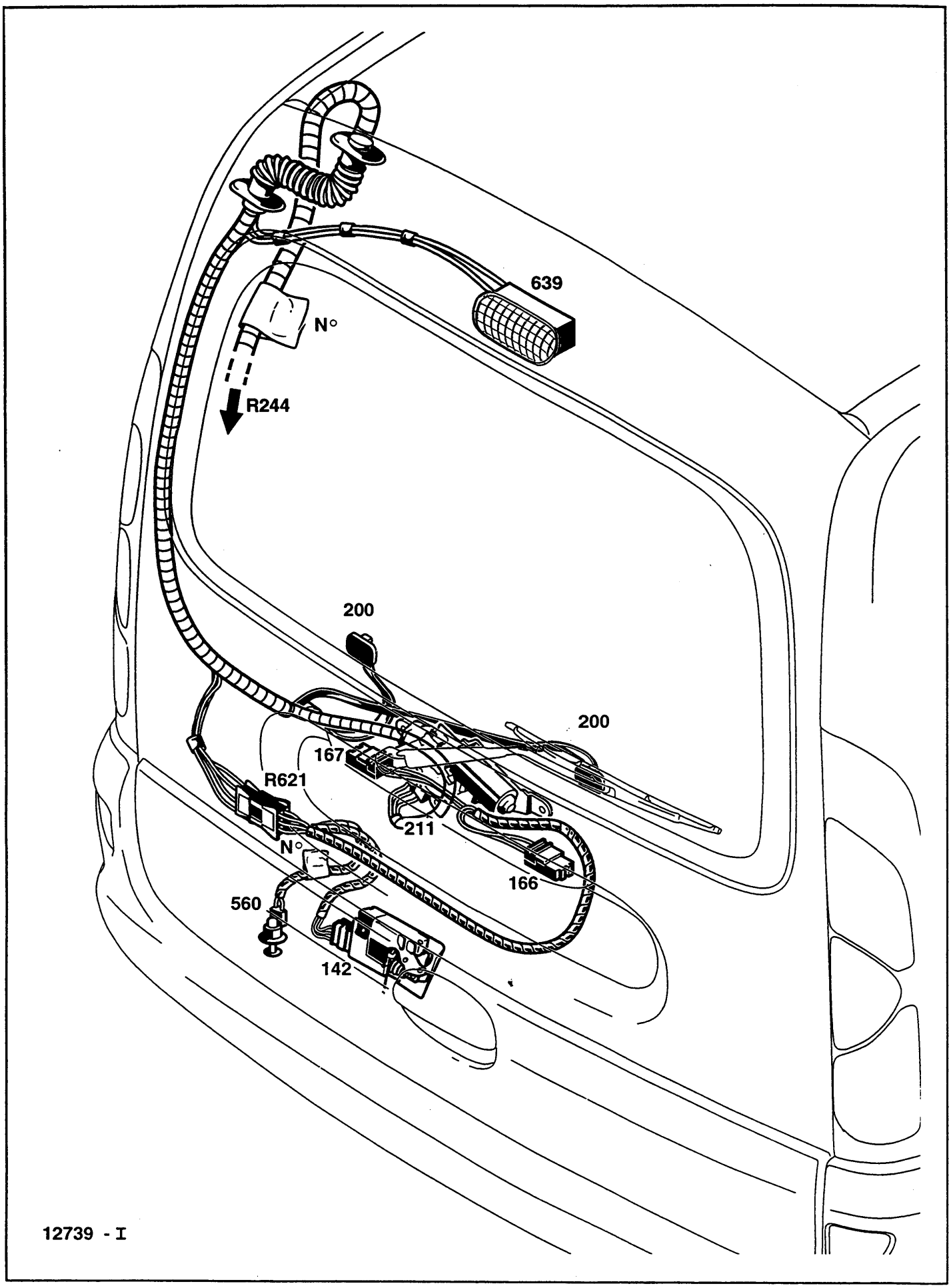
639
N°
R244
200
200
167
R621
211
N°
166
560
142
12739 - I

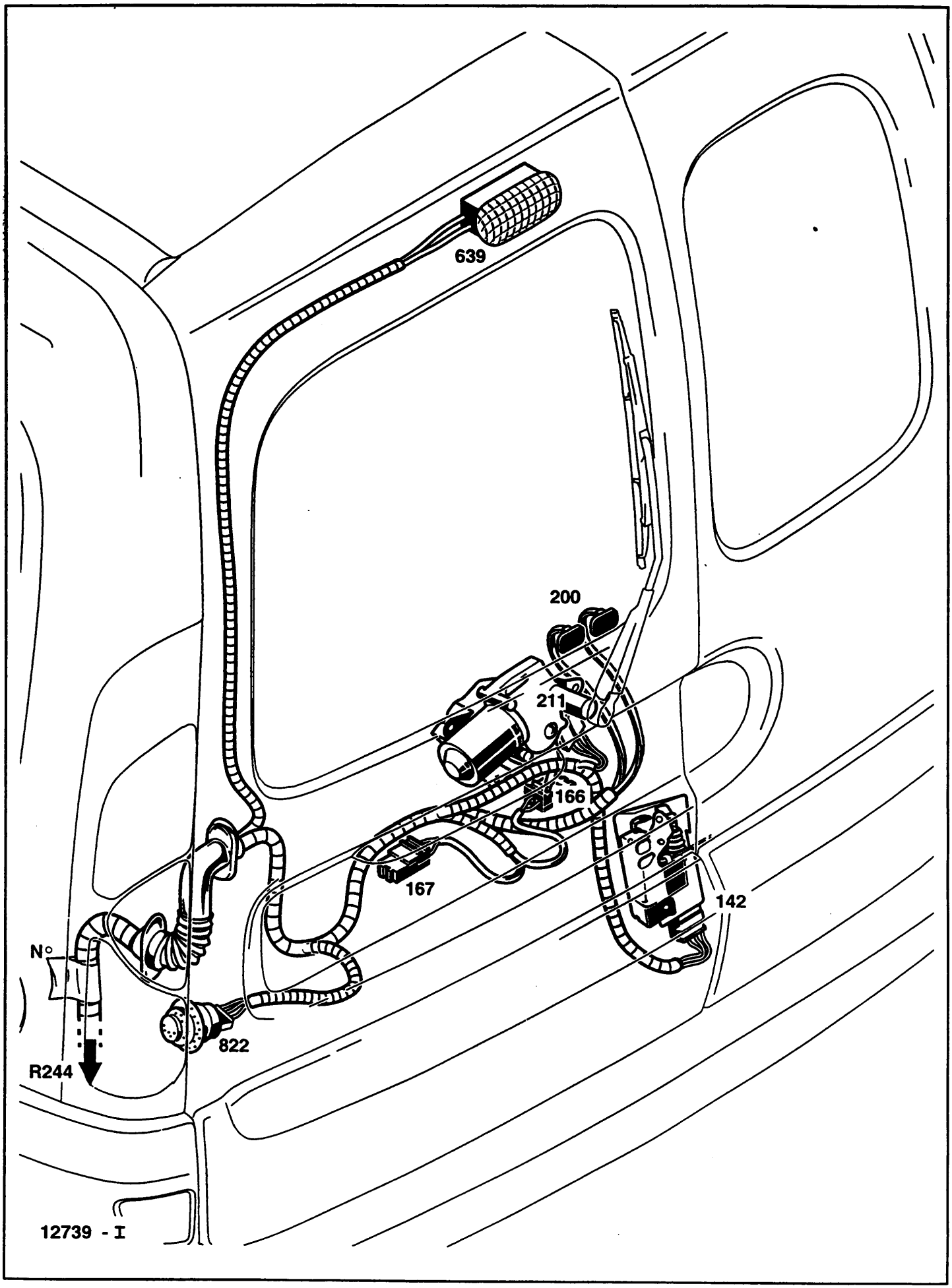

MAME IMPRIMEURS A TOURS