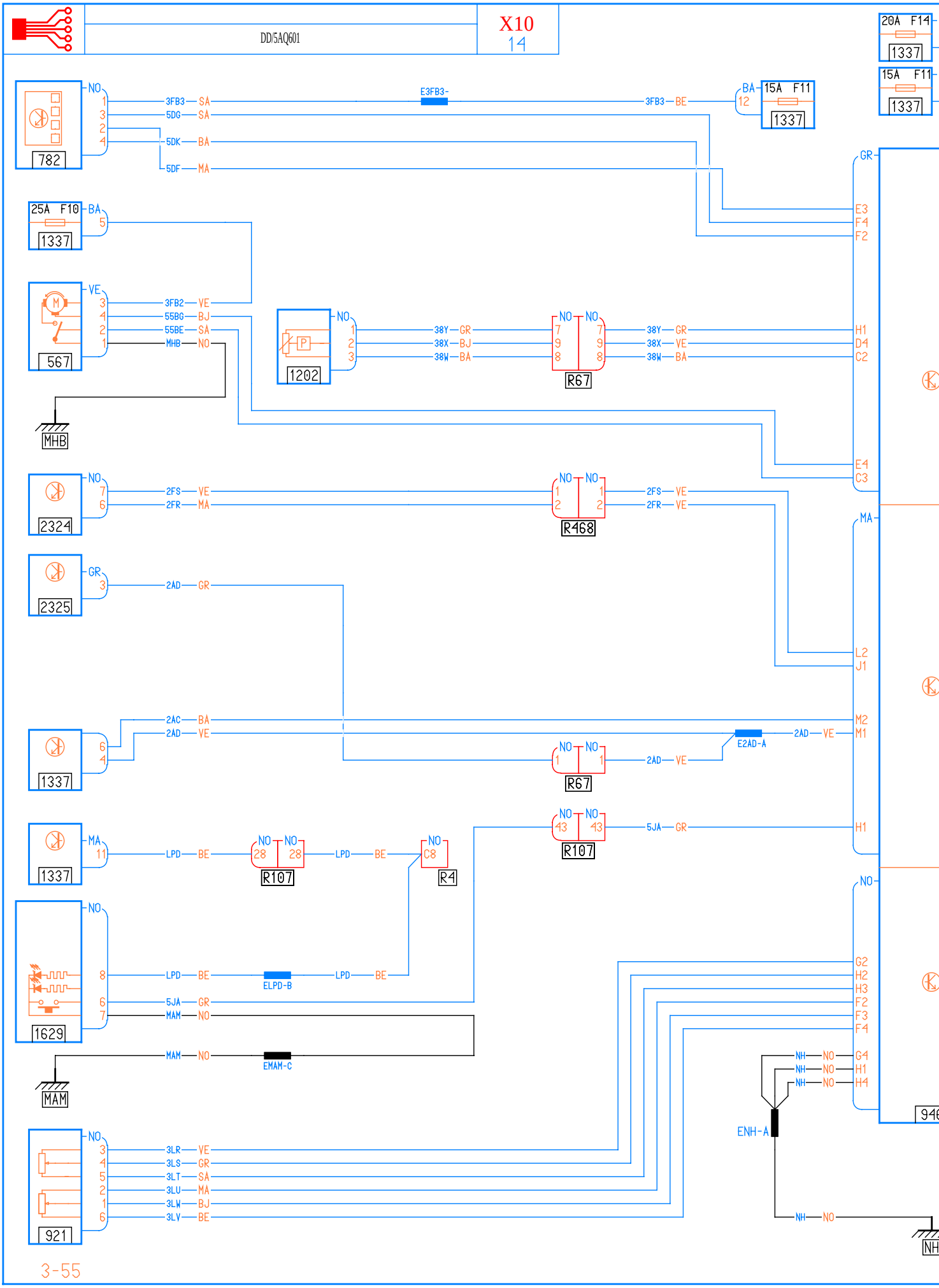
DD/5AQ601
X10
14
20A F14
1337
15A F11
1337
782
NO
1
3
2
4
3FB3 SA
5DG SA
5DK BA
5DF MA
E3FB3-
3FB3 BE
BA
12
15A F11
1337
25A F10
1337
BA
5
567
VE
3
4
2
1
3FB2 VE
55BG BJ
55BE SA
MHB NO
MHB
1202
NO
1
2
3
38Y GR
38X BJ
38W BA
NO
7
9
8
R67
38Y GR
38X VE
38W BA
GR
E3
F4
F2
H1
D4
C2
E4
C3
2324
NO
7
6
2FS VE
2FR MA
R468
2FS VE
2FR VE
MA
2325
GR
3
2AD GR
L2
J1
1337
6
4
2AC BA
2AD VE
R67
2AD VE
E2AD-A
2AD VE
M2
M1
1337
MA
11
LPD BE
R107
LPD BE
R4
R107
5JA GR
H1
1629
NO
8
6
7
LPD BE
ELPD-B
LPD BE
5JA GR
MAM NO
MAM
MAM NO
EMAM-C
NO
G2
H2
H3
F2
F3
F4
NH NO G4
NH NO H1
NH NO H4
ENH-A
NH NO
NH
921
NO
3
4
5
2
1
6
3LR VE
3LS GR
3LT SA
3LU MA
3LW BJ
3LV BE
3-55

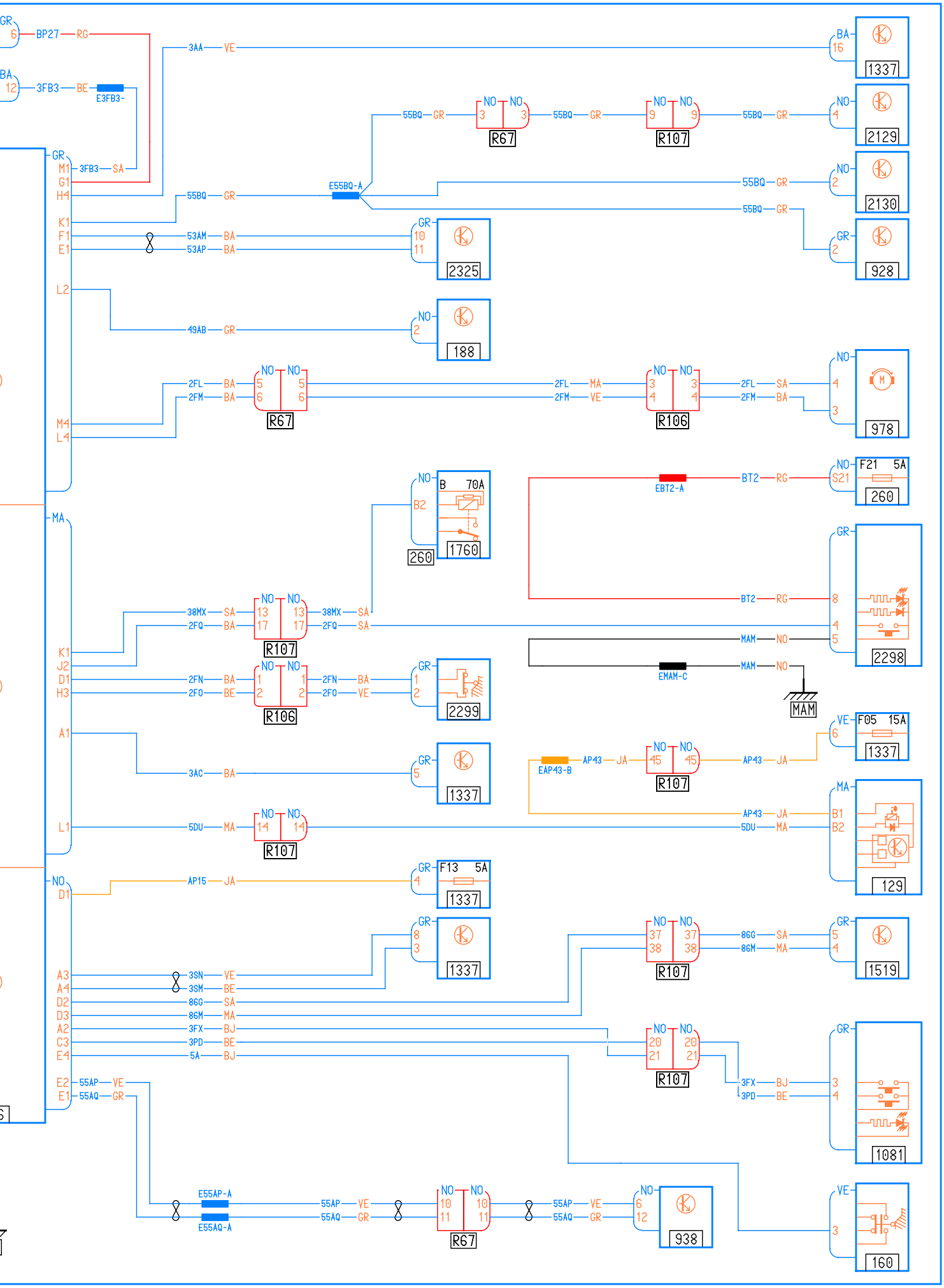
GR 6 BP27 RG
BA 12 3FB3 BE E3FB3-
GR M1 3FB3 SA
G1
H4
K1
F1
E1
L2
M4
L4
MA
K1
J2
D1
H3
A1
L1
NO D1
A3
A4
D2
D3
A2
C3
E4
E2
E1
3AA VE
55BQ GR
E55BQ-A
53AM BA
53AP BA
49AB GR
2FL BA
2FM BA
38MX SA
2FQ BA
2FN BA
2FO BE
3AC BA
5DU MA
AP15 JA
3SN VE
3SM BE
86G SA
86M MA
3FX BJ
3PD BE
5A BJ
55AP VE
55AQ GR
E55AP-A
E55AQ-A
NO 3 NO 3 R67
NO 9 NO 9 R107
NO 5 NO 5 6 6 R67
NO 3 NO 3 4 4 R106
NO 13 NO 13 17 17 R107
NO 1 NO 1 2 2 R106
NO 14 NO 14 R107
NO 37 NO 37 38 38 R107
NO 20 NO 20 21 21 R107
NO 10 NO 10 11 11 R67
NO B 70A B2 260 1760
BT2 RG
EBT2-A
MAM NO
EMAM-C
MAM
EAP43-B
AP43 JA
NO 45 NO 45 R107
86G SA
86M MA
3FX BJ
3PD BE
55AP VE
55AQ GR
BA 16 1337
NO 4 2129
NO 2 2130
GR 2 928
GR 10 11 2325
NO 2 188
NO 4 3 978
NO S21 F21 5A 260
GR 8 4 5 2298
GR 1 2 2299
GR 5 1337
VE 6 F05 15A 1337
MA B1 B2 129
GR 4 F13 5A 1337
GR 8 3 1337
GR 5 4 1519
GR 3 4 1081
VE 3 160
NO 6 12 938