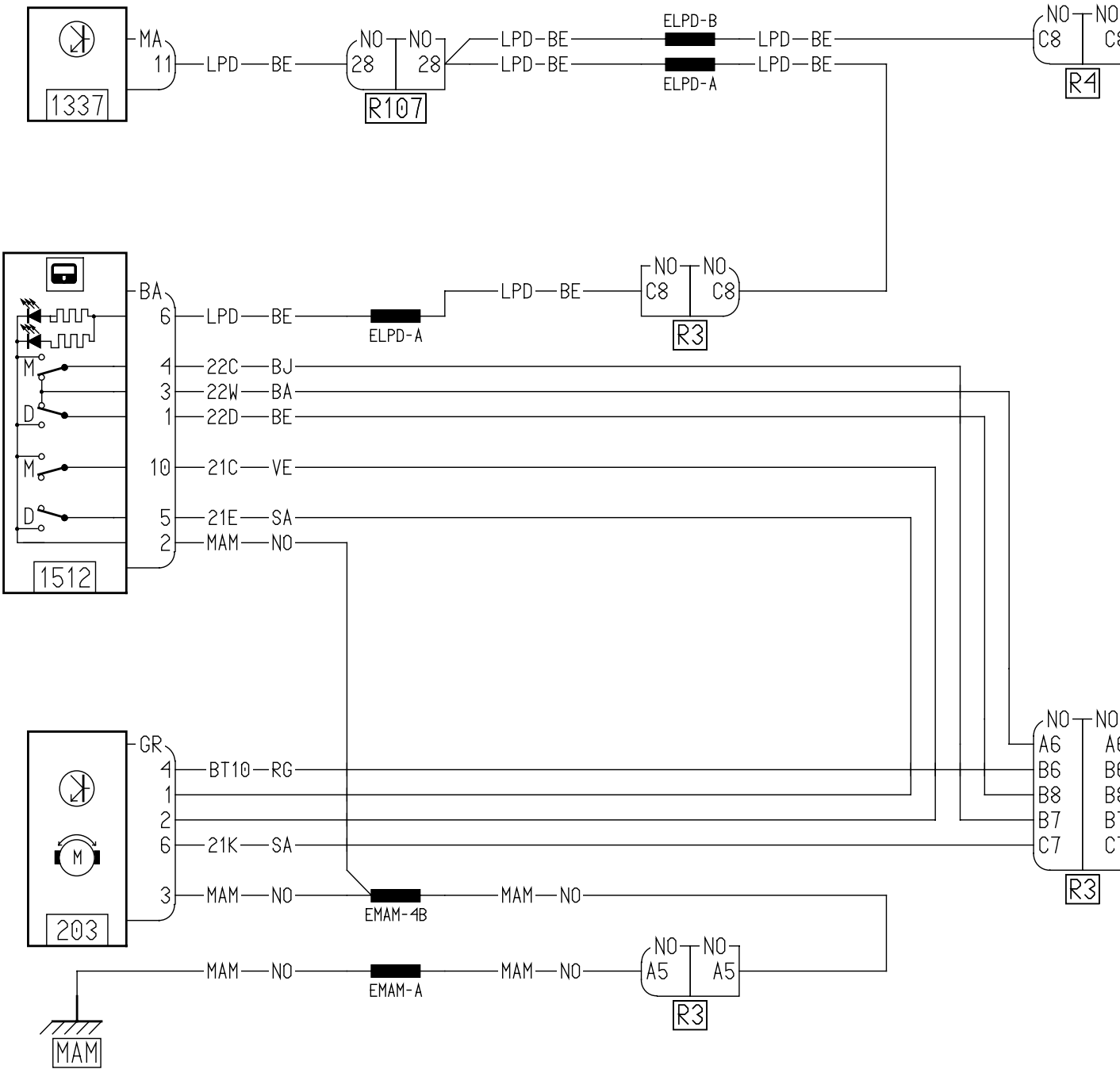
1337
MA
11
LPD
BE
NO
28
NO
28
R107
LPD-BE
LPD-BE
ELPD-B
ELPD-A
LPD
BE
LPD
BE
NO
C8
NO
C8
R4
1512
BA
6
LPD
BE
ELPD-A
LPD
BE
NO
C8
NO
C8
R3
M
D
M
D
4
22C
BJ
3
22W
BA
1
22D
BE
10
21C
VE
5
21E
SA
2
MAM
NO
203
GR
4
BT10
RG
1
2
6
21K
SA
3
MAM
NO
EMAM-4B
MAM
NO
MAM
NO
EMAM-A
MAM
NO
NO
A5
NO
A5
R3
MAM
NO
NO
A6
B6
B8
B7
C7
R3

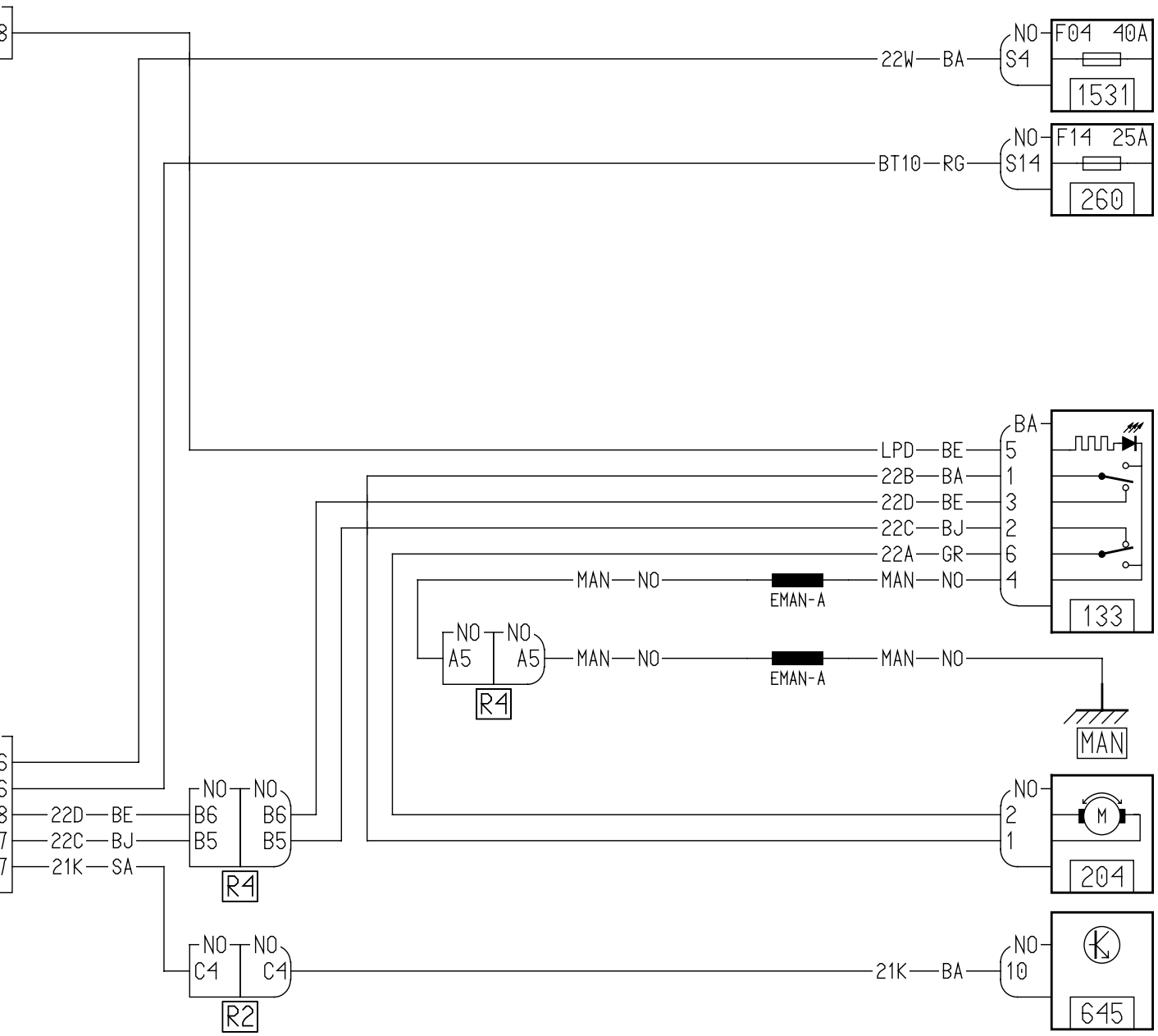
22W
BA
NO
S4
F04 40A
1531
BT10
RG
NO
S14
F14 25A
260
BA
LPD
BE
5
22B
BA
1
22D
BE
3
22C
BJ
2
22A
GR
6
MAN
NO
MAN
NO
4
EMAN-A
133
NO
A5
NO
A5
MAN
NO
MAN
NO
EMAN-A
R4
MAN
22D
BE
22C
BJ
21K
SA
NO
B6
B5
NO
B6
B5
R4
NO
2
1
M
204
NO
C4
NO
C4
R2
21K
BA
NO
10
645