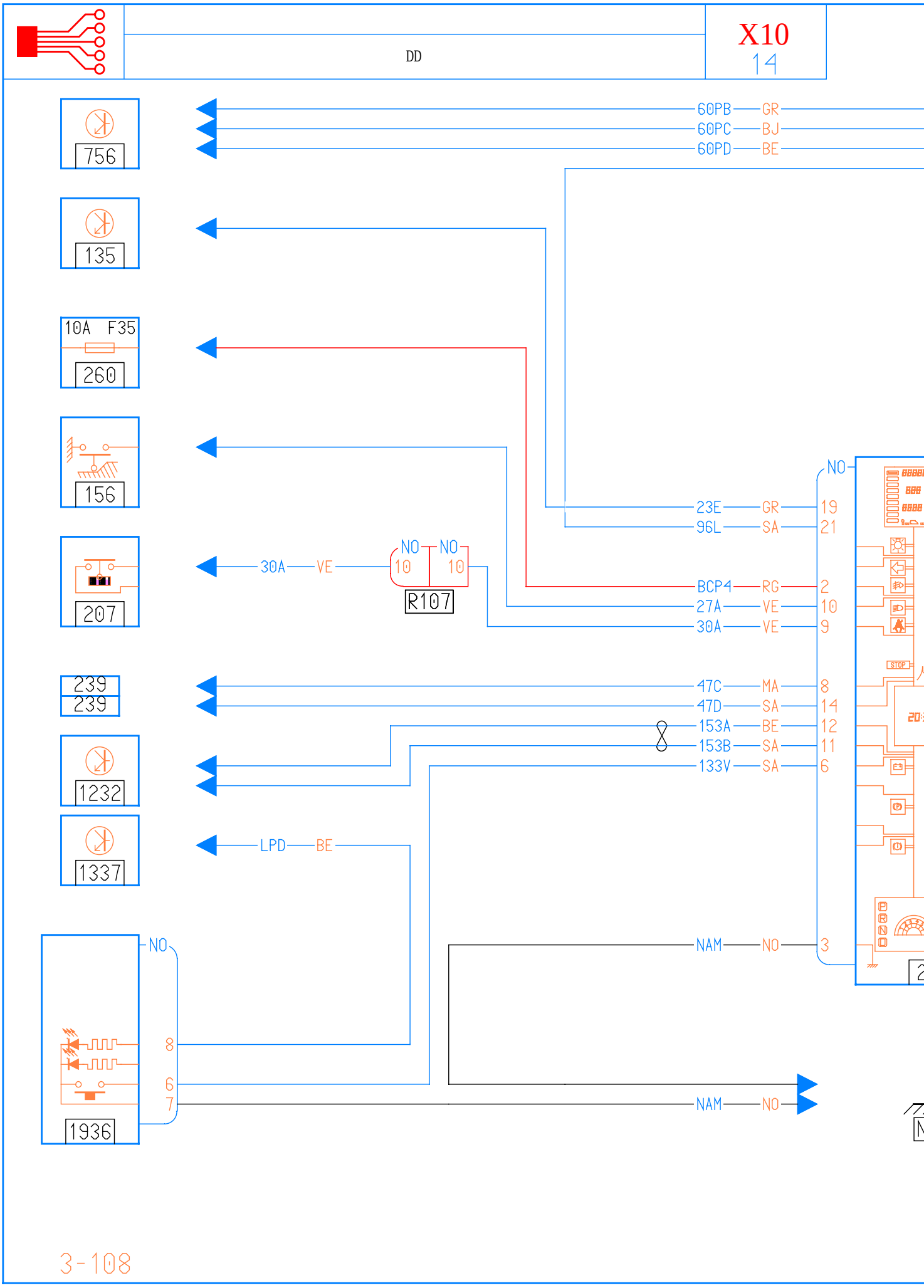
DD
X10
14
756
135
10A F35
260
156
207
239
239
1232
1337
1936
60PB GR
60PC BJ
60PD BE
23E GR
96L SA
BCP4 RG
27A VE
30A VE
30A VE
NO
NO
10
10
R107
47C MA
47D SA
153A BE
153B SA
133V SA
LPD BE
NAM NO
NAM NO
NO
19
21
2
10
9
8
14
12
11
6
3
8
6
7
STOP

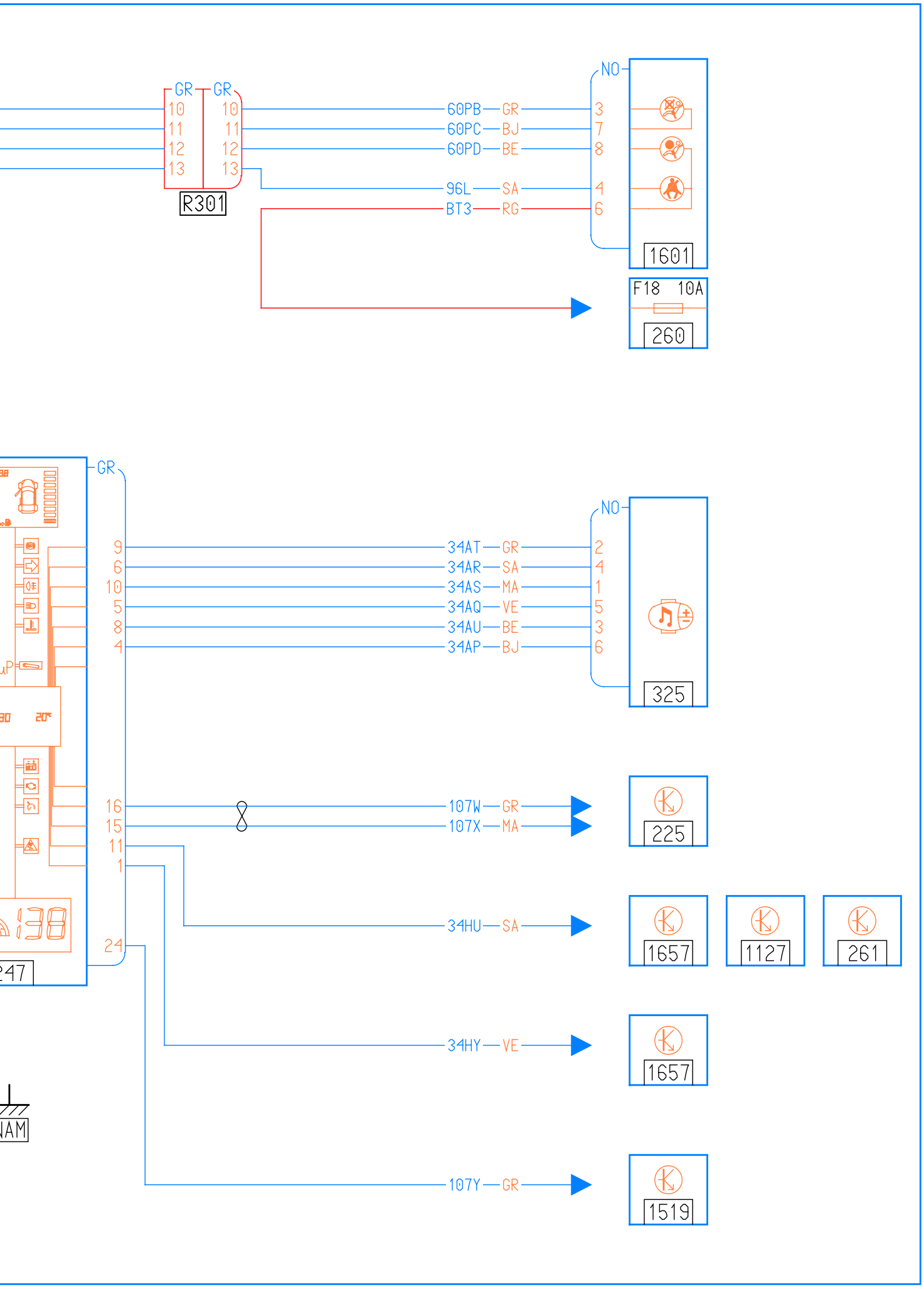
GR
GR
10
11
12
13
10
11
12
13
R301
60PB — GR
60PC — BJ
60PD — BE
96L — SA
BT3 — RG
NO
3
7
8
4
6
1601
F18 10A
260
GR
9
6
10
5
8
4
34AT — GR
34AR — SA
34AS — MA
34AQ — VE
34AU — BE
34AP — BJ
NO
2
4
1
5
3
6
325
16
15
11
1
24
107W — GR
107X — MA
225
34HU — SA
1657
1127
261
34HY — VE
1657
107Y — GR
1519
247
NAM